Xiaomi Smart Pet Food Feeder 2 User Manual • 01

Xiaomi 智能寵物餵食器 2 使用說明書 • 12

دليل مستخدم جهاز تغذية الحيوانات الأليفة الذكي 2 من Xiaomi • 23

Precautions

Read this manual carefully before use, and retain it for future reference.

- The feeder is intended for indoor use.
- Place the feeder on a stable surface during use. Do not place it in a high location to prevent it from falling.
- Do not put anything other than pet food into the food compartment to avoid damage to the feeder. If the feeder will not be used for a long time, put away the remaining pet food and clean the food compartment.
- Do not put your hands or other foreign objects into the food compartment or food outlet during use.
- Do not immerse the main body and weighing tray in water to avoid damage to the internal electronics.
- The weighing tray is a precision part. Do not press it hard or use it to weigh items other than pet food; otherwise, it may be damaged.
- Before cleaning and disassembling the feeder, turn it off and then hold and pull the power cord connector from the bottom of the feeder. Do not pull the power cord directly to avoid deforming or damaging the connector. Keep the power cord in a safe place to prevent pets from tearing or biting it.
- This appliance is not intended for use by persons (including children) with reduced physical, sensory or mental capabilities, or lack of experience and knowledge, unless they have been given supervision or instruction concerning use of the appliance by a person responsible for their safety.
- Children should be supervised not to play with the appliance.
- The feeder is not recommended for young pets under three months of age.

Safety Information

- Only use the provided supply unit (CYXT18-059100B3) for this appliance.
- If the external flexible cable or cord of this supply unit is damaged, it shall be replaced by the manufacturer or his service agent or a similar qualified person in order to avoid hazard.
- The supply unit shall not be used if pins of the plug part are damaged.
- The supply unit terminals are not to be short-circuited.
- The feeder can be powered by four AA batteries. Do not use rechargeable batteries. Do not use modified or damaged batteries.
- Batteries are to be inserted with the correct polarity.
- Do not expose the appliance or battery to excessive temperatures.
- Be aware of the risk of terminals of the battery-operated appliance or battery being short-circuited by metal objects.
- Different types of batteries or new and used batteries are not to be mixed.
- Exhausted batteries are to be removed from the appliance and safely disposed of.
- Do not use modified or damaged batteries.
- If the appliance is to be stored unused for a long period, the batteries are removed.
- Before disposing of the feeder, remove the batteries first.
- When removing the batteries, disconnect the feeder from power first.
- When disposing of the battery, comply with local laws or regulations.
- Batteries must be discarded at a specialized recycling facility or a battery recycling bin for safe disposal. Improper disposal of used batteries may cause harm to the environment.
- In the event of battery leakage, wear protective equipment to collect and seal the batteries and any leakage, then dispose of them safely.

Package Contents

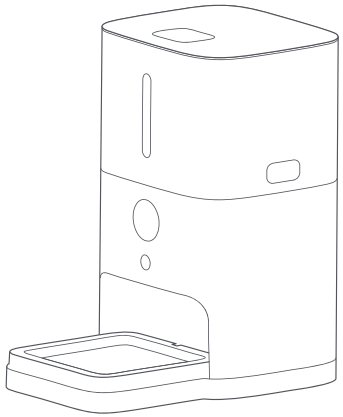

Feeder



Food Bowl



Desiccant Cartridge

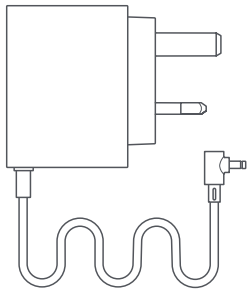

Power Cord

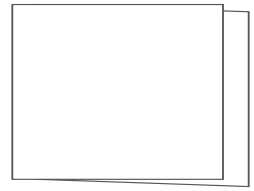

User Manual

Note: Illustrations of product, accessories, and user interface in the user manual are for reference purposes only. Actual product and functions may vary due to product enhancements.

Product Overview

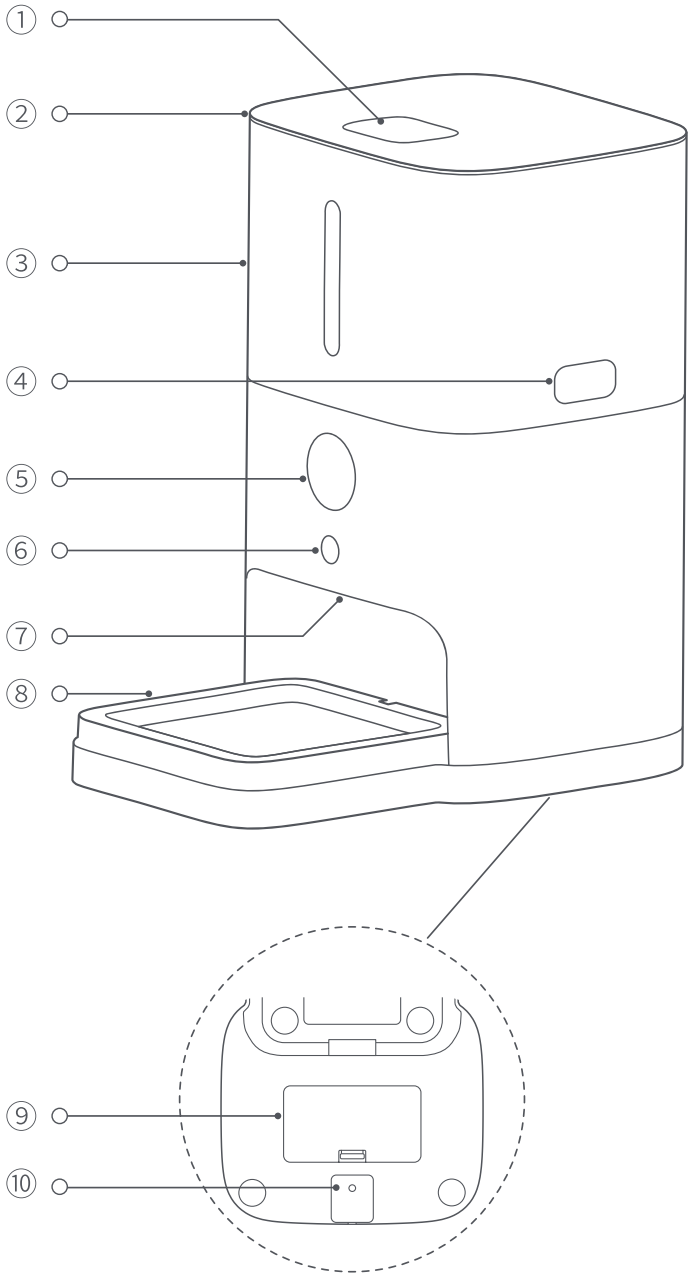

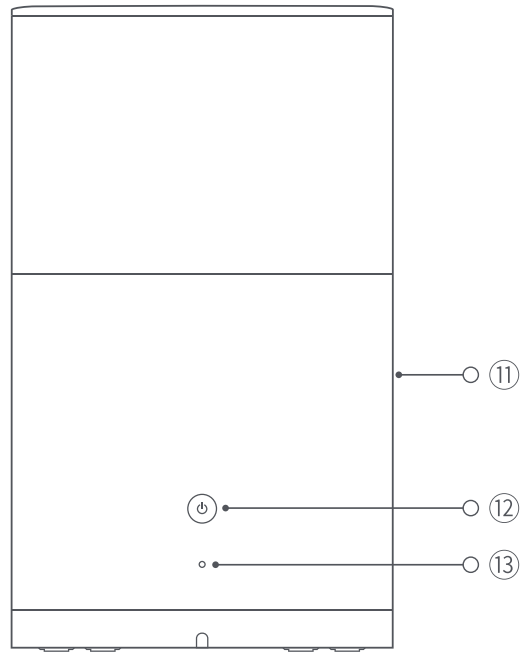

① Cover Release Button

② Cover

③ Food Compartment

④ Food Compartment Lock

⑤ Display

⑥ Dispense Button

⑦ Food Outlet

⑧ Weighing Tray

⑨ Battery Cover

⑩ Power Port

⑪ Main Body

⑫ Power Button

- Press to turn on or off the feeder

⑬ Reset Button

Make sure the feeder is turned on.

- Press the reset button with a pin to enable or disable the Wi-Fi.
- Press and hold it with a pin for 7 seconds to restore the feeder to factory settings.
- Press and hold it with a pin and simultaneously press and hold the dispense button for 3 seconds to enable or disable the child lock function.

Display Instructions

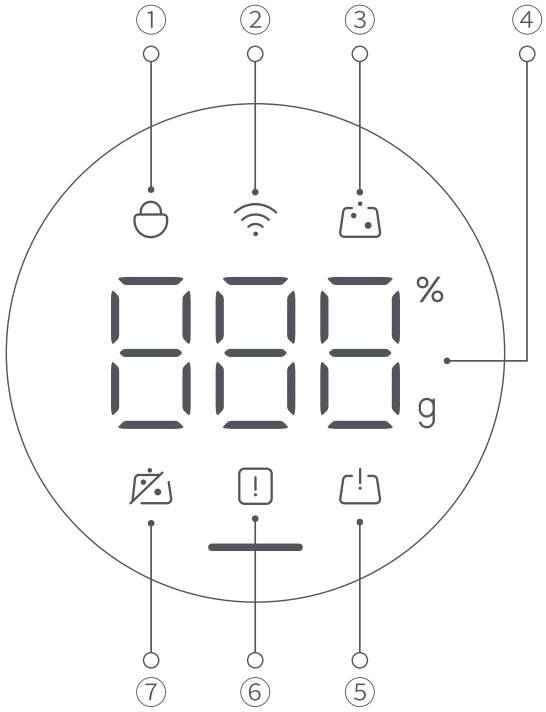

① Child Lock

When the indicator lights up, the child lock function is enabled and the buttons on the feeder will not work except the power button.

② Wi-Fi Indicator

- Blinking: Awaiting network connection
- Quickly blinking: Connecting to network
- On: Network configured successfully
- Off: Network disconnected

③ Dispensing Indicator

Press the dispense button, and the dispensing indicator blinks.

④ Food Weight

The value displayed is the weight of the food (g) in the food bowl.

Note: If the feeding schedule has been set in the Mi Home/Xiaomi Home app, the display will show the food weight (g) first and then switch to the percentage of the dispensed food weight to the total pet food.

⑤ Food Bowl Error

When the indicator lights up, a food bowl error occurs. Empty the food bowl, put it in place, then calibrate it as instructed in the Mi Home/Xiaomi Home app.

⑥ Insufficient Food

When the indicator lights up, the food is insufficient. Fill the food compartment in time.

⑦ Blockage Reminder

When the indicator lights up, the food outlet is blocked. Clean it as instructed in the Mi Home/Xiaomi Home app.

How to Install

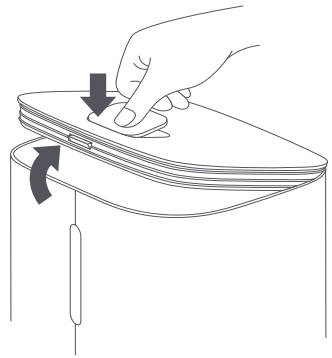

1. Press the lower part of the cover release button and lift the cover to open it.

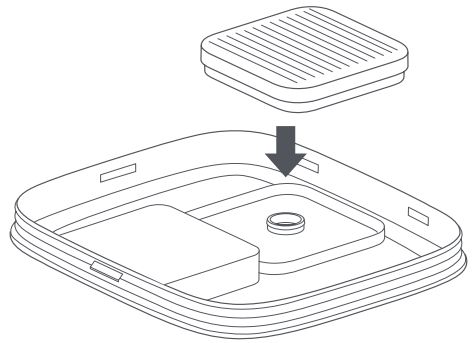

2. Install the desiccant cartridge into the slot inside the cover.

Note: It is recommended to replace the desiccant cartridge every month. Do not use it if damaged. Do not immerse it in water.

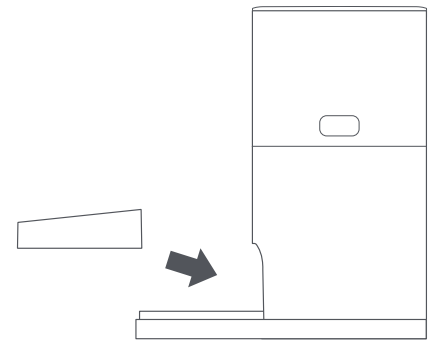

3. Place the food bowl horizontally on the weighing tray with the higher side facing the food outlet.

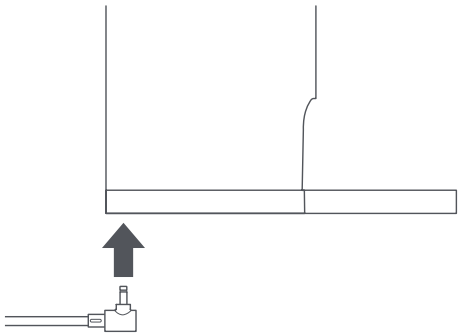

4. Connect to power: Plug the power cord vertically into the power port on the base of the feeder to connect the feeder to power. Keep the feeder powered during use.

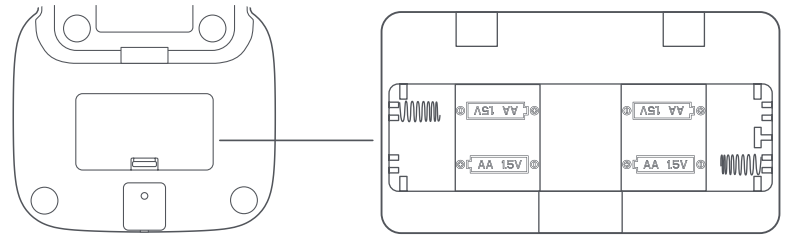

Notes:

- You can open the battery cover and install four AA batteries. Make sure the positive and negative poles are facing the right direction.
- The batteries can ensure the feeder still functions normally when disconnected from power. The battery is not included and is sold separately.

How to Use

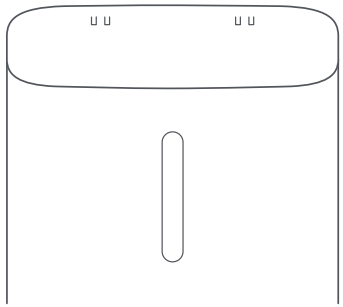

1. Open the cover to add pet food, and then close the cover.

Note: The feeder supports dispensing dry foods and mixed freeze-dried foods with a kibble diameter of less than 12 mm. Pure freeze-dried food is not supported.

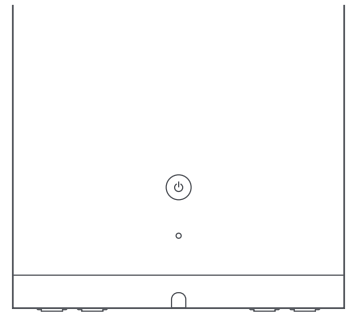

2. Press the power button to turn on the feeder, and the display will light up.

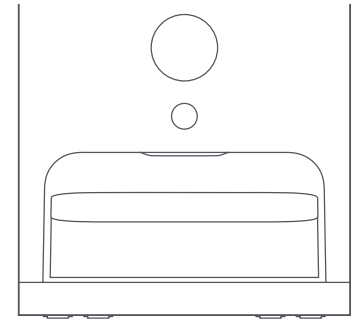

3. Calibrate weighing: Make sure the food bowl is empty and press the dispense button for approximately 7 seconds. Then the display will show that the weight of the food bowl is 0 g and the indicator for the food bowl error will disappear, indicating that the calibration is complete.

Note: To ensure calibration accuracy, do not squeeze or touch the food bowl during calibration.

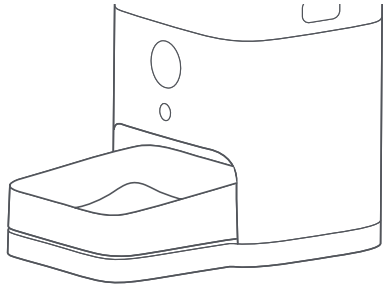

4. Press the dispense button to dispense a single portion. To dispense multiple portions, press the dispense button multiple times.

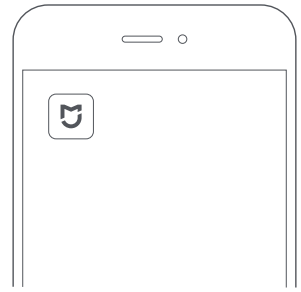

5. Automatic feeding schedule: After connecting the feeder to the Mi Home/Xiaomi Home app, you can set a feeding schedule for scheduled dispensing.

Scan the QR code to watch the tutorial video on installation, disassembly, and cleaning.

Connecting with the Mi Home/Xiaomi Home App

This product works with the Mi Home/Xiaomi Home app*. Control your device with Mi Home/Xiaomi Home app.

Scan the QR code to download and install the app. You will be directed to the connection setup page if the app is installed already. Or search for "Mi Home/Xiaomi Home" in the app store to download and install it.

Open the Mi Home/Xiaomi Home app, tap "+" on the upper right, and then follow the instructions to add your device.

* The app is referred to as Xiaomi Home app in Europe (except for Russia). The name of the app displayed on your device should be taken as the default.

Note: The version of the app might have been updated, please follow the instructions based on the current app version.

48F35A41

Care & Maintenance

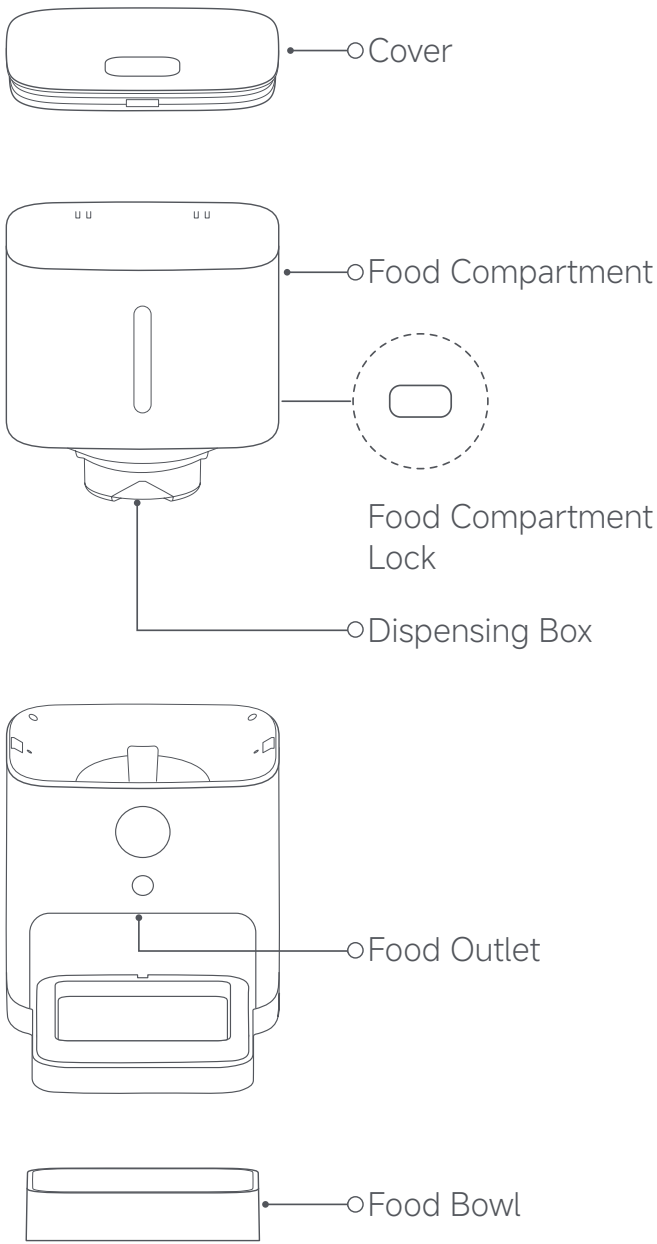

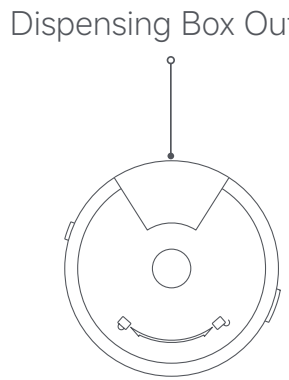

Dispensing Box Bottom

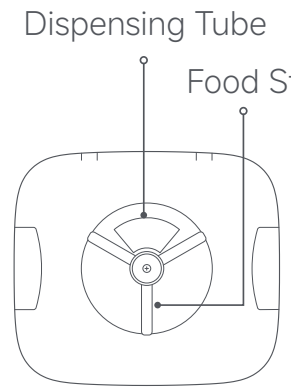

Interior of the Food Compartment

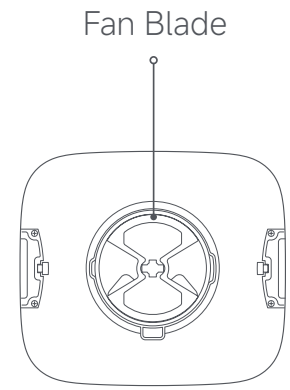

Bottom of the Food Compartment

1. Unplug the feeder, and remove the cover. Then press and hold the food compartment locks on both sides to take the food compartment out.
2. Clean the cover, the exterior, and the food outlet of the feeder with a cloth. Do not rinse them with water.
3. Remove the food bowl and clean the gaps between the weighing tray and the main body with a brush. Wash the food bowl with water and reinstall it after it is fully dry.
4. Turn the dispensing box towards to remove it.
5. Loosen the screw that fixes the food stirrer and the fan blade inside the food compartment to remove them.
6. Clean the dispensing box, food stirrer, fan blade, and food compartment. Reinstall them in place after they are fully dry.

Specifications

Name	Xiaomi Smart Pet Food Feeder 2
Model	XMWSQ02
Input	5.9 V ⎓ 1 A
Rated Power	5.9 W
Wireless Connectivity	Wi-Fi IEEE 802.11 b/g/n 2.4 GHz
Wi-Fi Operation Frequency	2400–2483.5 MHz
Wi-Fi Maximum Output	< 20 dBm
Operating Temperature	0°C to 40°C
Compatible with	Android 8.0 & iOS 12.0 or above

Power Adapter

Manufacturer	Jiangsu Chenyang Electron Co., Ltd.
Model Identifier	CYXT18-059100B3
Input Voltage	100–240 V AC
Input AC Frequency	50/60 Hz
Output Voltage	5.9 V
Output Current	1.0 A
Output Power	5.9 W
Average Active Efficiency	⩾ 74.88%
Efficiency at Low Load (10%)	⩾ 64.88%
No-load Power Consumption	⩽ 0.075 W

Warranty Notice

As a Xiaomi consumer, you benefit under certain conditions from additional warranties. Xiaomi offers specific consumer warranty benefits which are in addition to, and not instead of, any legal warranties provided by your national consumer law. The duration and conditions related to the legal warranties are provided by respective local laws. For more information about the consumer warranty benefits, please refer to Xiaomi's official website https://www.mi.com/global/support/warranty. Except as prohibited by laws or otherwise promised by Xiaomi, the after-sales services shall be limited to the country or region of the original purchase. Under the consumer warranty, to the fullest extent permitted by law, Xiaomi will, at its discretion, repair, replace or refund your product. Normal wear and tear, force majeure, abuse or damage caused by the user's negligence or fault are not warranted. The contact person for the after-sale service may be any person in Xiaomi's authorized service network, Xiaomi's authorized distributors or the final vendor who sold the products to you. If in doubt please contact the relevant person as Xiaomi may identify.

The present warranties do not apply in Hong Kong and Taiwan.

Products which were not duly imported and/or were not duly manufactured by Xiaomi and/or were not duly acquired from Xiaomi or a Xiaomi's official seller are not covered by the present warranties. As per applicable law you may benefit from warranties from the non-official retailer who sold the product. Therefore, Xiaomi invites you to contact the retailer from whom you purchased the product.

Made in China
Manufactured for: Xiaomi Communications Co., Ltd.
Manufactured by: 70mai Co., Ltd.
(a Mi Ecosystem company)
Address: Room 2220, Building 2, No. 588 Zixing Road, Minhang District, Shanghai, China
For further information, please go to www.mi.com
User Manual Version: V1.0

注意事項

使用產品前請仔細閱讀本說明書，並妥善保管。

- 請在室內使用產品。
- 使用時將產品放置在平穩地面，切勿放置在高處，以防跌落。
- 請勿將除寵物糧以外的其他物品放入儲糧桶中，可能會導致產品損壞。若長時間不使用，請收起儲糧桶內的餘糧並將儲糧桶清洗乾淨。
- 設備運行期間，切勿將手或其他異物伸入儲糧桶內或出糧口。
- 請勿將主機和稱重台浸入水中，否則導致產品內部電子器件損壞。
- 稱重台屬精密器件，請勿重壓或放置除寵物糧以外的其他物品，否則會導致器件受損。
- 清理和拆卸設備前，請先斷開電源，然後從主機底部捏住電源線接頭並拔下。切勿直接拽拉電源線，可能導致接頭變形或損壞。做好電源線收納，避免寵物撕咬電源線。
- 本裝置不適合生理、感知或智力能力不足，或缺乏經驗和知識的人士（包括兒童在內）使用，除非其安全負責人向其提供有關使用本裝置的監督或指導。
- 應監督兒童不得將本裝置當作玩具使用。
- 三個月內的幼寵不建議使用此設備。

安全資料

- 僅可使用本裝置隨附的電源裝置 (CYXT18-059100B3)。
- 若此電源裝置的外接軟電纜或電線受損，則必須由製造商、其維修代理商或類似合格人員進行更換，以免造成危險。
- 若插頭零件的插腳損壞，則不得使用電源裝置。
- 不得將電源裝置端子短路。
- 設備可使用四顆 AA 電池供電，不可使用充電電池。請勿使用遭修改或受損的電池。
- 應以正確極性插入電池。
- 請勿將裝置或電池暴露在過高溫度環境下。
- 請注意電池供電設備或電池的端子因金屬物體導致短路的風險。
- 不得混用不同類型的電池或者新舊電池。
- 應從裝置中取出耗盡的電池並安全處置。
- 請勿使用遭修改或受損的電池。
- 若裝置長時間存放而未使用，應取出電池。
- 在廢棄產品前，必須將電池從產品中取出。
- 在取出電池時，產品必須要斷電。
- 如若丟棄電池，請依照當地法律或法規要求處理。
- 電池應安全處置，投放到專門的回收點或電池回收箱中，避免隨意丟棄對環境造成污染。
- 電池發生漏液時，應使用防護器具，對電池及漏液進行收集，密封，並按照電池安全處置方式進行處理。

包裝內含

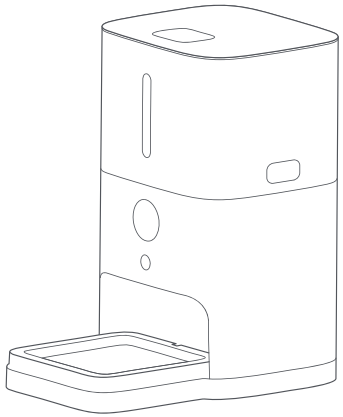

主機



食盆



吸濕盒

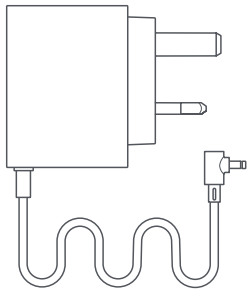

電源線

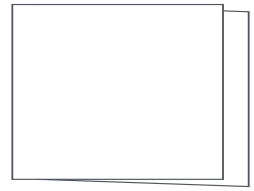

使用說明書

提示：說明書中的產品、配件、使用者介面等插圖均為示意圖，僅供參考。由於產品的更新與升級，產品實物與示意圖可能略有差異，請以實物為準。

產品介紹

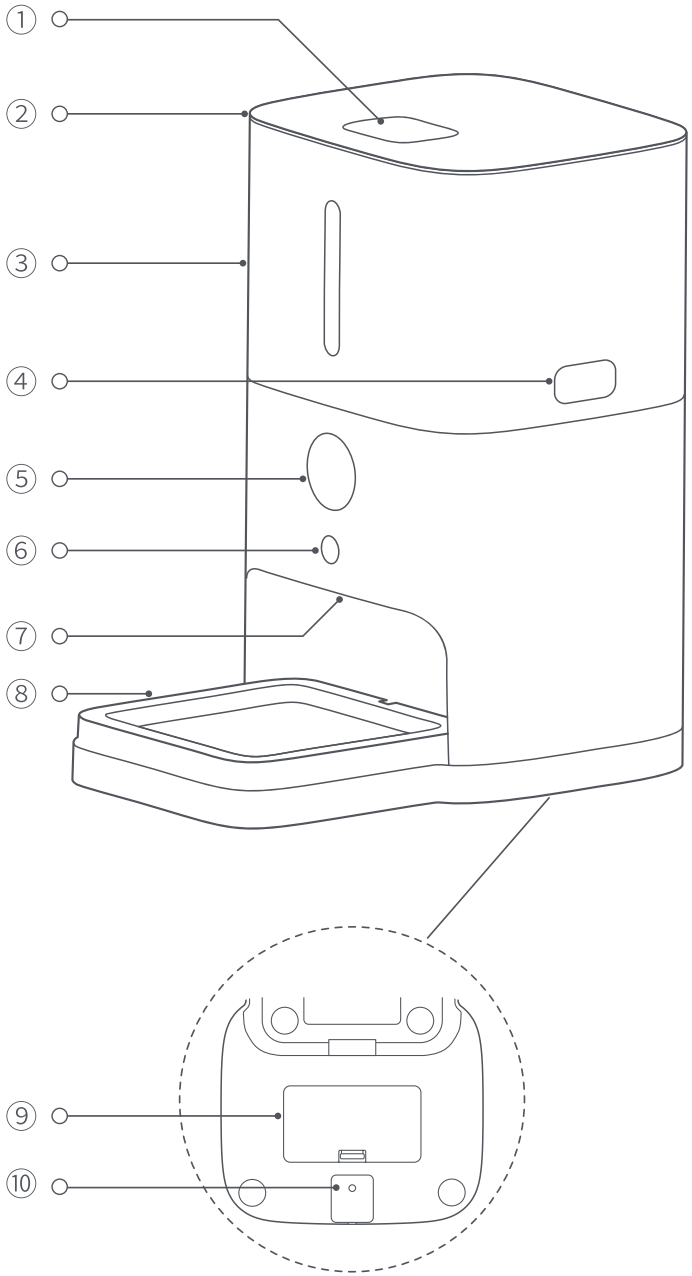

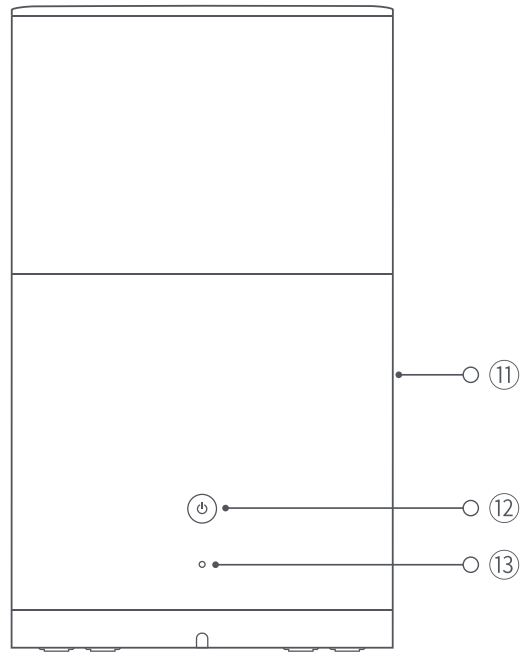

① 開蓋鍵

② 上蓋

③ 儲糧桶

④ 儲糧桶鎖扣

⑤ 顯示螢幕

⑥ 餵食鍵

⑦ 出糧口

⑧ 稱重台

⑨ 電池倉蓋

⑩ 電源接口

⑪ 機身

⑫ 電源鍵

- 點按開機/關機

⑬ 復位孔

- 開機後，用卡針短按開啟/關閉Wi-Fi；
- 用卡針長按 7 秒左右，使設備恢復出廠設定；
- 用卡針長按並同時長按餵食鍵約 3 秒可開啟/關閉兒童鎖。

顯示螢幕顯示

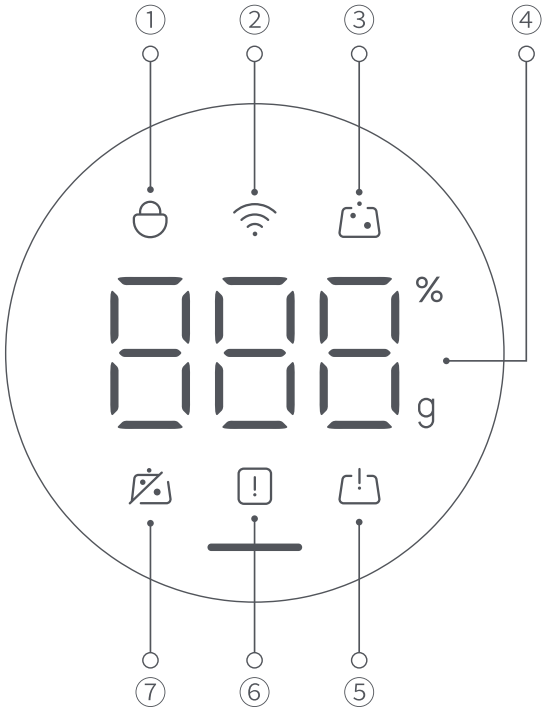

① 兒童鎖

此標誌表示兒童鎖已開啟，在此期間，設備端電源鍵可正常使用，其他按鍵無效。

② Wi-Fi 指示燈

- 等待連網：Wi-Fi 標誌閃爍
- 正在連網：Wi-Fi 標誌快速閃爍
- 網絡設定成功：Wi-Fi 標誌常亮
- 斷開連接：Wi-Fi 標誌熄滅

③ 出糧指示燈

按一下餵食鍵出糧時，此標誌閃爍。

④ 食盆糧食克數

顯示食盆中食物重量，單位為 g。

提示：若在米家應用程式中設定了餵食計畫，顯示食盆中食物重量和計畫百分比。

⑤ 食盆異常提醒

此標誌表示食盆異常，請先清空食盆並擺正，然後按照米家應用程式提示進行校準。

⑥ 餘糧不足提醒

此標誌表示餘糧不足，請及時加糧。

⑦ 卡糧提醒

此標誌表示出糧口卡糧，請按照米家應用程式提示清理。

安裝

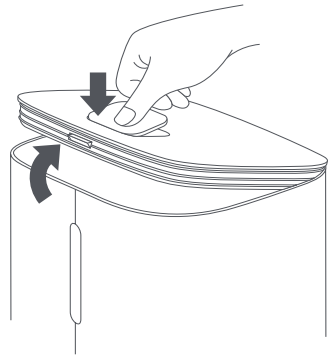

1. 打開上蓋：如圖所示，按壓開蓋鍵下方，並向上提起上蓋。

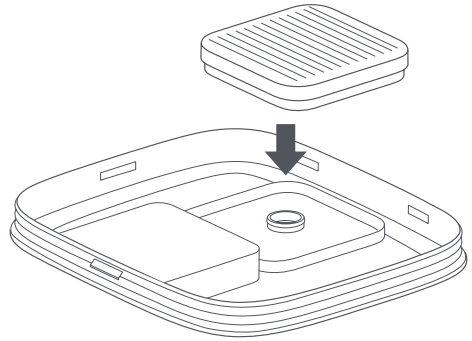

2. 安裝吸濕盒：將吸濕盒安裝進上蓋內部的卡槽。

提示：建議每個月更換一次吸濕盒，破損勿用。請勿將吸濕盒浸入水中。

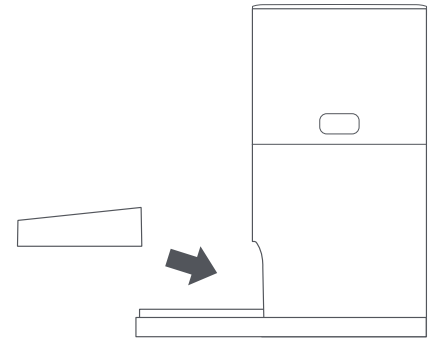

3. 安裝食盆：將食盆高的一側朝向出糧口，水平放置在稱重台上。

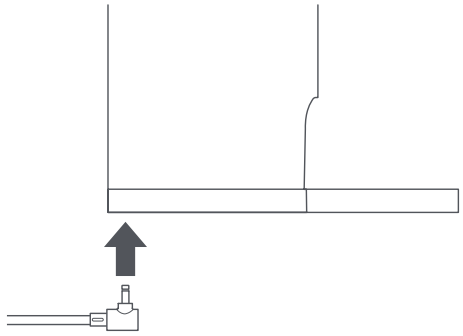

4. 接通電源：將電源線垂直插入主機底座的電源接口，打開電源開關。使用過程中請保持設備通電。

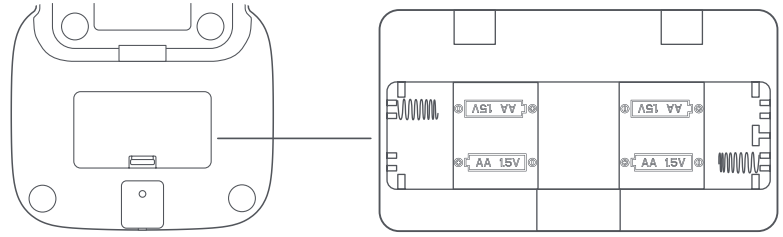

提示：

- 安裝備用電池（電池需要另購）：打開電池倉蓋，按照倉內正負極指示，安裝 4 顆 AA 乾電池。
- 安裝備用電池後，斷電時設備仍能正常工作。

使用

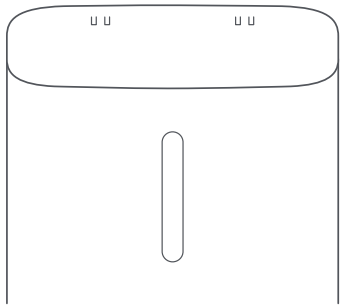

1. 加糧：打開上蓋並新增寵物糧，裝回上蓋。

提示：支援 12 mm 以下的乾糧和混合凍乾糧，不支援純凍乾糧。

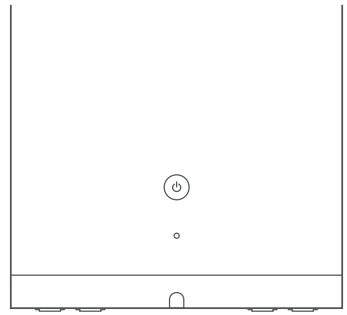

2. 開機：點一下電源鍵開機，顯示螢幕亮起。

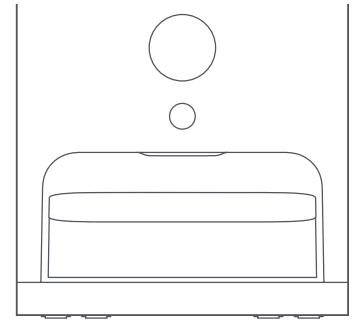

3. 稱重校準：確保食盆為空，長按餵食鍵約 7 秒，顯示螢幕顯示食盆重量為 0 g，且食盆異常標誌消失，校準完成。

提示：確保食盆不受擠壓或觸碰，以免影響校準準確性。

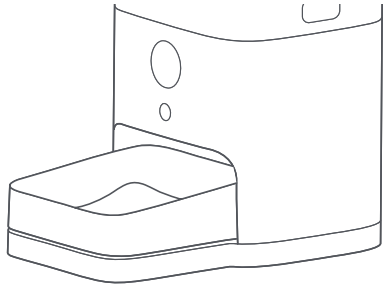

4. 單次出糧：點一下餵食鍵，每次出一份糧，可多次點一下操作。

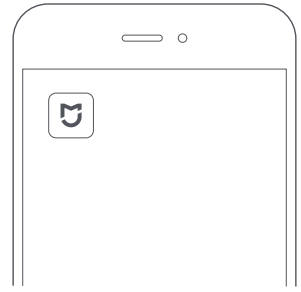

5. 自動餵食計畫：連接米家應用程式後，在米家應用程式上設定餵食計畫，定時出糧。

掃碼查看拆洗和安裝影片

連接米家 APP

本產品已連接米家，可透過米家APP操控。

掃描二維碼，下載並安裝米家APP，已安裝米家APP的用戶將直接進入裝置連接頁面。或在Google Play商店及Apple App Store搜尋「米家」，下載並安裝米家APP。

打開米家APP首頁，在頁面右上角點選「+」，根據APP提示方式增加裝置。

提示：由於米家APP的升級與更新，實際操作可能與本產品描述略有差異，請按照目前最新米家APP版本指引進行操作。

48F35A41

清理與維護

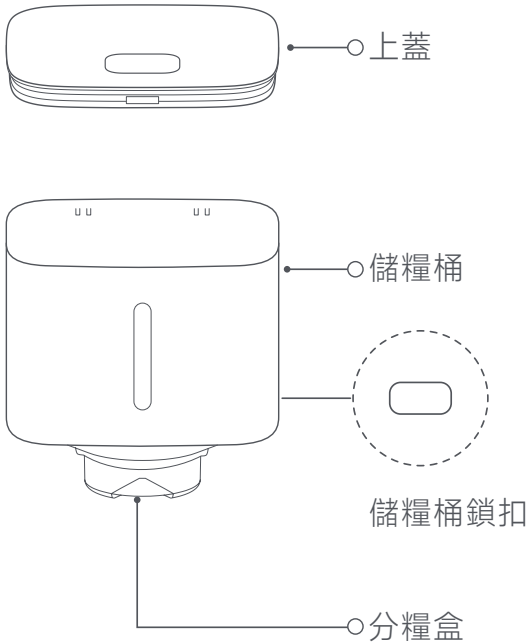

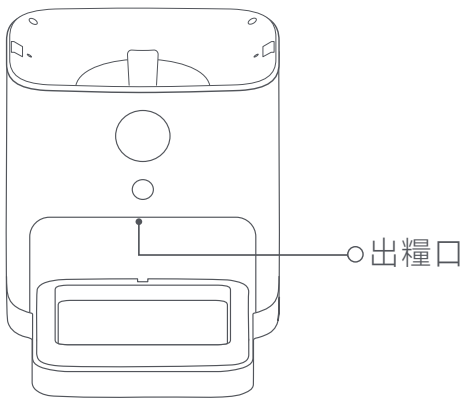

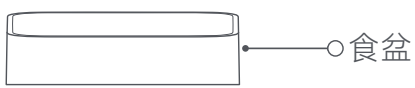

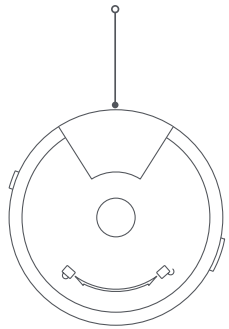

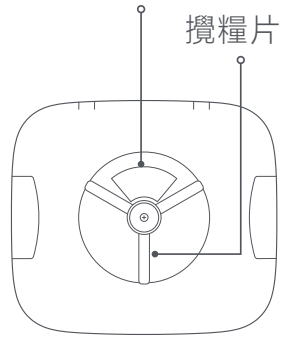

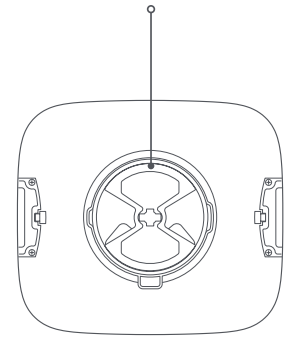

1. 斷開電源，取下上蓋，按住兩側儲糧桶鎖扣，提出儲糧桶。
2. 使用抹布擦拭上蓋、機身外部和出糧口，切勿用水沖洗。
3. 取下食盆，使用刷子清潔稱重台和機身間的夾縫。用水清洗食盆，晾乾後裝回原位。
4. 將分糧盒朝 方向轉動並取下。
5. 從儲糧桶內部轉松固定螺絲，取下攪糧片和分隔扇葉。
6. 逐一清洗分糧盒、攪糧片、分隔扇葉和儲糧桶，晾乾後裝回原位。

基本規格

產品名稱	Xiaomi 智能寵物餵食器 2
產品型號	XMWSQ02
輸入參數	5.9 V ⎓ 1 A
額定功率	5.9 W
無線連接	Wi-Fi IEEE 802.11 b/g/n 2.4 GHz
Wi-Fi 運作頻率	2400–2483.5 MHz
Wi-Fi 最大輸出	< 20 dBm
工作溫度	0°C ~ 40°C
支援系統	Android 8.0 或 iOS 12.0 及以上

適配器

製造商	江蘇辰陽電子有限公司
型號辨識碼	CYXT18-059100B3
輸入電壓	100–240 V AC
輸入 AC 頻率	50/60 Hz
輸出電壓	5.9 V
輸出電流	1.0 A
輸出功率	5.9 W
平均運作功率	≥ 74.88%
低負載時的效率 (10%)	≥ 64.88%
無負載耗電量	≤ 0.075 W

中國製造
委託商：小米通訊技術有限公司
製造商：上海七十邁數字科技有限公司
（小米生態鏈企業）
製造商地址：上海市閔行區紫星路588號2幢2220室
服務電話：852-30773620
本產品售後服務請查詢官網：www.mi.com/hk/service
說明書版本號：V1.0

التدابير الوقائية

اقرأ هذا الدليل بعناية قبل الاستخدام واحتفظ به للرجوع إليه مستقبلاً.

- جهاز التغذية مصمم للاستخدام في الأماكن الداخلية.
- ضع جهاز التغذية على سطح ثابت أثناء الاستخدام. لا تضعه في مكان مرتفع لتجنب سقوطه.
- لا تضع أي شيء غير طعام الحيوانات الأليفة في حجرة الطعام لتجنب تلف جهاز التغذية. إذا لم يتم استخدام جهاز التغذية لفترة طويلة، قم بتخزين الطعام المتبقي للحيوانات الأليفة ونظّف حجرة الطعام.
- لا تضع يديك أو أي أجسام غريبة في حجرة الطعام أو مخرج الطعام أثناء الاستخدام.
- لا تغمر الهيكل الرئيسي وصينية التوزين في الماء لتجنب تلف الدوائر الإلكترونية الداخلية.
- صينية التوزين هي جزء دقيق. لا تضغط عليها بقوة أو تستخدمها لتوزين أشياء غير طعام الحيوانات الأليفة؛ وإلا فقد تتلف.
- قبل تنظيف وتفكيك جهاز التغذية، قم بإيقاف تشغيله ثم امسك واسحب موصل سلك الطاقة من أسفل جهاز التغذية. لا تسحب سلك الطاقة مباشرة لتجنب تشوه أو تلف الموصل. أبقِ سلك الطاقة في مكان آمن لمنع الحيوانات الأليفة من تمزيقه أو عضه.
- هذا الجهاز غير مخصص للاستخدام بواسطة أطفال أو أشخاص يعانون من إعاقات جسدية أو حسية أو عقلية أو لديهم نقص في الخبرة والمعلومات إلا إذا خضعوا للإشراف أو تم تزويدهم بالإرشادات المتعلقة باستخدام الجهاز من قبل شخص مسؤول عن سلامتهم.
- ينبغي المراقبة الأطفال كي لا يعبثوا بالجهاز.
- لا يُفضل استخدام جهاز التغذية للحيوانات الأليفة الصغيرة التي تقل عن ثلاثة أشهر من العمر.

معلومات السلامة

- استخدم فقط محول الطاقة المزود (CYXT18-059100B3) لهذا الجهاز.
- في حالة تلف الكابل المرن الخارجي أو سلك محول الطاقة هذا، يجب استبداله من قبل الجهة المصنعة أو وكيل الخدمة التابع لها أو أشخاص مؤهلين لتجنب المخاطر.
- لا يجب استخدام محول الطاقة إذا كانت أسنان جزء القابس متضررة.
- يجب عدم تعريض أطراف محول الطاقة لماس كهربائي.
- يمكن تشغيل جهاز التغذية بواسطة أربع بطاريات AA. لا تستخدم بطاريات قابلة لإعادة الشحن. لا تستخدم بطاريات معدلة أو تالفة.
- يجب إدخال البطارية بالقطبية الصحيحة.
- لا تعرض الجهاز أو البطارية لدرجات حرارة مفرطة.
- انتبه لخطر حدوث ماس كهربائي في أطراف توصيل الجهاز الذي يعمل بالبطارية أو البطارية بفعل أشياء معدنية.
- يجب عدم الخلط بين أنواع مختلفة من البطاريات أو البطاريات الجديدة والمستعملة.
- يجب إزالة البطاريات المستنفذة من الجهاز والتخلص منها بطريقة آمنة.
- لا تستخدم بطاريات معدلة أو تالفة.
- في حالة تخزين الجهاز وعدم استخدامه لفترة زمنية طويلة، يجب إزالة البطاريات.
- قبل التخلص من جهاز التغذية، أزل البطارية أولاً.
- عند إزالة البطاريات، قم بفصل جهاز التغذية من الطاقة أولاً.
- عند التخلص من البطارية، يجب الامتثال للقوانين أو اللوائح المحلية.
- يجب التخلص من البطاريات في منشأة تدوير محددة أو سلة إعادة تدوير للبطاريات للتخلص منها بصورة آمنة. قد يؤدي التخلص غير الصحيح من البطاريات المستعملة إلى إلحاق ضرر بالبيئة.
- في حالة تسريب البطارية، ارتدي معدات الوقاية لجمع وإغلاق البطاريات وأي تسريب، ثم تخلص منها بصورة آمنة.

محتويات العلبة

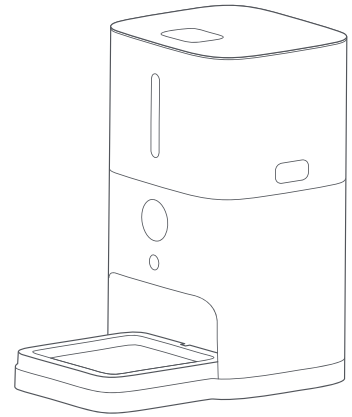

جهاز التغذية



وعاء الطعام



الخرطوشة المجففة

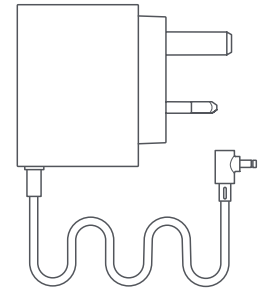

سلك الطاقة

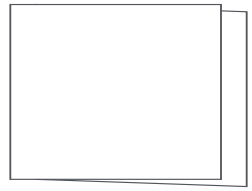

دليل المستخدم

ملاحظة: الرسوم التوضيحية للمنتج والملحقات وواجهة المستخدم في دليل المستخدم يتم توفيرها كمرجع فقط. وقد يختلف المنتج والوظائف الفعلية بسبب إدخال تحسينات على المنتج.

نظرة عامة حول المنتج

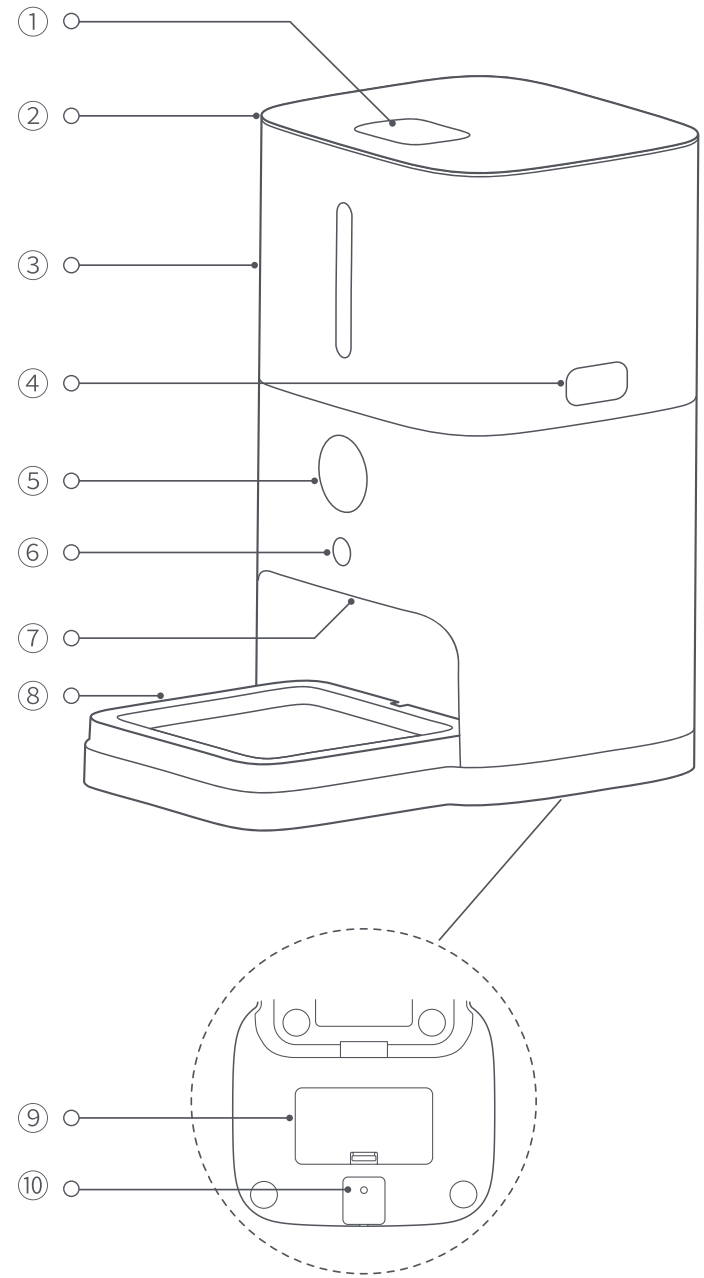

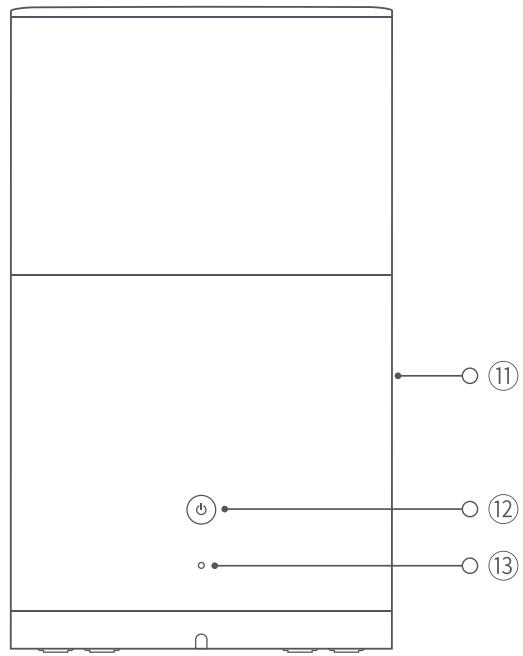

① زر تحرير الغطاء

② غطاء

③ حجرة الطعام

④ قفل حجرة الطعام

⑤ الشاشة

⑥ زر التوزيع

⑦ مخرج الطعام

⑧ صينية التوزين

⑨ غطاء البطارية

⑩ منفذ الطاقة

⑪ الهيكل الرئيسي

⑫ زر الطاقة

- اضغط لتشغيل أو إيقاف تشغيل جهاز التغذية.

⑬ زر إعادة الضبط

تأكد أن جهاز التغذية قيد التشغيل.

- اضغط على زر إعادة الضبط بدبوس لتمكين أو تعطيل اتصال Wi-Fi.
- اضغط مع الاستمرار باستخدام دبوس لمدة 7 ثوانٍ لاستعادة جهاز التغذية إلى إعدادات ضبط المصنع.
- اضغط مع الاستمرار باستخدام دبوس واضغط في نفس الوقت مع الاستمرار على زر التوزيع لمدة 3 ثوانٍ لتمكين أو تعطيل وظيفة القفل ضد عبث الأطفال.

تعليمات الشاشة

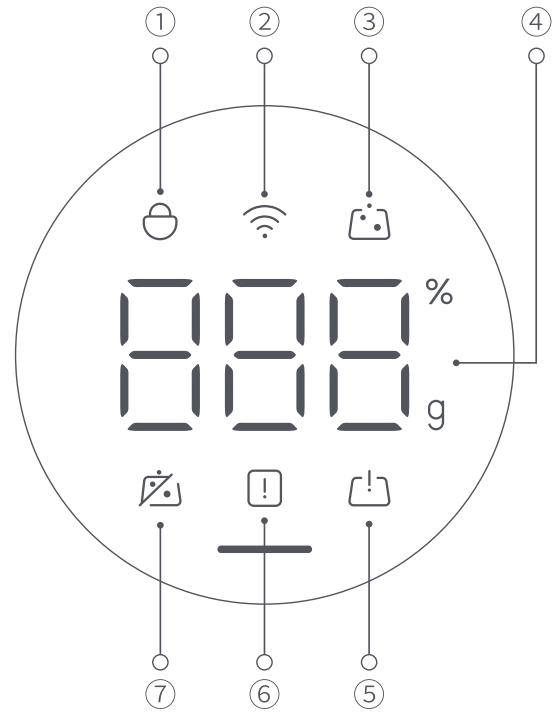

① القفل ضد عبث الأطفال

عندما يضيء المؤشر، يتم تمكين وظيفة القفل ضد عبث الأطفال ولن تعمل الأزرار الموجودة على جهاز التغذية باستثناء زر الطاقة.

② مؤشر Wi-Fi

- وميض: بانتظار الاتصال بشبكة
- وميض سريع: الاتصال بشبكة
- مضيء: تم ضبط تكوين الشبكة بنجاح
- متوقف: الشبكة غير متصلة

③ مؤشر التوزيع

اضغط على زر التوزيع، وسيومض مؤشر التوزيع.

④ وزن الطعام

القيمة المعروضة هي وزن الطعام (غم) في وعاء الطعام.

ملاحظة: إذا تم ضبط الجدول الزمني للتغذية في تطبيق Mi Home/Xiaomi Home، ستعرض الشاشة وزن الطعام (غم) أولاً ثم التبديل إلى النسبة المئوية من وزن الطعام الموزع إلى الطعام الكلي للحيوان الأليف.

⑤ خطأ في وعاء الطعام

عندما يضيء المؤشر، فهناك خطأ يحدث في وعاء الطعام. قم بتفريغ وعاء الطعام، وضعه في مكانه، ثم قم بمعايرته كما هو موضح في تطبيق Mi Home/ Xiaomi Home.

⑥ الطعام غير كافٍ

عندما يضيء المؤشر، يكون الطعام غير كافٍ. قم بتعبئة حجرة الطعام في الوقت المناسب.

⑦ تذكير الانسداد

عندما يضيء المؤشر، يكون مخرج الطعام مسدوداً. قم بتنظيفه كما هو موضح في تطبيق Mi Home/Xiaomi Home.

ما طريقة التثبيت

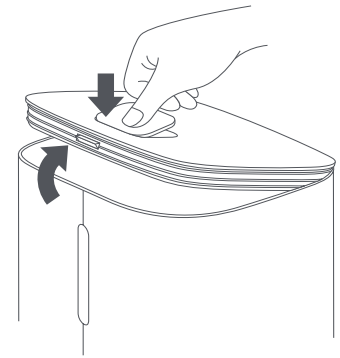

1. اضغط على الجزء السفلي من زر تحرير الغطاء وارفع الغطاء لفتحه.

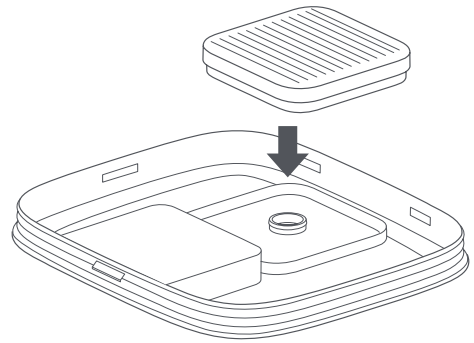

2. ثبت الخرطوشة المجففة في الفتحة داخل الغطاء.

ملاحظة: يُفضل استبدال الخرطوشة المجففة مرة كل شهر. لا تستخدمها في حال تعرضت للتلف. لا تغمرها في الماء.

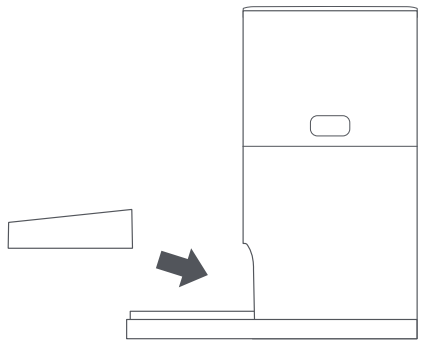

3. ضع وعاء الطعام بشكل أفقي على صينية التوزين بحيث يواجه الجانب العلوي مخرج الطعام.

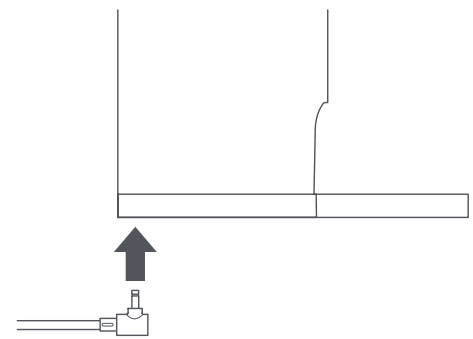

4. التوصيل بالطاقة: قم بتوصيل سلك الطاقة رأسياً في منفذ الطاقة على قاعدة جهاز التغذية لتوصيل جهاز التغذية بالطاقة. أبقِ جهاز التغذية يعمل أثناء الاستخدام.

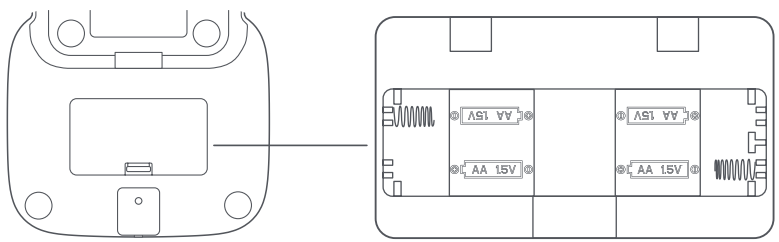

ملاحظات:

- يمكنك فتح غطاء البطارية وتثبيت أربع بطاريات AA. تأكد من توجيه القطبين الموجب والسالب في الاتجاه الصحيح.
- يمكن للبطاريات ضمان بقاء جهاز التغذية قيد العمل بشكل طبيعي عند فصله من الطاقة. البطارية غير مشمولة وتباع منفصلة.

ما طريقة الاستخدام

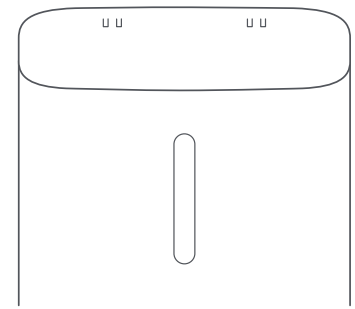

1. افتح الغطاء لإضافة طعام الحيوان الأليف، ثم أغلق الغطاء.

ملاحظة: يدعم جهاز التغذية توزيع الأطعمة الجافة والأطعمة المجمدة المختلطة بقطر حبة أقل عن 12 ملم. الطعام المجفف والمجمد بشكل نقي غير مدعوم.

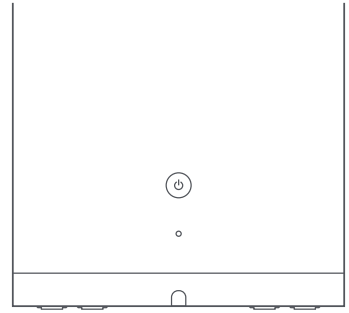

2. اضغط على زر الطاقة لتشغيل جهاز التغذية، وستضيئ الشاشة.

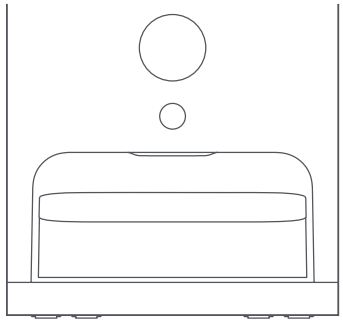

3. معايرة الوزن: تأكد من أن وعاء الطعام فارغ واضغط على زر التوزيع لمدة 7 ثوانٍ تقريباً. ستعرض الشاشة أن وزن وعاء الطعام 0 غم وسوف يختفي مؤشر خطأ وعاء الطعام، مما يشير إلى اكتمال عملية المعايرة.

ملاحظة: لضمان دقة المعايرة، لا تضغط على وعاء الطعام أو تلمسه أثناء المعايرة.

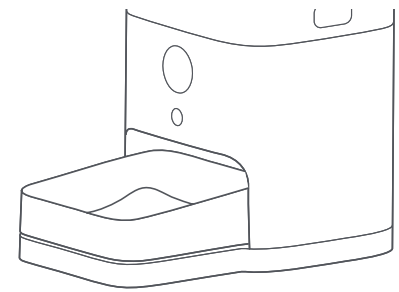

4. اضغط على زر التوزيع لتوزيع جرعة واحدة. لتوزيع جرعات متعددة، اضغط على زر التوزيع عدة مرات.

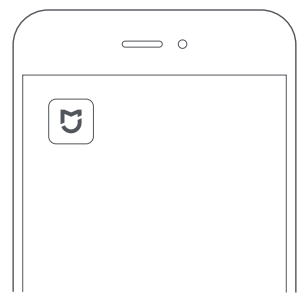

5. جدول التغذية التلقائية: بعد اتصال جهاز التغذية مع تطبيق Mi Home/Xiaomi Home، يمكنك ضبط جدول تغذية للتوزيع المجدول.

قم بمسح رمز الاستجابة السريعة (QR) لمشاهدة الفيديو التعليمي حول التثبيت والتفكيك والتنظيف.

الاتصال بتطبيق Mi Home/Xiaomi Home

يعمل هذا المنتج من خلال تطبيق Mi Home/Xiaomi Home*. تحكم في جهازك من خلال تطبيق Mi Home/Xiaomi Home.

امسح كود QR ضوئيًا لتنزيل التطبيق وتثبيته. سيتم توجيهك إلى صفحة إعداد الاتصال في حال كان التطبيق مثبتًا بالفعل. أو ابحث عن "Mi Home/Xiaomi Home" في متجر التطبيقات لتنزيله وتثبيته.

افتح تطبيق Mi Home/Xiaomi Home، واضغط على "+" في أعلى الجانب الأيسر، ثم اتبع المطالبات لإضافة جهازك.

* تتم الإشارة إلى التطبيق باسم تطبيق Xiaomi Home في أوروبا (عدا روسيا). وينبغي التعامل مع اسم التطبيق الذي يظهر على جهازك على أنه افتراضي.

ملاحظة: ربما قد تم تحديث إصدار التطبيق، الرجاء اتباع التعليمات استنادًا إلى إصدار التطبيق الحالي.

48F35A41

العناية والصيانة

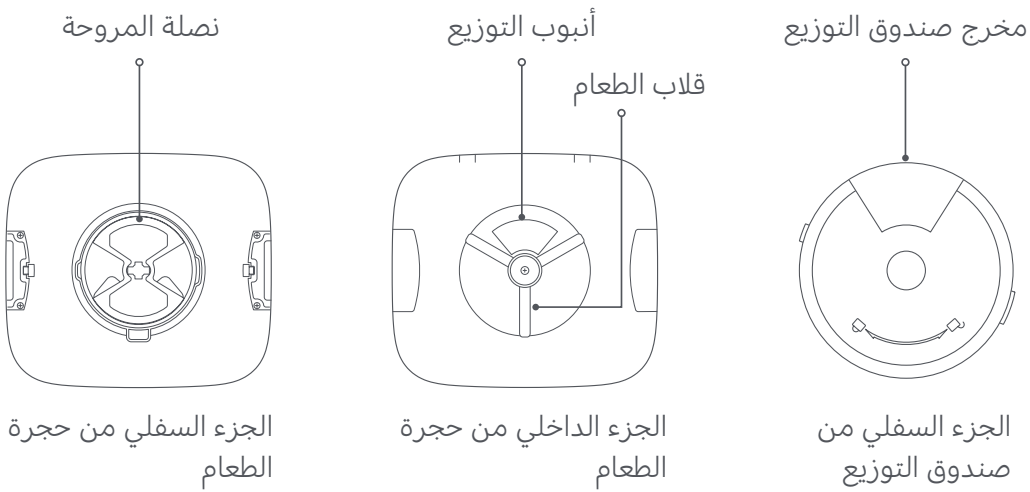

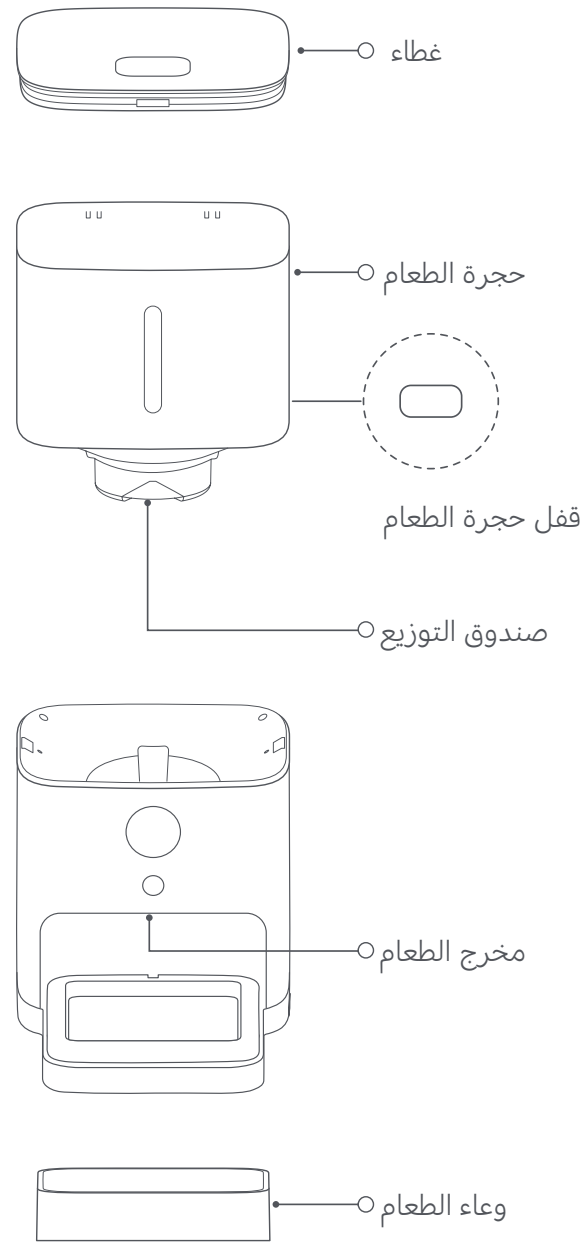

1. قم بفصل جهاز التغذية من التيار الكهربائي، وقم بإزالة الغطاء. ثم اضغط مع الاستمرار على أقفال حجرة الطعام على كلا الجانبين لإخراج حجرة الطعام.
2. نظف الغطاء والجزء الخارجي ومخرج الطعام الخاصة بـ جهاز التغذية بقطعة قماش. لا تغسلها بالماء.
3. قم بإزالة وعاء الطعام ونظف الفجوات الموجودة بين صينية التوزين والهيكل الرئيسي بفرشاة. اغسل وعاء الطعام بالماء وأعد تثبيته بعد أن يجف تمامًا.
4. قم بتدوير صندوق التوزيع نحو لإزالته.
5. قم بفك البرغي الذي يثبت قلاب الطعام ونصلة المروحة داخل حجرة الطعام لإزالتهم.
6. نظّف صندوق التوزيع، وقلاب الطعام، ونصلة المروحة، وحجرة الطعام. أعد تركيبها في مكانها بعد أن تجف تمامًا.

المواصفات

الاسم	جهاز تغذية الحيوانات الأليفة الذكي 2 من Xiaomi
الطراز	XMWSQ02
الإدخال	5.9 فولت ⎓ 1 أمبير
الطاقة المقدرة	5.9 واط
الاتصال اللاسلكي	Wi-Fi IEEE 802.11 b/g/n 2.4 جيجاهرتز
تردد تشغيل شبكة Wi-Fi	2400–2483.5 ميجاهرتز
الخرج الأقصى لشبكة Wi-Fi	< 20 ديسيبل ميلي واط
درجة حرارة التشغيل	0 إلى 40 درجة مئوية
متوافق مع	Android 8.0 وiOS 12.0 أو الإصدارات الأحدث

محول الطاقة

الجهة المصنّعة	Jiangsu Chenyang Electron Co., Ltd.
معرف الطراز	CYXT18-059100B3
جهد الإدخال	100–240 فولت تيار متردد
تردد التيار المتردد للإدخال	60/50 هرتز
فلطية الإخراج	5.9 فولت
تيار الإخراج	1.0 أمبير
طاقة الإخراج	5.9 واط
متوسط الكفاءة الفعالة	≥ 74.88%
الكفاءة عند الحمل المنخفض (10%)	≥ 64.88%
استهلاك الطاقة بدون حمل	≤ 0.075 واط

إشعار الضمان

بصفتك مستهلكًا لدى Xiaomi ، يمكنك الاستفادة من الضمانات الإضافية بموجب شروط معينة. تقدم Xiaomi مزايا ضمان استهلاكية محددة بالإضافة إلى، وليس بدلاً من، أي ضمانات قانونية ينص عليها قانون المستهلك الوطني. يتم توفير المدة والشروط المتعلقة بالضمانات القانونية بموجب القوانين المحلية المعنية. لمزيد من المعلومات حول مزايا الضمان الاستهلاكي، يرجى الرجوع إلى موقع Xiaomi الرسمي https://www.mi.com/global/support/warranty. باستثناء ما تحظره القوانين أو ما تعهدت به Xiaomi، تقتصر خدمات ما بعد البيع على بلد أو منطقة الشراء الأصلي. بموجب الضمان الاستهلاكي، وإلى أقصى حد يسمح به القانون، ستقوم Xiaomi، حسب تقديرها، بإصلاح منتجك أو استبداله أو إرجاعه. لا يشمل الضمان التلف او التمزق العادي أو القوة القاهرة أو سوء الاستخدام أو التلف الناجم عن إهمال المستخدم أو خطأه. يمكن أن يكون الشخص المسؤول عن خدمة ما بعد البيع أي شخص في شبكة الخدمات المعتمَدة لشركة Xiaomi أو الموزعين المعتمدين لشركة Xiaomi أو البائع النهائي الذي قام ببيع المنتجات لك. إذا كنت في شك، فيرجى الاتصال بالشخص المعني، حيث قد تحدده Xiaomi.

لا تنطبق الضمانات الحالية في هونغ كونغ وتايوان.

لا تشمل الضمانات الحالية المنتجات التي لم تستورد و / أو لم يتم تصنيعها على النحو المطلوب من قبل شركة Xiaomi و / أو لم يتم الحصول عليها من شركة Xiaomi أو بائع رسمي تابع لها. وفقًا للقانون المعمول به، قد تستفيد من ضمانات بائع التجزئة غير الرسمي الذي باع المنتج. لذلك، تناشدك شركة Xiaomi بالاتصال ببائع التجزئة الذي اشتريت منه المنتج.

صنع في الصين
تمّ التصنيع لصالح شركة: Xiaomi Communications Co., Ltd.
الجهة المصنّعة: 70mai Co., Ltd.
(إحدى شركات نظام Mi الشامل)
العنوان: Room 2220, Building 2, No. 588 Zixing Road, Minhang District, Shanghai, China
لمزيد من المعلومات، الرجاء الانتقال إلى موقع www.mi.com
إصدار دليل المستخدم: الإصدار 1.0

UK REP.
Xiaomi Technology UK Limited
Davidson House, Forbury Square, Reading, Berkshire RG1 3EU
contact@support.mi.com

