EN Illustrations of product, accessories, and user interface in the user manual are for reference purposes only. Actual product and functions may vary due to product enhancements.

DE Abbildungen des Produkts, des Zubehörs und der Benutzeroberfläche in der Benutzerhandbuch dienen nur als Referenz. Die tatsächlichen Produkte und Funktionen können aufgrund von Produktverbesserungen variieren.

FR Les illustrations du produit, les accessoires et l'interface utilisateur présents dans le manuel d'utilisation sont uniquement fournis à titre indicatif. Le produit actuel et les fonctions effectives peuvent varier en raison des améliorations apportées au produit.

IT Le illustrazioni del prodotto, degli accessori e dell'interfaccia utente nel manuale utente sono esclusivamente a scopo di riferimento. Il prodotto effettivo e le relative funzioni possono variare a causa dei miglioramenti apportati al prodotto stesso.

ES Las ilustraciones del producto, los accesorios y la interfaz de usuario del manual de usuario son solo para fines de referencia. El producto y las funciones actuales pueden variar debido a mejoras del producto.

RU Иллюстрации изделия, комплектующих и пользовательского интерфейса в руководстве пользователя представлены исключительно в ознакомительных целях. Фактические характеристики прибора и его функции могут отличаться в связи с улучшениями продукта.

AR ملاحظة: الرسوم التوضيحية للمنتج والملحقات وواجهة المستخدم في دليل المستخدم يتم توفيرها كمرجع فقط. وقد يختلف المنتج والوظائف الفعلية بسبب إدخال تحسينات على المنتج.

NL Afbeeldingen van het product, accessoires en UI in de gebruikershandleiding zijn alleen ter referentie. Het daadwerkelijke product en de functionaliteit kunnen variëren door productverbeteringen.

UK Ілюстрації виробу, приладдя та користувацького інтерфейсу, наведені в цьому посібнику користувача, призначено виключно для довідки. Фактичний виріб і його функції можуть відрізнятися через подальше вдосконалення.

PT As ilustrações do produto, os acessórios e a interface de utilizador no manual do utilizador são apenas para referência. O verdadeiro produto e respetivas funções podem variar consoante os melhoramentos.

EN For further information, please go to www.mi.com
For detailed e-manual, please go to www.mi.com/global/service/userguide

DE Weitere Informationen finden Sie auf www.mi.com
Ein detailliertes elektronisches Handbuch finden Sie unter www.mi.com/global/service/userguide

FR Pour plus d'informations, rendez-vous sur www.mi.com
Pour obtenir un manuel électronique détaillé, rendez-vous sur le site www.mi.com/global/service/userguide

IT Per ulteriori informazioni, visitare il sito www.mi.com
Il manuale elettronico dettagliato è disponibile all'indirizzo www.mi.com/global/service/userguide

ES Para obtener más información, visite www.mi.com
Para un manual electrónico detallado, vaya a www.mi.com/global/service/userguide

RU Чтобы получить дополнительную информацию, посетите сайт www.mi.com
Подробное электронное руководство см. по адресу www.mi.com/global/service/userguide

AR لمزيد من المعلومات، الرجاء الانتقال إلى موقع www.mi.com
للحصول على دليل إلكتروني مفصل، يُرجى الانتقال إلى www.mi.com/global/service/userguide

NL Ga voor meer informatie naar www.mi.com
Een uitgebreide elektronische handleiding vindt u op www.mi.com/global/service/userguide

UK Щоб дізнатися більше, відвідайте сайт www.mi.com.
Докладний електронний посібник можна знайти за адресою www.mi.com/global/service/userguide.

PT Para mais informações, consulte o site www.mi.com
Para consultar o manual detalhado online, visite www.mi.com/global/service/userguide

Original instructions

CE.00.0068.83-A

XIAOMI Electric Scooter 4 Pro User Manual

Xiaomi Elektroroller 4 Pro Benutzerhandbuch

Manuel d'utilisation de Xiaomi Electric Scooter 4 Pro

Manuale utente Xiaomi Electric Scooter 4 Pro

Manual de usuario de Xiaomi Electric Scooter 4 Pro

Руководство пользователя для Электросамоката Xiaomi Electric Scooter 4 Pro

دليل المستخدم للسكوتر الكهربائي Xiaomi من Pro 4

Gebruikershandleiding Xiaomi Elektrische Step 4 Pro

Посібник користувача для Електричного самоката Xiaomi 4 Pro

Manual do utilizador da Trotinete elétrica Xiaomi 4 Pro

Product Overview / Produktübersicht / Présentation du produit / Panoramica del prodotto / Descripción general del producto / Обзор изделия / نظرة عامة حول المنتج / Productoverzicht / Опис продукту/Visão geral do produto

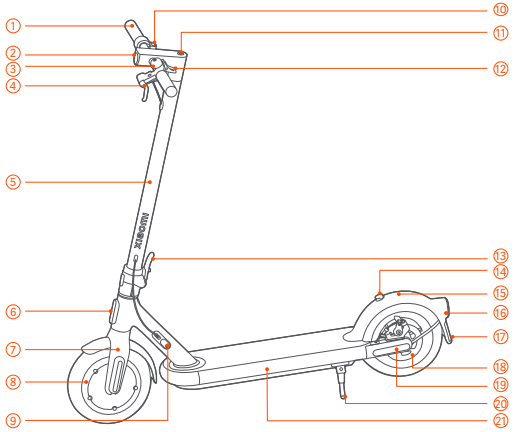

1
EN Handlebar
DE Lenker
FR Guidon
IT Manubrio
ES Manillar
RU Руль
AR المقود
NL Stuur
UK Кермо
PT Guiador

2
EN Front Light
DE Scheinwerfer
FR Phare
IT Luce anteriore
ES Luz delantera
RU Передняя фара
AR المصباح الأمامي
NL Voorlicht
UK Передня фара
PT Luz frontal

3
EN Scooter Bell
DE Klingel
FR Sonnette de la trottinette
IT Campanello
ES Timbre del patinete
RU Сигнальный звонок
AR جرس السكوتر
NL Stepbel
UK Дзвоник самоката
PT Campainha da trotinete

4
EN Brake Lever
DE Bremshebel
FR Levier de frein
IT Leva del freno
ES Palanca de freno
RU Тормозная ручка
AR ذراع المكبح
NL Remhendel
UK Важіль гальма
PT Alavanca do travão

5
EN Stem
DE Vorbau
FR Potence
IT Asta
ES Eje
RU Рулевая стойка
AR القضيب ا
NL Stuurpen
UK Стійка
PT Haste

6
EN Reflector
DE Reflektor
FR Réflecteur
IT Riflettore
ES Reflector
RU Отражатель
AR العاكس
NL Reflector
UK Відбивач
PT Refletor

7
EN Front Fork
DE Vordergabel
FR Fourche avant
IT Forcella anteriore
ES Horquilla delantera
RU Вилка передней оси
AR الشوكة الأمامية
NL Voorvork
UK Передня вилка
PT Suspensão dianteira

8
EN Wheel Motor
DE Radmotor
FR Moteur-roue
IT Ruota motrice
ES Motor de la rueda
RU Двигатель колеса
AR موتور العجلة
NL Wielmotor
UK Колісний двигун
PT Motor da roda

9
EN Charging Port
DE Ladeanschluss
FR Port de charge
IT Porta di ricarica
ES Puerto de carga
RU Разъем для зарядки
AR منفذ الشحن
NL Oplaadpoort
UK Порт для заряджання
PT Porta de carregamento

10
EN Accelerator
DE Gashebel
FR Accélérateur
IT Acceleratore
ES Acelerador
RU Рычаг газа
AR ذراع المسارع
NL Versneller
UK Кнопка акселератора
PT Acelerador

11
EN Control Panel & Power Button
DE Bedienfeld & Startknopf
FR Panneau de contrôle et bouton d'alimentation
IT Pannello di comando e pulsante di accensione
ES Panel de control y botón de encendido
RU Панель управления и кнопка питания
AR لوحة التحكم وزر التشغيل
NL Bedieningspaneel en aan-/uitknop
UK Панель керування та кнопка живлення
PT Painel de controlo e botão de alimentação

12
EN Bell Lever
DE Klingelhebel
FR Levier de sonnette de la trottinette
IT Leva del campanello
ES Palanca del timbre del patinete
RU Ручка звонка
AR ذراع جرس السكوتر
NL Belklepel
UK Важіль дзвоника
PT Alavanca da campainha

13
EN Quick Release Lever
DE Schnelllösehebel
FR Levier de libération rapide
IT Leva di sgancio rapido
ES Palanca de liberación rápida
RU Рычаг фиксатора
AR ذراع التحرير السريع
NL Snelspanhendel
UK Важіль фіксатора
PT Alavanca de remoção rápida

14
EN Buckle
DE Schloss
FR Système d'attache
IT Punto di aggancio
ES Hebilla
RU Крючок
AR إبزيم
NL Uitstulping
UK Гачок
PT Fivela

15
EN Mudguard
DE Schutzblech
FR Garde-boue
IT Parafango
ES Guardabarros
RU Брызговик
AR الرفرف
NL Spatbord
UK Крило
PT Para-lamas

16
EN Tail Light & Rear Reflector
DE Rückleuchte & Reflektor
FR Feu arrière & Réflecteur
IT Luce posteriore & Riflettore
ES Luz trasera & Reflector
RU Фонарь заднего хода и Отражатель
AR العاكس & المصباح الخلفي
NL Achterlicht en achterreflector
UK Задня фара і задній відбивач
PT Farol traseiro& refletor traseiro

17
EN License Plate Holder
DE Nummernschildhalter
FR Support pour plaque d'immatriculation
IT Portatarga
ES Soporte para matrícula
RU Крепление номерного знака
AR حامل لوحة الأرقام
NL Kentekenplaathouder
UK Тримач номерного знака
PT Placa da matrícula

18
EN Disc Brake
DE Scheibenbremse
FR Frein à disque
IT Freno a disco
ES Disco de freno
RU Тормозной диск
AR قرص الفرامل
NL Schijfrem
UK Дискове гальмо
PT Travão de disco

19
EN Side Reflector
DE Seitenreflektor
FR Réflecteur latéral
IT Riflettore laterale
ES Reflector lateral
RU Боковой отражатель
AR عواكس الضوء الجانبية
NL Zijreflector
UK Боковий відбивач
PT Refletor lateral

20
EN Kickstand
DE Ständer
FR Béquille
IT Cavalletto
ES Soporte
RU Подножка
AR دنسملا
NL Standaard
UK Підніжка
PT Descanso

21
EN Battery Compartment
DE Batteriefach
FR Compartiment de batterie
IT Vano batteria
ES Compartimento de la batería
RU Батарейный отсек
AR حجرة البطارية
NL Accucompartiment
UK Відсік батареї
PT Compartimento da bateria

Control Panel & Power Button / Bedienfeld & Startknopf / Panneau de contrôle et bouton d'alimentation / Pannello di comando e pulsante di accensione / Panel de control y botón de encendido / Панель управления и кнопка питания / لوحة التحكم وزر التشغيل / Bedieningspaneel en aan-/uitknop / Панель керування та кнопка живлення/Painel de controlo e botão de alimentação

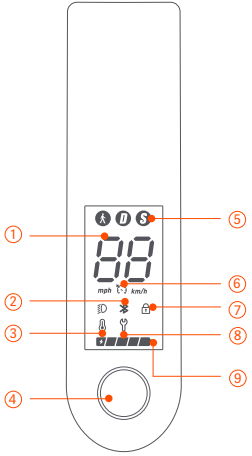

EN

① **Speedometer:** Display the current speed of the scooter, as well as to display error codes.

② **Bluetooth:** The icon indicates that the scooter has been successfully connected to the mobile device.

③ **Temperature Warning:** 1. When the scooter is not being charged, if the ambient temperature is lower than -10°C or higher than 45°C, the temperature error icon on the control panel will blink. Riding in such circumstances may result in reduced performance of the scooter and other risks. You can use the scooter after the temperature returns to the normal operating range.

2. When the scooter is being charged, if the ambient temperature becomes lower than 0°C or higher than 40°C, the temperature error icon on the control panel will blink and the scooter may become unable to be charged. Continuing charging the scooter may even pose a risk. When the ambient temperature returns to the range of 0°C to 40°C, the temperature error icon will go out and you can charge the scooter again.

④ **Control Panel & Power Button:** Press the button to turn the scooter on, and hold the button for 3 seconds to turn the scooter off. When the scooter is on, press the button to turn on/off the headlight and tail light, and press twice to cycle through the modes.

⑤ **Modes:** is for pedestrian mode (walking mode), the maximum speed of the scooter is 6 km/h, and the tail light is blinking in this mode (the headlight and the tail light are both on). D is for standard mode, and S for sport mode.
Note: walking mode is for products under eKFV only.

⑥ **Cruise Mode:** Enable the cruise control function in the Mi Home/Xiaomi Home app. When you are riding the scooter stably, hold the accelerator at the same position until the scooter makes a long beep, then release the accelerator, and the scooter will be in the cruise control mode with the current speed. To disable the mode, press the brake lever or the accelerator, and the scooter will beep twice.
Note: For some models only.

⑦ **Locking Reminder:** Lock the scooter via the Mi Home/Xiaomi Home app.

⑧ **Error Notification:** When the wrench icon displays red, it indicates that the scooter needs repair. When the wrench icon blinks red, it indicates that the scooter has an error.

⑨ **Battery Level:** The battery power is indicated by 5 bars, each representing approximately 20 % of a full battery.

DE

① **Tachometer:** Geschwindigkeits- und Fehlercodeanzeige.

② **Bluetooth:** Das Symbol zeigt an, dass der Roller erfolgreich mit dem mobilen Gerät verbunden wurde.

③ **Temperaturwarnung:** 1. Wenn der Roller nicht aufgeladen wird und die Umgebungstemperatur niedriger als -10 °C oder höher als 45 °C ist, blinkt das Temperaturfehlersymbol auf dem Bedienfeld. Das Fahren unter solchen Umständen kann zu einer reduzierten Leistung des Rollers und anderen Risiken führen. Sie können den Roller benutzen, nachdem die Temperatur wieder in den normalen Betriebsbereich zurückgekehrt ist.

2. Wenn der Roller aufgeladen wird und die Umgebungstemperatur unter 0 °C oder über 40 °C fällt, blinkt das Temperaturfehlersymbol auf dem Bedienfeld und der Roller kann nicht mehr aufgeladen werden. Das weitere Aufladen des Rollers kann sogar ein Risiko darstellen. Wenn die Umgebungstemperatur wieder in den Bereich von 0 °C bis 40 °C zurückkehrt, erlischt das Temperaturfehlersymbol und Sie können den Roller wieder aufladen.

④ **Bedienfeld & Startknopf:** Drücken Sie den Knopf, um den Roller einzuschalten. Drücken und halten Sie den Knopf für 3 Sekunden, um den Roller auszuschalten. Wenn der Roller eingeschaltet ist, können Sie durch Betätigung des Knopfs den Scheinwerfer und die Rückleuchte ein- bzw. ausschalten, und zweimal drücken, um zwischen den Betriebsmodi hin- und herzuschalten.

⑤ **Modi:** steht für Fußgängermodus (Gehen-Modus). In diesem Modus beträgt die maximale Geschwindigkeit des Rollers 6 km/h und die Rückleuchte blinkt (Scheinwerfer sowie Rückleuchte sind eingeschaltet). D steht für Standard-Modus; S steht für Sport-Modus.
Hinweis: Der Gehen-Modus ist nur für Produkte gemäß eKFV.

⑥ **Cruise Mode:** Aktivieren Sie die Geschwindigkeitsregelung in der Mi Home-App / Xiaomi Home-App, betätigen Sie dann den Gashebel und halten Sie ihn fünf Sekunden lang gedrückt. Wenn Sie einen Piepton hören, ist die Geschwindigkeitsregelung des Rollers aktiviert. Der Roller behält nun die aktuelle Geschwindigkeit bei, sodass Sie mit konstanter Geschwindigkeit fahren können.
Hinweis: Nur für einige Modelle.

⑦ **Verriegelungserinnerung:** Aktivieren Sie die Verriegelung des Rollers über die App Mi Home/Xiaomi Home.

⑧ **Fehlerbenachrichtigung:** Leuchtet das Schraubenschlüssel-Symbols rot, ist dies ein Hinweis darauf, dass der Roller einer Reparatur bedarf. Blinkt das Schraubenschlüssel-Symbols rot, ist dies ein Hinweis auf eine Störung des Rollers.

⑨ **Batteriestand:** Die Batterieladung wird mit 5 Balken angezeigt, wobei jeder Balken für ca. 20 % der vollen Akkuladung steht.

FR

① **Compteur de vitesse :** affiche la vitesse actuelle de la trottinette, ainsi que les codes d'erreur.

② **Bluetooth :** l'icône indique que la trottinette s'est connectée avec succès à l'appareil mobile.

③ **Avertissement lié à la température :** 1. Lorsque la trottinette n' est pas en cours de charge, si la température ambiante est inférieure à -10 °C ou supérieure à 45 °C, l' icône d' erreur de température sur le panneau de contrôle clignotera. Conduire dans de telles circonstances peut induire la diminution de performance de la trottinette et d' autres risques. Vous pouvez utiliser la trottinette après que la température soit revenue à la plage de fonctionnement normale.

2. Lorsque la trottinette est en cours de charge, si la température ambiante devient inférieure à 0 °C ou supérieure à 40 °C, l' icône d' erreur de température sur le panneau de contrôle clignotera et la trottinette peut ne peut être en mesure de charger. Continuer à charger la trottinette peut même poser un risque. Lorsque la température ambiante revient à la plage de comprise entre 0° C et 40° C, l' icône d' erreur de température s' éteindra et vous serez en mesure de charger la trottinette à nouveau.

④ **Panneau de contrôle et bouton d'alimentation :** appuyez sur le bouton pour démarrer la trottinette, et maintenez-le enfoncé pendant 3 secondes pour l'éteindre. Quand la trottinette est allumée, appuyez sur le bouton pour allumer/éteindre les phares avant et arrière, et effectuez une double pression pour changer de mode.

⑤ **Modes :** 🚶 est pour le mode piéton (mode marche). La vitesse maximale de la trottinette s' élève à 6 km/h et le feu arrière clignote (les feux avant et arrière sont allumés). « D » correspond au mode standard et « S » au mode sport.
Remarque : Pour les produits respectant la directive eKFV uniquement.

⑥ **Mode vitesse :** Activer la fonction de contrôle de vitesse dans l' application Mi Home/Xiaomi Home. Lorsque vous êtes entrain de conduire la trottinette de manière stable, tenir l' accélérateur à la même position jusqu' à ce que la trottinette émette un long bip, puis relâcher l' accélérateur et la trottinette sera en mode contrôle de vitesse avec la vitesse actuelle. Pour désactiver le mode, appuyer le levier de vitesse ou l' accélérateur, et la trottinette émettra deux bips.
Remarque: Pour certains modèles uniquement.

⑦ **Rappel sur le verrouillage :** verrouillez la trottinette via l'application Mi Home/Xiaomi Home.

⑧ **Notification d'erreur :** si l'icône de clé à molette s'affiche en rouge, cela signifie que la trottinette doit être réparée. si l'icône de clé à molette clignote en rouge, cela signifie que la trottinette a une erreur.

⑨ **Niveau de batterie :** l'énergie de la batterie est indiquée avec 5 barres, chacune représentant environ 20 % d'une batterie entièrement chargée.

IT

① **Tachimetro:** visualizza la velocità attuale del monopattino, nonché i codici di errore.

② **Bluetooth:** l'icona indica che il monopattino è connesso con il dispositivo mobile.

③ **Avvertenza sulla temperatura:** 1. Quando il monopattino non è in carica, se la temperatura ambiente è inferiore a -10°C o superiore a 45°C, l'icona di errore di temperatura sul pannello di controllo lampeggerà. L'utilizzo in tali circostanze può comportare una riduzione delle prestazioni delil monopattino e altri rischi. È possibile utilizzare il monopattino dopo che la temperatura ritorna al normale range operativo.

2. Quando il monopattino è in carica, se la temperatura ambiente diventa inferiore a 0°C o superiore a 40°C, l'icona di errore di temperatura sul pannello di controllo lampeggerà e il monopattino potrebbe non poter essere ricaricato. Continuare a ricaricare il monopattino può addirittura rappresentare un rischio. Quando la temperatura ambiente ritorna nell'intervallo da 0 °C a 40 °C, l'icona di errore di temperatura si spegne e si può ricaricare di nuovo il monopattino.

④ **Pannello di comando e pulsante di accensione:** premere il pulsante per accendere il monopattino e premere e tenere premuto il pulsante per 3 secondi per spegnerlo. Quando il monopattino è acceso, premere il pulsante per accendere/spegnere la luce anteriore e posteriore, premere due volte per passare da una modalità all'altra.

⑤ **Modalità:** 🚶 è per la modalità a passo d'uomo; la velocità massima del monopattino è di 6 km/h; in questa modalità il fanale posteriore lampeggia (il fanale anteriore e il fanale posteriore sono entrambi accesi). D è per la modalità standard, S per la modalità sport.
Nota: solo per i prodotti soggetti a decreto eKFV.

⑥ **Modalità Regolazione automatica della velocità:** Abilitare la funzione Regolazione automatica della velocità nell' app Mi Home/Xiaomi Home. Quando si sta guidando il monopattino in modo stabile, tenere l'acceleratore nella stessa posizione fino a quando il monopattino emetterà un lungo segnale acustico, quindi rilasciare l'acceleratore, e il monopattino sarà in modalità Regolazione automatica della velocità con la velocità corrente. Per disattivare la modalità, premere la leva del freno o l'acceleratore, e il monopattino emetterà due segnali acustici.
Nota: solo per alcuni modelli.

⑦ **Promemoria di bloccaggio:** bloccare il monopattino tramite l' app Mi Home/Xiaomi Home.

⑧ **Notifica di errore:** se l'icona a forma di chiave inglese diventa rossa, il monopattino deve essere riparato. Se l'icona a forma di chiave nglese lampeggia in rosso, il monopattino è in fase di errore.

⑨ **Livello della batteria:** il livello della batteria è indicato da 5 barre, ognuna rappresenta circa il 20% della batteria.

ES

① **Velocímetro:** muestra la velocidad actual del patinete, así como los códigos de error.

② **Bluetooth:** el icono indica que el patinete se ha conectado correctamente al dispositivo móvil.

③ **Advertencia de temperatura:** 1. Cuando el scooter no se está cargando, si la temperatura ambiente es inferior a -10°C o superior a 45°C, el icono de error de temperatura en el panel de control parpadeará. Conducir en estas circunstancias puede provocar una reducción del rendimiento del scooter y otros riesgos. Podrá utilizar el scooter una vez que la temperatura vuelva a ser la normal.

2. Cuando el scooter se está cargando, si la temperatura ambiente es inferior a 0 °C o superior a 40 °C, el icono de error de temperatura en el panel de control parpadeará y el scooter no podrá cargarse. Seguir cargando el scooter puede incluso suponer un riesgo. Cuando la temperatura ambiente vuelva al rango de 0 °C a 40 °C, el icono de error de temperatura se apagará y podrá cargar el scooter de nuevo.

④ **Panel de control y botón de encendido:** pulse el botón de encendido para encender el patinete y manténgalo pulsado durante 3 segundos para apagarlo. Cuando el patinete esté encendido, pulse el botón para apagar/encender la luz delantera y trasera, y púlselo dos veces para cambiar el modo.

⑤ **Modos:** 🚶 es para el modo peatón (modo paseo*): La velocidad máxima del patinete es de 6 km/h, y la luz trasera parpadea en este modo (la luz delantera y trasera están ambas en*). D es para el modo estándar y S para el modo deportivo.
Nota: Solo para productos bajo eKFV.

⑥ **Modo crucero:** Active la función de control de crucero en la aplicación Mi Home/Xiaomi Home. Cuando esté conduciendo el scooter de forma estable, mantenga el acelerador en la misma posición hasta que el scooter emita un pitido largo, entonces suelte el acelerador, y el scooter estará en el modo de control de crucero con la velocidad actual. Para desactivar el modo, pulse la palanca de freno o el acelerador, y el scooter emitirá dos pitidos.
Nota: Solo para algunos modelos.

⑦ **Recordatorio de bloqueo:** Bloquee el patinete a través de la aplicación Mi Home/Xiaomi Home.

⑨ **Nivel de batería:** Nivel de la batería viene indicada por 5 barras, cada una representa aproximadamente el 20 % de la batería completa.

⑧ **Notificación de error:** Si aparece el icono rojo de la llave inglesa, esto indica que hay que reparar el patinete. Cuanto el icono de la llave inglesa parpadee en color rojo, querrá indicar que el patinete tiene algún error.

RU

① Спидометр. Отображает текущую скорость самоката, а также коды ошибок.

② Bluetooth. Значок указывает на то, что самокат успешно подключен к мобильному устройству.

③ Предупреждение о перегреве. 1. Когда самокат не заряжается, если температура окружающей среды ниже -10°C или выше 45°C, на панели управления будет мигать значок температурной ошибки. Эксплуатация в таких условиях может привести к снижению производительности самоката и другим рискам. Вы можете использовать самокат после того, как температура вернется в нормальный рабочий диапазон.

2. Во время зарядки самоката, если температура окружающей среды становится ниже 0°C или выше 40°C, значок тепловой погрешности на панели управления будет мигать, и самокат может стать недоступным для зарядки. Продолжение зарядки самоката может представлять опасность. Когда температура окружающей среды вернется к диапазону от 0 °C до 40 °C, значок тепловой погрешности погаснет, и вы сможете снова зарядить самокат.

④ Панель управления и кнопка питания. Нажмите кнопку один раз, чтобы включить самокат, и нажмите и удерживайте кнопку в течение 3 секунд, чтобы выключить его. Когда самокат включен, нажмите кнопку для включения/выключения передней фары и фонаря заднего хода; двойное нажатие позволяет переключаться между режимами.

⑤ Режимы. 🚶 в режиме пешехода (режим ходьбы) максимальная скорость самоката составляет 6 км/ч, а задняя фара в таком режиме мигает (включены и задняя, и передняя фары). Буквой D обозначается стандартный режим, а буквой S — спортивный.
Примечание. Только для изделий, на которые распространяются требования eKFV (немецкого законодательства в отношении малогабаритных электрических транспортных средств).

⑥ Круизный режим. Включите функцию круиз-контроля в приложении Mi Home/Xiaomi Home. Когда вы стабильно передвигаетесь на самокате, удерживайте педаль газа в том же положении, пока самокат не издаст длинный звуковой сигнал, затем отпустите педаль газа, и самокат перейдет в режим круиз-контроля с текущей скоростью. Чтобы отключить режим, нажмите на рычаг тормоза или акселератор, и самокат дважды издаст звуковой сигнал.
Примечание: только для некоторых моделей.

⑦ Напоминание о блокировке. Заблокируйте самокат с помощью приложения Mi Home или Xiaomi Home.

⑧ Уведомление об ошибке. Значок гаечного ключа красного цвета указывает на то, что самокату требуется ремонт. Мигающий значок гаечного ключа красного цвета указывает на то, что в самокате произошла ошибка.

⑨ Уровень заряда. Мощность аккумулятора представлена 5 индикаторами, каждый из которых составляет примерно 20 % от полного заряда аккумулятора.

AR

① عداد السرعة: عرض السرعة الحالية للسكوتر، وكذلك لعرض أكواد الخطأ.

② البلوتوث: تشير الأيقونة إلى أن السكوتر متصل بنجاح بالجهاز المحمول.

③ تحذير درجة الحرارة: 1. عندما لا يكون السكوتر قيد الشحن، وكانت درجة الحرارة المحيطة أقل من 10- درجة مئوية أو أعلى من 45 درجة مئوية، سيومض رمز خطأ درجة الحرارة على لوحة التحكم. قد يؤدي الركوب في تلك الظروف إلى ضعف في أداء السكوتر ومخاطر أخرى. يمكنك استخدام السكوتر بعد عودة درجة حرارة البطارية إلى نطاق التشغيل الطبيعي.

2. عندما يكون السكوتر قيد الشحن، وأصبحت درجة الحرارة المحيطة أقل من 0 درجة مئوية أو أعلى من 40 درجة مئوية، سيومض رمز خطأ درجة الحرارة على لوحة التحكم وقد يصبح السكوتر غير قادر على الشحن. كما أن مواصلة شحن السكوتر قد يشكل خطراً أيضاً. عندما تعود درجة الحرارة المحيطة إلى نطاق 0 درجة مئوية إلى 40 درجة مئوية، سينطفئ رمز خطأ في درجة الحرارة ويمكنك شحن السكوتر مجدداً.

④ لوحة التحكم وزر التشغيل: اضغط على الزر لتشغيل السكوتر واضغط مع الاستمرار على الزر لمدة ثانيتين لإيقافها. عند تشغيل السكوتر، اضغط على الزر لتشغيل/إيقاف تشغيل المصباح الأمامي والخلفي، واضغط مرتين للتبديل بين الأوضاع.

⑤ الأوضاع: 🚶 في وضع المشاة (وضع المشي)، تبلغ السرعة القصوى للسكوتر 6 كم/ساعة، ويومض المصباح الخلفي في هذا الوضع (يعمل كل من المصباح الأمامي والمصباح الخلفي). يشير الحرف D إلى الوضع القياسي، ويشير الحرف S إلى الوضع الرياضي.
ملحوظة. بالنسبة للمنتجات ضمنeKFV فقط.

⑥ وضع السرعة: قم بتمكين وظيفة التحكم بالسرعة في تطبيق Mi Home/Xiaomi Home. عندما تقود السكوتر بثبات، اضغط على دواسة المسرّع في نفس الموضع حتى يصدر السكوتر صوت صفرة طويلة، ثم حرر دواسة المسرّع، وسيكون السكوتر في وضع التحكم بالسرعة على السرعة الحالية. لتعطيل الوضع، اضغط على ذراع الفرامل أو دواسة المسرع، وسيصدر السكوتر صوت صفرة مرتين.
ملاحظة: لبعض الموديلات فقط.

⑦ تذكير القفل: اقفل السكوتر عبر تطبيق Mi Home/Xiaomi Home.

⑧ إشعار بوجود خطأ: عندما يظهر رمز المفتاح باللون الأحمر، فإنه يشير إلى أن السكوتر يحتاج إلى إصلاح. عندما يومض رمز المفتاح باللون الأحمر، فهذا يشير إلى وجود خطأفي السكوتر.

⑨ مستوى البطارية: تتم الإشارة إلى طاقة البطارية من خلال 5 أشرطة، كل شريط يمثل حوالي 20% من البطارية بالكامل.

NL

① **Snelheidsmeter:** geeft de huidige snelheid van de step en de foutcodes weer.

② **Bluetooth:** het pictogram geeft aan dat de step is verbonden met het mobiele apparaat.

③ **Temperatuurwaarschuwing:** 1. Wanneer de step niet wordt opgeladen en de omgevingstemperatuur is lager dan -10°C of hoger dan 45°C, zal het temperatuurfout-pictogram op het bedieningspaneel knipperen. Rijden in dergelijke omstandigheden kan leiden tot een verminderde prestatie van de step en ander risico’ s. U kunt de step gebruiken nadat de temperatuur weer binnen het normale bedrijfsbereik is.

2. Wanneer de step wordt opgeladen en de omgevingstemperatuur is lager dan 0 °C of hoger dan 40 °C, zal het temperatuurfout-pictogram op het bedieningspaneel knipperen en de step kan mogelijk niet opgeladen worden. Doorgaan met het opladen van de step kan zelfs een risico vormen. Wanneer de omgevingstemperatuur weer binnen het bereik van 0°C tot 40°C komt, gaat het temperatuurfout-pictogram uit en kunt u de step opnieuw opladen.

④ **Bedieningspaneel en aan-/uitknop:** druk op de knop om de step in te schakelen en houd de knop 3 seconden lang ingedrukt om de step uit te schakelen. Wanneer de step is ingeschakeld, druk op de knop om de koplamp en het achterlicht aan en uit te schakelen; druk twee keer op de knop om tussen de verschillende standen te wisselen.

⑤ **Standen:** 🚶 is voor de voetgangermodus (loopmodus), de maximum snelheid van de step is 6 km/u en het achterlicht knippert in deze modus (de koplamp en het achterlicht branden beide). D staat voor standaardmodus en S voor sportmodus.
Let op: Alleen voor producten onder eKFV.

⑥ **Cruise Mode:** Schakel de cruisecontrolfunctie in de Mi Home/Xiaomi Home-app in en houd vervolgens de versneller gedurende vijf seconden ingedrukt. Als de step een pieptoon geeft, staat deze in de cruisecontrolmodus. De step zal de huidige snelheid aanhouden en u kunt met een constante snelheid op de step rijden.
Let op: Alleen voor sommige modellen.

⑦ **Vergrendelingsinstructie:** vergrendel de step via de Mi Home-/Xiaomi Home-app.

⑧ **Foutmelding:** als het rode moersleutelpictogram wordt weergegeven, betekent dit dat de step moet worden gerepareerd. Als het moersleutelpictogram rood knippert, betekent dit dat de step een fout heeft.

⑨ **Accuniveau:** het accuvermogen wordt aangegeven met 5 balken, die elk ongeveer 20% van een volledig opgeladen accu vertegenwoordigen.

UK

① Спідометр: відображення поточної швидкості самоката, а також кодів помилок.

② Bluetooth: цей значок показує, що самокат успішно підключено до мобільного пристрою.

③ Попередження про температуру: 1. Якщо температура навколишнього середовища нижча за -10°C або вище 45°C, і самокат не заряджається, на панелі керування блиматиме значок помилки температури. Їзда в таких умовах може призвести до зниження продуктивності самоката та інших ризиків. Ви можете використовувати ссамокат після того, як температура повернеться до нормального робочого діапазону.
2. Якщо температура навколишнього середовища стає нижчою за 0°C або вище 40°C коли самокат заряджається, на панелі керування блиматиме значок помилки температури, і заряджання самоката може стати неможливим. Продовження заряджання самоката може навіть становити ризик. Коли температура навколишнього середовища повернеться в діапазон від 0°C до 40°C, значок помилки температури згасне, і ви зможете знову зарядити самокат.

④ Панель керування та кнопка живлення: натисніть її, щоб увімкнути самокат, і утримуйте протягом 3 секунд, щоб вимкнути його. Коли самокат увімкнено, натисніть цю кнопку, щоб увімкнути чи вимкнути передню та задню фари. Натискайте її двічі, щоб перемикатися між режимами.

⑤ Режими: 🚶 – пішохідний режим (режим ходьби). Максимальна швидкість самоката становить 6 км/год, і задня фара блимає в цьому режимі (ввімкнено і передню фару, і задню). D – стандартний режим, S – спортивний режим.
Примітка. Лише для виробів, на які поширюється дія директиви eKFV.

⑥ Режим круїзу: Увімкніть функцію круїз-контролю в додатку Mi Home/Xiaomi Home. Їдучи на самокаті стабільно, утримуйте педаль газу в тому ж положенні, доки самокат не подасть довгий звуковий сигнал, потім відпустіть педаль газу, і самокат перейде в режим круїз-контролю з поточною швидкістю. Щоб вимкнути режим, натисніть важіль гальма або педаль газу, і самокат двічі подасть звуковий сигнал.
Примітка: Тільки для деяких моделей.

⑦ Нагадування про блокування: заблокуйте самокат за допомогою програми Mi Home або Xiaomi Home.

⑧ Сповіщення про помилку: якщо значок гайкового ключа світиться червоним, самокат потрібно відремонтувати. Якщо значок гайкового ключа блимає червоним, у роботі самоката виникла помилка.

⑨ Рівень заряду батареї: позначається 5 смугами, кожна з яких відповідає приблизно 20 % повного заряду.

PT

① Velocímetro: Apresenta a velocidade atual da trotinete bem como os códigos de erros.

② Bluetooth: O ícone indica que a trotinete foi ligada com sucesso ao dispositivo móvel.

③ Aviso de temperatura: 1. Quando a trotinete não está a ser carregada, se a temperatura ambiente for mais baixa que -10 °C ou mais alta que 45 °C, o ícone de erro de temperatura no painel de controlo irá piscar. Conduzir neste tipo de circunstâncias poderá resultar num desempenho reduzido da trotinete e outros riscos. Pode utilizar a trotinete após a temperatura voltar à faixa normal de operação.
2. Quando a trotinete está a ser carregada, se a temperatura ambiente se torna mais baixa que 0°C ou mais alta que 40°C, o ícone de erro de temperatura no painel de controlo irá piscar e a trotinete poderá não conseguir ser carregada. Continuar a carregar a trotinete poderá mesmo assim pôr em risco. Quando a temperatura ambiente volta à faixa entre os 0 °C até aos 40 °C, o ícone de erro de temperatura irá desligar e poderá carregar a trotinete novamente.

④ Painel de controlo e botão de alimentação: Prima o botão para ligar a trotinete e prima o botão durante três segundos para a desligar. Quando a trotinete estiver ligada, prima o botão para ligar/desligar o farol frontal e traseiro, e prima duas vezes para percorrer os modos.

⑤ Modos . 🚶 destina-se ao modo de peões (modo pedestre), a velocidade máxima da trotinete é de 6 km/h, sendo que o farol traseiro pisca neste modo (tanto o farol dianteiro como o traseiro estão ligados). D representa o modo padrão e S representa o modo desportivo.
Nota: Apenas para produtos ao abrigo do eKFV.

⑥ Modo de cruzeiro: Ative a funcionalidade de controlo de cruzeiro na aplicação Mi Home/Xiaomi Home. Quando está a conduzir a trotinete de forma estável, agarre no acelerador na mesma posição até a trotinete fazer um bipe longo, depois solte o acelerador, e a trotinete irá estar no modo de controlo de cruzeiro com a velocidade corrente. Para desativar o modo, prima na alavanca do travão ou do acelerador, e a trotinete irá fazer bipe duas vezes.
Nota: Para alguns modelos apenas.

⑦ Lembrete de bloqueio: Bloqueie a trotinete através da aplicação Mi Home/Xiaomi Home.

⑧ Notificação de erros: Quando o ícone da chave inglesa aparece a vermelho, a trotinete precisa de reparação. Quando o ícone da chave inglesa aparece de forma intermitente a vermelho, a trotinete tem um erro.

⑨ Nível da bateria: A carga da bateria é apresentada através de cinco barras, cada uma representando aproximadamente 20% da capacidade total da bateria.

Package Contents / Packungsinhalt / Contenu du paquet / Contenuto della confezione / Contenido del paquete / Комплект поставки / محتويات العلبة / Inhoud pakket/Комплект постачання/Conteúdos da embalagem

EN Xiaomi Electric Scooter 4 Pro User Manual
DE Xiaomi Elektroroller 4 Pro Benutzerhandbuch
FR Manuel d'utilisation de Xiaomi Electric Scooter 4 Pro
IT Manuale utente Xiaomi Electric Scooter 4 Pro
ES Manual de usuario de Xiaomi Electric Scooter 4 Pro
RU Руководство пользователя для Электросамоката Xiaomi Electric Scooter 4 Pro
AR دليل المستخدم للسكوتر الكهربائي Xiaomi من Pro 4
NL Gebruikershandleiding Xiaomi Elektrische Step 4 Pro
UK Посібник користувача для Електричного самоката Xiaomi 4 Pro
PT Manual do utilizador da Trotinete elétrica Xiaomi 4 Pro

EN Important Information
DE Wichtige Informationen
FR Informations importantes
IT Informazioni importanti
ES Información importante
RU Важная информация
AR معلومات مهمة
NL Belangrijke informatie
UK Важлива інформація
PT Informação importante

EN Xiaomi Electric Scooter 4 Pro Specifications and Certifications
DE Xiaomi Elektroroller 4 Pro Spezifikationen und Zertifizierungen
FR Caractéristiques techniques et certifications de Xiaomi Electric Scooter 4 Pro
IT Specifiche tecniche di Xiaomi Electric Scooter 4 Pro
ES Especificaciones y certificaciones del Xiaomi Electric Scooter 4 Pro
RU Технические характеристики и сертификаты Электросамоката Xiaomi Electric Scooter 4 Pro
AR مواصفات وشهادات سكوتر كهربائي Xiaomi من Pro 4
NL Xiaomi Elektrische Step 4 Pro specificaties en certificeringen
UK Електричний самокат Xiaomi 4 Pro Технічні характеристики та сертифікати
PT Especificações e certificações da Trotinete elétrica Xiaomi 4 Pro

EN T-shape Allen Key
DE T-Inbusschlüssel
FR Cle Allen en forme de T
IT Chiave a brugola a T
ES Llave Allen en forma de T
RU Т-образный шестигранный ключ
AR مفتاح ألن على شكل حرف T
NL T-vormige inbussleutel
UK Т-подібний торцевий ключ
PT Chave Allen em T

EN Screw
DE Schrauben
FR Vis
IT Viti
ES Tornillo
RU Винты
AR براغي
NL Schroef
UK Гвинт
PT Parafuso

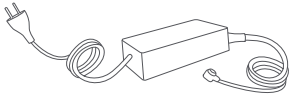

EN Battery Charger
DE Akkuladegerät
FR Chargeur de batterie
IT Caricabatteria
ES Cargador de la batería
RU Зарядное устройство
AR شاحن البطارية
NL Oplader
UK Зарядний пристрій
PT Carregador de bateria

EN Extension Nozzle
DE Ventilaufsatzverlängerung
FR Embout prolonge
IT Adattatore per gomme
ES Boquilla de extensión
RU Шланг для подкачки колес
AR فوهة التمديد
NL Verlengde ventieladapter
UK Шланг для насоса
PT Bocal de extensão

EN AC Power Cord (For the UK only)
DE Wechselstromkabel (nur für Großbritannien)
FR Cordon d'alimentation en CA (pour le Royaume-Uni uniquement)
IT Cavo di alimentazione CA (solo per il Regno Unito)
ES Cable de alimentación de CA (sólo para el Reino Unido)
RU Шнур питания переменного тока (только для Великобритании)
AR سلك الطاقة تيار متردد (للمملكة المتحدة فقط)
NL AC-netsnoer (alleen voor het Verenigd Koninkrijk)
UK Шнур живлення змінного струму (лише для Великобританії)
PT Cabo de alimentação AC (Para o Reino Unido apenas)

Assembly and Set-Up / Montage und Einrichtung / Assemblage et configuratione / Assemblaggio e configurazione / Montaje e instalación / Сборка и установка / التجميع والإعداد / Montage en installatie / Збирання / Montagem e configuração

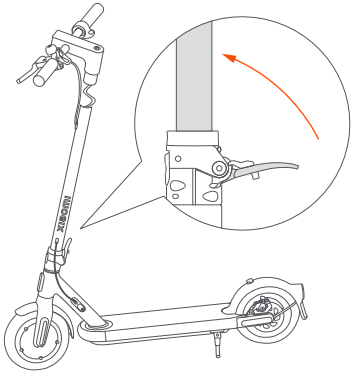

1

EN Lift the stem up, fasten it, and put down the kickstand.

DE Klappen Sie den Lenkervorbau nach oben, stellen Sie ihn fest und stellen Sie den Ständer auf.

FR Levez la potence, fixez-la, puis abaissez la béquille.

IT Sollevare l'asta, fissarla e abbassare il cavalletto.

ES Levante el eje hacia arriba, ajústelo y baje el soporte.

RU Установите рулевую стойку в вертикальном положении, закрепите ее и поставьте самокат на подножку.

AR ارفع القضيب لأعلى وقم بتثبيته وضع المسند.

NL Vouw de stuurpen omhoog, maak hem vast en zet de standaard omlaag.

UK Установіть кермову стійку у вертикальному положенні, закріпіть її та поставте самокат на підніжку.

PT Levante a haste, aperte-a e baixe o descanso.

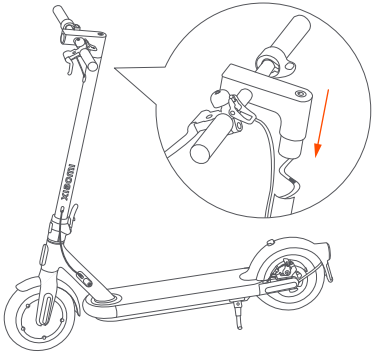

2

EN Install the handlebar onto the stem.

DE Befestigen Sie den Lenker am Vorbau.

FR Installez le guidon sur la potence.

IT Installare il manubrio sull'asta.

ES Instale el manillar en el eje.

RU Установите руль на рулевую стойку.

AR قم بتركيب المقود على القضيب

NL Plaats het stuur op de stuurpen.

UK Установіть кермо на кермову стійку.

PT Instale o guiador na haste.

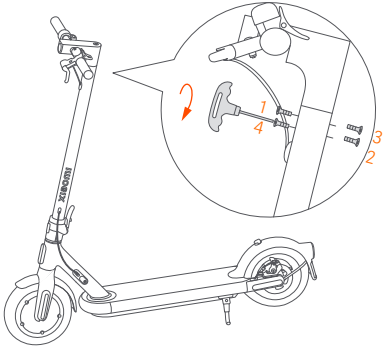

3

EN Tighten the screws onto both sides of the stem with the T-shaped Allen key.

DE Ziehen Sie die Schrauben auf beiden Seiten des Vorbaus mit einem T-Inbusschlüssel fest.

FR Serrez les vis des deux cotes de la potence avec la cle Allen en forme de T.

IT Serrare le viti su entrambi i lati dell'asta con la chiave a brugola a T.

ES Apriete los tornillos de ambos lados del eje con la llave Allen en forma de T.

RU С обеих сторон рулевой стойки затяните винты с помощью Т-образного шестигранного ключа.

AR أحكم ربط البراغي على جانبي القضيب باستخدام مفتاح ألن على شكل حرف T.

NL Draai de schroeven aan beide kanten van de stuurpen vast met de T-vormige inbussleutel.

UK Затягніть гвинти з обох сторін кермової стійки за допомогою Т-подібного торцевого ключа.

PT Aperte os parafusos em ambos os lados do guiador com a chave Allen em T.

Charge Your Scooter / Aufladen / Chargement de votre trottinette / Ricarica / Cargar el patinete / Зарядка самоката / تغيير السكوتر / Uw step opladen / Заряджання самоката / Carregue a trotinete

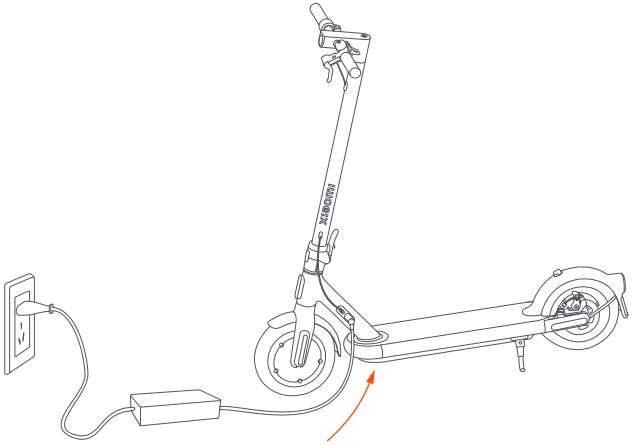

EN The scooter is fully charged when the LED on the charger changes from red (charging) to green (trickle charge).

DE Der Roller ist vollständig geladen, wenn das LED am Ladegerät von Rot (Laden) auf Grün (Erhaltungsladen) schaltet.

FR la trottinette est pleinement chargée lorsque la LED sur le chargeur passe du rouge (en charge) au vert (recharge lente) .

IT Il monopattino è completamente carico quando il LED sul caricabatteria passa da rosso (in fase di carica) a verde (carica di mantenimento).

ES Cuando el LED del cargador cambie de rojo (cargando) a verde (carga lenta), el patinete estará completa-mente cargado.

RU Скутер полностью заряжается, когда светодиод на зарядном устройстве меняет цвет с красного (зарядка) на зеленый (подзарядка).

AR يتم شحن السكوتر بالكامل عندما يتحول مؤشر LED الموجود على الشاحن من اللون الأحمر (شحن) إلى اللون الأخضر (شحن هزيل).

NL De step is volledig opgeladen wanneer het ledlampje op de oplader van rood (opladen) naar groen (druppellading) verandert.

UK Самокат повністю заряджено, коли червоний колір світлодіодного індикатора на зарядному пристрої (заряджання) змінюється на зелений (підзаряджання).

PT A trotinete está totalmente carregada quando o LED do carregador mudar da cor vermelha (a carregar) para a verde (manutenção de carga).

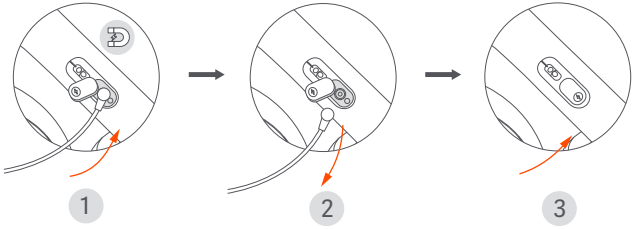

EN When the battery level is under 30% and the scooter is not powered on for about 10 consecutive days, the battery will enter into sleep mode. If this happens, your scooter cannot be powered on. Please charge it for three seconds to activate the battery.

DE Wenn der Akkustand weniger als 30 % beträgt und der Roller an zehn Tagen nacheinander nicht eingeschaltet wird, wird der Akku automatisch in den Ruhemodus versetzt. Wenn dies geschieht, kann Ihr Roller nicht eingeschaltet werden. Bitte laden Sie ihn drei Sekunden lang auf, um den Akku zu aktivieren.

FR Lorsque le niveau de la batterie est inférieur à 30 % et que la trottinette n'est pas utilisée pendant 10 jours consécutifs environ, la batterie passe en mode veille. Dans ce cas, votre trottinette ne peut pas s'allumer. Chargez-la pendant trois secondes pour activer la batterie.

IT Quando il livello della batteria è inferiore al 30% e il monopattino non viene acceso per circa 10 giorni consecutivi, la batteria entrerà in modalità sospensione. In tal caso, non sarà possibile accendere il monopattino. Caricarlo per tre secondi per attivare la batteria.

ES La batería entrará en modo Reposo cuando su nivel sea menor del 30 % y el patinete no se encienda durante 10 días consecutivos. Si esto sucede, su patinete no se puede encender. Cárguelo durante tres segundos para activar la batería.

RU Если не включать самокат в течение 10 дней подряд при уровне заряда менее 30 %, аккумулятор автоматически перейдет в спящий режим. В этом режиме самокат не включится. Зарядите его в течение трех секунд, чтобы активировать аккумулятор.

AR عندما يكون مستوى البطارية أقل من 30% ولا يتم تشغيل السكوتر لمدة 10 أيام متتاليةتقريبًا، ستدخل البطارية في وضع السكون. إذا حدث ذلك، لا يمكن تشغيل السكوتر الخاص بك. يُرجى شحنه لمدة ثلاث ثوانٍ لتنشيط البطارية.

NL Als het batterijniveau minder dan 30% is en de step 10 opeenvolgende dagen niet wordt ingeschakeld, wordt de batterij automatisch in de slaapmodus gezet. In een dergelijk geval kan de step niet worden ingeschakeld. Laad de step gedurende drie seconden op om de batterij te activeren.

UK Якщо рівень заряду батареї становить менше 30 % і самокат не вмикається протягом 10 днів поспіль, батарея переходить у режим сну. У такому разі самокат не ввімкнеться. Заряджайте його протягом трьох секунд, щоб активувати батарею.

PT Quando o nível da bateria estiver abaixo de 30% e a trotinete não for ligada durante dez dias consecutivos, a bateria irá entrar em modo de suspensão. Caso isto aconteça, não será possível ligar a trotinete. Carregue-a durante três segundos para ativar a bateria.

Connect with Mi Home/Xiaomi Home app
Mit der Mi Home-/Xiaomi Home-App verbinden
Connexion avec l'application Mi Home/Xiaomi Home
Connessione con l'app Mi Home/Xiaomi Home
Conectar con la aplicación Mi Home / Xiaomi Home
Подключитесь к приложению Mi Home / Xiaomi Home
الاتصال بتطبيق Mi Home / Xiaomi Home
Verbinding maken met de Mi Home-/Xiaomi Home-app
Підключення за допомогою додатку Mi Home або Xiaomi Home
Ligue à aplicação Mi Home/Xiaomi Home

EN Before being activated, the scooter will keep beeping when turned on and is limited to 10 km/h. Once the scooter is activated, the beeping alarm will stop and the speed restriction will be lifted.

DE Bis zur Aktivierung piept der Roller nach dem Einschalten fortwährend und die Geschwindigkeit ist auf 10 km/h begrenzt. Sobald der Roller aktiviert wurde, hört das Piepen auf und die Geschwindigkeitsbeschränkung wird aufgehoben.

FR Avant d'être activée, la trottinette émettra un bip à l'allumage et sa vitesse sera limitée à 10 km/h. Une fois la trottinette activée, le bip s'arrêtera et la restriction de vitesse sera levée.

IT Prima dell'attivazione, il monopattino emette un segnale acustico all'accensione e la velocità è limitata a 10 km/h. Una volta attivato il monopattino, l'allarme acustico si interrompe e la limitazione della velocità viene revocata.

ES Antes de ser activado, el patinete emitirá pitidos cuando se encienda y su velocidad estará limitada a 10 km/h. Una vez se active el patinete, se parará la alarma de pitidos y se levantará la restricción de velocidad.

RU Если использовать самокат без активации, он будет издавать звуковые сигналы, а его скорость будет ограничена 10 км/ч. После активации самоката звуковой сигнал прекратится, и ограничение скорости будет снято.

AR قبل تنشيط السكوتر، سيظل يُصدر تنبيهًا عند تشغيله، وتكون سرعته محدودة على 10 كم/ساعة. وبمجرد تنشيط السكوتر، ستتوقف صفارة التنبيه، وستُرفع القيود عن السرعة.

NL Als de step is ingeschakeld, blijft deze voor activering piepen en is begrensd tot 10 km/u. Zodra de step is geactiveerd, stopt het piepen en wordt de snelheidsbegrenzing opgeheven.

UK Якщо ввімкнути самокат без активації, він відтворюватиме звукові сигнали, а його швидкість буде обмежено до 10 км/год. Після активації самоката звуковий сигнал припиняється, а обмеження швидкості знімається.

PT Antes de ser ativada, a trotinete continuará a emitir um barulho enquanto estiver ligada e estará limitada a 10 km/h. Assim que a trotinete estiver ativada, esta parará de emitir um barulho e os limites de velocidade serão levantados.

1
EN Scan the QR code to download and install the app.
DE Scannen Sie den QR-Code zum Herunterladen und installieren Sie die App.
FR Scannez le code QR pour télécharger et installer l'application.
IT Eseguire la scansione del codice QR per scaricare e installare l'app.
ES Escanee el código QR para descargar e instalar la aplicación.
RU Отсканируйте QR-код, чтобы скачать и установить приложение.
AR امسح رمز الاستجابة السريعة (QR) لتنزيل التطبيق وتثبيته.
NL Scan de QR-code om de app te downloaden en te installeren.
UK Відскануйте QR-код, щоб завантажити й інсталювати додаток.
PT Leia o código QR para transferir e instalar a aplicação.

Note: the app is referred to as Xiaomi Home app in Europe (except for Russia). The name of the app displayed on your device should be taken as the default.
Hinweis: In Europa (außer in Russland) wird die App unter dem Namen Xiaomi Home-App geführt. Der auf Ihrem Gerät angezeigte Name der App sollte standardmäßig verwendet werden.
Remarque : cette application est appelée l'application Xiaomi Home en Europe (sauf en Russie). Le nom de l'application qui s'affiche sur votre appareil devrait être utilisé comme nom par défaut.
Nota: in Europa, eccetto che in Russia, l'app si chiama Xiaomi Home. Si consiglia di tenere per impostazione predefinita il nome dell'app visualizzato sul dispositivo.
Nota: la aplicación se conoce como Xiaomi Home en Europa (excepto en Rusia). El nombre de la aplicación que aparece en su dispositivo debe ser tomado como el predeterminado.
Примечание. В Европе приложение называется "Xiaomi Home" (кроме России). Название приложения, которое отображается на вашем устройстве, должно быть принято по умолчанию.
ملحوظة. تتم الإشارة إلى التطبيق باسم تطبيق Xiaomi Home في أوروبا (عدا روسيا). وينبغي التعامل مع اسم التطبيق الذي يظهر على جهازك على أنه افتراضي.
Let op: in Europa wordt de naam Xiaomi Home-app gebruikt (met uitzondering van Rusland). De naam van de app die op uw apparaat wordt weergegeven, moet als standaard worden gebruikt.
Примітка. У Європі (крім Росії) цей додаток називається Xiaomi Home. Потрібно вибрати назву додатку за замовчуванням, що відображається на пристрої.
Nota: n Europa, a aplicação é denominada Xiaomi Home (exceto na Rússia). O nome da aplicação apresentado no seu dispositivo deve ser utilizado como nome predefinido.

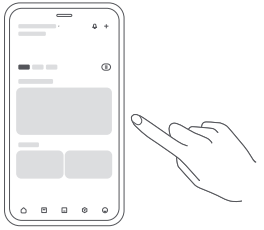

2
EN Open the Mi Home/Xiaomi Home app.
DE Öffnen Sie die Mi Home/Xiaomi Home-App.
FR Ouvrez l'application Mi Home/Xiaomi Home.
IT Aprire l'app Mi Home/Xiaomi Home.
ES Abra la aplicación Mi Home/Xiaomi Home.
RU Откройте приложение Mi Home / Xiaomi Home.
AR فتح تطبيق Mi Home/Xiaomi Home.
NL Open de Mi Home/Xiaomi Home-app.
UK Відкрийте Додаток Mi Home або Xiaomi Home.
PT Abra a aplicação Mi Home/Xiaomi Home.

3
EN Tap "+" on the top right corner, and then select "Add a device" or "Scan".
DE Tippen Sie oben rechts auf „+" und wählen Sie „Add a device" (Ein Gerät hinzufügen) oder „Scan" (Scannen).
FR Appuyez sur « + » dans le coin supérieur droit, puis sélectionnez « Ajouter un appareil » ou « Scanner ».
IT Toccare "+" nell'angolo in alto a destra, quindi selezionare "Aggiungi dispositivo" o "Esegui scansione".
ES Toque «+» en la parte superior derecha y seleccione «Añadir un dispositivo» o «Escanear»
RU Нажмите "+" в правом верхнем углу и выберите "Добавить устройство" или "Поиск".
AR اضغط على "+" الموجود في الركن العلوي الأيمن، ثم اختر "إضافة جهاز" أو "مسح".
NL Tik op '+' in de rechterbovenhoek en selecteer 'Een apparaat toevoegen' of 'Scannen'.
UK Натисніть "+" у верхньому правому куті, а потім виберіть "Додати пристрій" або "Пошук".
PT Toque em "+" no canto superior direito e, em seguida, selecione "Adicionar um dispositivo" ou "Ler".

Note: the version of the app might have been updated, please follow the instructions based on the current app version.
Hinweis: die Version der App wurde möglicherweise aktualisiert. Befolgen Sie bitte die Anweisungen zur aktuellen App-Version.
Remarque : la version de l'application a été mise à jour. Suivez les instructions basées sur la version actuelle de l'application.
Nota: poiché la versione dell'app potrebbe essere stata aggiornata, seguire le istruzioni della versione dell'app corrente.
Nota: la versión de la aplicación puede haber sido actualizada, siga las instrucciones basadas en la versión actual de la aplicación.
Примечание. версия приложения могла обновиться. Следуйте инструкциям для текущей версии приложения.
Opmerking: de versie van de app kan zijn geüpdatet, volg de instructies van de huidige app-versie.
ملاحظة: ربما قد تم تحديث إصدار التطبيق، الرجاء اتباع التعليمات استناذًا إلى إصدار التطبيق الحالي.
Примітка. Версію додатку може бути оновлено. Дотримуйтесь інструкцій для її поточної версії.
Nota: a versão da aplicação poderá ter sido atualizada, por favor, siga as instruções em base da versão atual da aplicação.

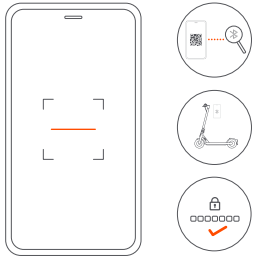

4

EN Follow the instructions to add and pair the scooter.
Note: The QR code attached on the control panel is unique to your scooter, please keep this code safe.

DE Befolgen Sie die Anweisungen zum Hinzufügen und Koppeln des Rollers.
Hinweis: Der QR-Code am Bedienfeld ist eindeutig Ihrem Roller zugeordnet. Bitte schützen Sie den Code vor dem Zugriff durch Dritte.

FR Suivez les instructions pour ajouter et coupler la trottinette.
Remarque : le code QR joint au panneau de contrôle est propre à votre trottinette. Veillez à le conserver en lieu sûr.

IT Seguire le istruzioni per aggiungere e associare il monopattino.
Nota: il codice QR attaccato al pannello di controllo è univoco del monopattino. Mantenere questo codice al sicuro.

5

EN Watch the tutorial for beginners to activate the scooter.
Note: Do not exit the tutorial before finishing it. Otherwise, the activation will fail.

DE Um den Roller zu aktivieren, sehen Sie sich die Videoanleitung für Einsteiger an.
Hinweis: Sehen Sie sich die Videoanleitung bis zum Ende an. Ansonsten schlägt die Aktivierung fehl.

FR Regardez le tutoriel à destination des débutants pour découvrir comment activer la trottinette.
Remarque : ne quittez pas le tutoriel avant de l'avoir terminé. Sinon, l'activation échouera.

IT Per attivare il monopattino, guardare il tutorial per principianti.
Nota: non uscire dal tutorial prima di terminarlo. Altrimenti, l'attivazione non viene completata.

ES Siga las instrucciones para añadir y vincular el patinete.
Nota: El código QR adherido al panel de control es único para su patinete, guárdelo.

RU Чтобы добавить электросамокат и выполнить сопряжение с ним, следуйте инструкциям.
Примечание. Сохраните QR-код на панели управления, так как он является уникальным идентификатором самоката.

AR اتبع التعليمات لإضافة السكوتر والاقتران به.
ملاحظة: رمز الاستجابة السريعة المضمن في لوحة التحكم رمز مميز للسكوتر الخاص بك، يُرجى الحفاظ عليه.

NL Volg de instructies in de app om de step toe te voegen en te koppelen.
Let op: De op het bedieningspaneel bijgevoegde QR-code is uniek voor uw step, bewaar deze op een veilige plek.

UK Дотримуйтесь інструкцій, щоб додати самокат і створити пару.
Примітка. Відображений на панелі керування QR-код є унікальним для вашого самоката, і його слід ретельно зберігати.

PT Siga as instruções para adicionar e emparelhar a trotinete.
Nota: o código QR afixado no painel de controlo é exclusivo da sua trotinete, guarde-o cuidadosamente.

ES Revise el tutorial para principiantes para activar el patinete.
Nota: No salga del tutorial antes de terminarlo. De lo contrario, la activación fallará.

RU Чтобы узнать, как активировать самокат, просмотрите учебные материалы для новичков.
Примечание. Просмотрите такие материалы полностью. Если не сделать этого, активация будет невозможной.

AR شاهد الدرس التعليمي للمبتدئين لتنشيط السكوتر.
ملاحظة: لا تخرج من الدرس قبل إنهائه. وإلا سيفشل التنشيط.

NL Bekijk de tutorial voor beginners om de step te activeren.
Let op: Sluit de videotutorial niet af voordat u deze volledig hebt bekeken. Anders zal het activeren niet lukken.

UK Щоб активувати самокат, перегляньте навчальні матеріали для початківців.
Примітка. Перегляньте навчальні матеріали до кінця. Якщо не зробити цього, здійснити активацію буде неможливо.

PT Veja o tutorial para principiantes para ativar a sua trotinete.
Nota: veja o tutorial até ao fim. Caso contrário, a ativação irá falhar.

How To Ride / Fahren / Comment la conduire / Guida / Cómo conducir / Обучение езде / طريقة الركوب / Rijinstructies / Вказівки з їзди / Como utilizar

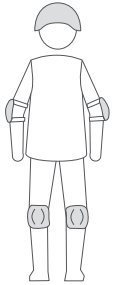

1

EN Warning: Wear a helmet, elbow pads and knee pads.
Note: Please check the tire pressure before riding.

DE Warnung: Tragen Sie einen Helm, Ellbogenschützer und Knieschoner.
Hinweis: Prüfen Sie vor der Fahrt den Reifendruck.

FR Avertissement: Portez un casque, des coudières et des genouillères. Lisez attentivement la notice avant utilisation. Pour plus de précision sur ces consignes : se référer à la notice.
Remarque : vérifiez la pression des pneus avant de partir.

IT Avviso: indossare casco, gomitiere e ginocchiere.
Nota: controllare la pressione delle gomme prima di mettersi alla guida.

ES Advertencia: Use casco, coderas y rodilleras.
Nota: compruebe la presión de las ruedas antes de conducir.

RU Предупреждение: носить шлем, налокотники и наколенники.
Примечание. Проверяйте давление в шинах перед ездой.

AR تحذير: ارتداء خوذة ، وسادات الكوع ومنصات الركبة.
ملاحظة: يُرجى فحص ضغط الإطارات قبل الركوب.

NL Waarschuwing: draag een helm, elleboogbeschermers en kniebeschermers.
Let op: Controleer de bandenspanning voordat u gaat rijden.

UK Попередження. Користуйтеся шоломом, налокітниками та наколінниками.
Примітка. Перевіряйте тиск у шинах перед поїздкою.

PT Aviso: Utilize capacete, cotoveleiras e joelheiras.
Nota: verifique a pressão dos pneus antes de conduzir a trotinete.

2

EN Step on the deck with one foot, and slowly kicks off the other on the ground.

DE Steigen Sie mit einem Fuß auf die Fußplatte, und stoßen Sie sich mit dem anderen Fuß vorsichtig ab.

FR Placez un pied sur le repose-pied et prenez appui avec l'autre au sol pour avancer lentement.

IT Salire sulla pedana con un piede e utilizzare l'altro per darsi una leggera spinta.

ES Mantenga un pie en la cubierta, y baje lentamente el otro al suelo.

RU Поместите одну ногу на платформу, а второй медленно оттолкнитесь от земли.

AR ضع قدمًا واحدة على سطح السكوتر وادفع بالأخرى على الأرض.

NL Stap met één voet op het plateau en zet u langzaam af met de andere voet.

UK Встаньте однією ногою на платформу та повільно відштовхніться іншою від землі.

PT Coloque um pé na plataforma e, lentamente, levante o outro do chão.

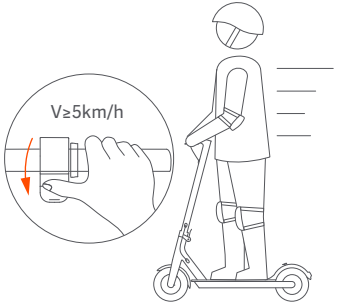

3

EN The accelerator initiates once the coasting speed exceeds 5 km/h.

DE Ab einer Leerlaufgeschwindigkeit von 5 km/h greift der Gashebel.

FR Remarque l'accélérateur se déclenche une fois que la vitesse en roue libre dépasse 5km/h.

IT l'acceleratore entra in funzione una volta che la velocità di avanzamento supera i 5 km/h.

ES El acelerador arranca cuando la velocidad de avance supera los 5 km/h.

RU Акселератор включится после того, как скорость превысит 5 км/ч.

AR يبدأ عمل المسرّع بمجرد أن تتجاوز سرعة التحرك 5 كم/ساعة.

NL De versneller treedt in werking zodra de rijsnelheid hoger is dan 5 km/u.

UK Акселератор ввімкнеться, коли швидкість за інерцією перевищуватиме 5 км/год.

PT O acelerador inicia assim que a velocidade exceder os 5 km/h.

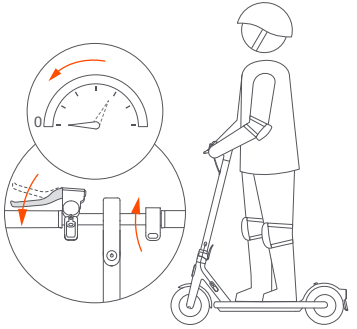

4

EN Release the accelerator and squeeze the brake lever for a sudden brake.

DE Lösen Sie den Gashebel; betatigen Sie den Bremshebel, um abrupt abzubremsen.

FR Relâchez l'accélérateur pour; Actionnez le levier de frein pour un freinage rapide.

IT Quando si rilascia l'acceleratore; per frenare piu velocemente, premere la leva.

ES Suelte el acelerador; Apriete la palanca de freno para frenar rapidamente.

RU Отпустите рычаг газа. Чтобы резко остановиться, нажмите на тормозную ручку.

AR حرر المسرّع وسيبدأ "نظام استرداد الطاقة الحركية" (KERS) تلقائيًا بالفرملة ببطء؛ واضغط على ذراع الفرملة للفرملة المفاجئة

NL Laat de versneller los en druk de remhendel in als u plotseling moet remmen.

UK Щоб різко загальмувати, відпустіть кнопку акселератора та стисніть важіль гальмування.

PT Solte o acelerador e aperte a alavanca do travão para uma travagem repentina.

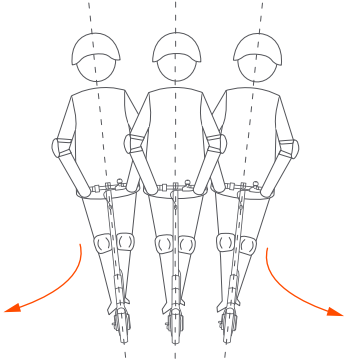

5

EN Tilt your body to the steering direction as you turn, and slowly turn the handlebar.

DE Lehnen Sie sich bei einer Kurve in Lenkrichtung, und drehen Sie den Lenker leicht in die gewünschte Richtung.

FR Penchez-vous dans la direction vers laquelle vous souhaitez tourner, puis tournez doucement le guidon.

IT Inclinare il corpo nella direzione di guida durante una svolta e ruotare lentamente il manubrio.

ES Incline el cuerpo en la dirección de conducción a medida que gira y gire lentamente el manillar.

RU При выполнении поворотов наклоняйте корпус в нужную сторону и медленно поворачивайте руль.

AR قم بإمالة جسمك إلى اتجاه التوجيه عند الدوران، ثم أدر المقبض ببطء.

NL Leun bij het afslaan met uw lichaam in de stuurrichting en draai langzaam aan het stuur.

UK Під час поворотів нахиляйте тіло в потрібному напрямку та повільно повертайте кермо.

PT Incline o corpo para a direção pretendida e rode lentamente o guiador.

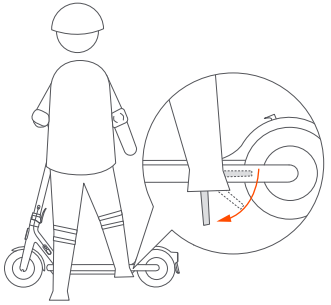

6

EN Put down the kickstand when parking.

DE Stellen Sie den Ständer beim Parken ab.

FR Abaissez la béquille lors du stationnement.

IT Abbassare il cavalletto quando si parcheggia.

ES Baje el pie de apoyo al estacionar.

RU Поставьте на подставку

AR استخدم المسند عند الوقوف.

NL Zet de standaard omlaag bij het parkeren.

UK Звуковий сигнал припиниться лише після активації самоката.

PT Para estacionar, coloque o descanso para baixo.

Safety Reminder / Sicherheitshinweis / Rappel de sécurité / Promemoria di sicurezza / Recordatorio de seguridad / Помните о безопасности / تذكير السلامة / Veiligheidsinstructies / Нагадування про техніку безпеки / Aviso de segurança

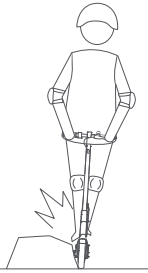

EN Always steer clear of obstacles.

DE Halten Sie stets Abstand zu Hindernissen.

FR Évitez systématiquement les obstacles.

IT Tenersi sempre alla larga dagli ostacoli.

ES Manténgase siempre alejado de posibles obstáculos.

RU Всегда объезжайте различные препятствия на дороге.

AR احرص دائم ا على الابتعاد عن العقبات.

NL Vermijd obstakels altijd.

UK Завжди об'їжджайте перешкоди.

PT Mantenha a distância de obstáculos.

Watch out for safety risks. / Achten Sie auf Sicherheitsrisiken. / Faites attention aux risques de sécurité. / Attenzione ai rischi per la sicurezza. / Tenga en cuenta los riesgos de seguridad. / Избегайте опасных ситуаций. / احترس من مخاطر السلامة / Houd de veiligheidsrisico's in acht. / Уникайте небезпечних ситуацій. / Tenha em atenção os riscos de segurança.

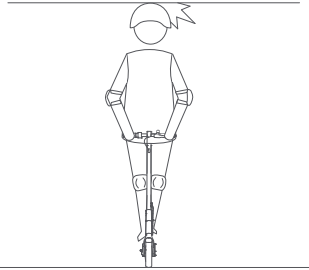

EN Avoid hitting your head on door frames, elevators, and other overhead obstacles.

DE Achten Sie darauf, sich nicht den Kopf an Türrahmen, Aufzügen und anderen Hindernissen über ihrem Kopf zu stoßen.

FR Attention à ne pas vous cogner la tête contre les encadrements de portes, les ascenseurs, et autres obstacles en hauteur.

IT Prestare attenzione a non sbattere la testa contro telai delle porte, ascensori e altri ostacoli ad altezza testa.

ES Tenga cuidado de no golpearse la cabeza con los marcos de las puertas, ascensores y otros obstáculos elevados.

RU Будьте осторожными, чтобы не удариться головой о дверную коробку в помещении, лифте или о другие объекты.

AR تجنب ارتطام رأسك بإطارات الأبواب والمصاعد والعوائق الأخرى.

NL Kijk uit dat u uw hoofd niet stoot aan deurkozijnen, liften en andere obstakels boven uw hoofd.

UK Будьте обережні, щоб не вдаритися головою об одвірок у приміщенні чи ліфті, а також об інші предмети над головою.

PT Evite bater com a cabeça em umbrais de portas, elevadores e outros obstáculos suspensos.

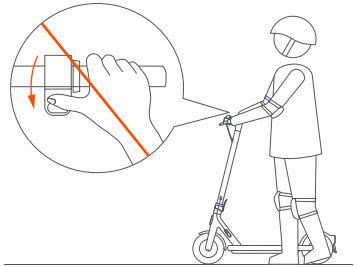

EN Do not press the accelerator when you're walking alongside the scooter.

DE Betätigen Sie niemals den Gashebel, während Sie neben dem Roller her laufen.

FR N'appuyez pas sur l'accélérateur lorsque vous marchez à côté de la trottinette.

IT Non premere l'acceleratore quando si cammina accanto al monopattino.

ES No presione el acelerador cuando camine al lado del patinete.

RU Во время прогулки с самокатом не нажимайте на рычаг газа.

AR لا تضغط على المسرّع أثناء المشي بجانب السكوتر.

NL Druk niet op de versneller wanneer u naast de step loopt.

UK Не натискайте кнопку акселератора, коли йдете пішки із самокатом.

PT Não pressione o acelerador enquanto caminha ao lado da trotinete.

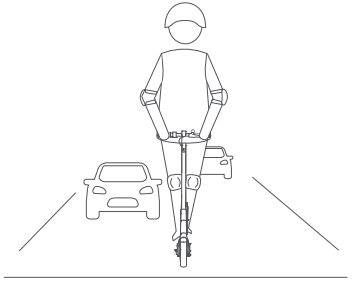

EN Unless otherwise authorized by the local laws, it is forbidden and illegal to ride on public roads, motorways, and expressways.

DE Sofern durch die lokale Gesetzgebung nicht anders festgelegt, ist das Befahren von öffentlichen Straßen, Autobahnen und Schnellstraßen untersagt und illegal.

FR Sauf autorisation contraire par la législation locale, il est interdit et illégal de circuler sur les voies publiques, les autoroutes et les voies express.

IT Salvo diversa autorizzazione ai sensi delle leggi locali, è severamente vietato circolare su strade pubbliche, autostrade e superstrade.

ES A menos que las leyes locales autoricen lo contrario, está prohibido y es ilegal circular por vías públicas, autopistas y autovías.

RU Если в местных законах не допускается иное, ездить по дорогам общего пользования, автострадам и скоростным автомагистралям запрещено.

AR يُحظر قانونًا ركوب السكوتر على الطرق العامة والطرق السريعة وطرق النقل السريع، ما لم تسمح القوانين المحلية بخلاف ذلك.

NL Tenzij er andere regels gelden volgens de lokale wetgeving, is het verboden en illegaal om op openbare wegen, autowegen en autosnelwegen te rijden.

UK Якщо місцевими законами не передбачено інше, заборонено їздити дорогами загального користування, автострадами та швидкісними автомагістралями.

PT Exceto nos casos permitidos pela lei local, é proibido circular em estradas públicas, autoestradas e vias rápidas.

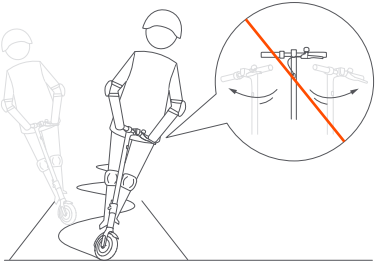

EN Do not abruptly change the steering direction at high speed.

DE Ändern Sie bei hoher Geschwindigkeit nicht plötzlich die Fahrtrichtung.

FR Ne changez pas brusquement de direction a vitesse elevee.

IT Non cambiare bruscamente la direzione dello sterzo a velocità elevate.

ES No cambie de dirección de forma abrupta a altas velocidades.

RU Не поворачивайте резко руль самоката на большой скорости.

AR لا تغيّر اتجاه القيادة فجأة في السرعة العالية.

NL Verander niet plotseling van stuurrichting wanneer u snel rijdt.

UK Не повертайте кермо надто різко на високій швидкості.

PT Quando circular a alta velocidade, não mude de direção de forma repentina.

Do not try dangerous actions. / Führen Sie keine gefährlichen Manöver durch. / N'essayez pas d'actions dangereuses. / Non eseguire azioni pericolose. / No intente realizar maniobras peligrosas. / Избегайте опасного вождения./ لا تجرب الحركات الخطرة. / Voer geen gevaarlijke handelingen uit. / Не робіть небезпечних дій. / Não tente efetuar ações perigosas.

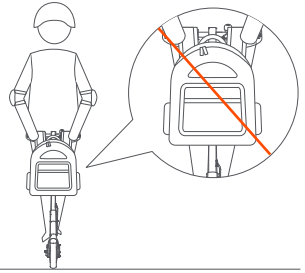

EN Do not hang bags or other heavy stuff on the handlebar.

DE Hängen Sie keine Taschen oder andere schwere Gegenstände an den Lenker.

FR N'accrochez pas de sacs ou autres objets lourds sur le guidon.

IT Non appendere borse o altri oggetti pesanti al manubrio.

ES No cuelgue bolsas ni nada pesado en el manillar.

RU Не вешайте рюкзаки и другие тяжелые предметы на руль.

AR لا تعلق الحقائب أو غيرها من الأشياء الثقيلة على المقود.

NL Hang geen tassen of ander zware spullen aan het stuur.

UK Не вішайте сумки чи інші важкі предмети на кермо.

PT Não pendure sacos ou outros objetos pesados no guiador.

EN Do not ride on one foot.

DE Fahren Sie nicht mit einem Fuß.

FR Ne conduisez pas sur un pied.

IT Non guidare il monopattino su un solo piede.

ES No conduzca con un solo pie.

RU Во время движения не стойте на одной ноге.

AR لا تركب السكوتر بقدم واحدة.

NL Houd altijd beide voeten op het plateau.

UK Під час їзди не стійте на одній нозі.

PT Não circule apoiado apenas num pé.

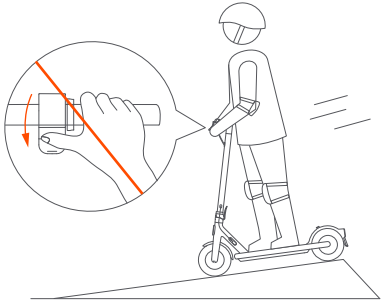

EN Do not accelerate when going downhill, and brake in time to slow down. When on a steep slope, you need to step off the scooter and push.

DE Beschleunigen Sie nicht beim Bergabfahren und bremsen Sie rechtzeitig ab, um Ihr Tempo zu drosseln. Steigen Sie vor steilen Steigungen ab und schieben Sie den Roller.

FR N'accélérez pas en descente, et freinez à temps pour ralentir. En cas de pente raide, vous devez descendre de la trottinette et pousser.

IT Non accelerare in discesa e frenare in tempo per rallentare. In caso di pendenze ripide, scendere dal monopattino e spingere.

ES No acelere cuando vaya cuesta abajo y frene a tiempo para reducir la velocidad. Cuando se encuentre en una pendiente inclinada, deberá bajarse del patinete y empujar.

RU Не ускоряйтесь при спуске с горки и вовремя тормозите, чтобы замедлить ход. Если впереди вас крутой уклон, не рискуйте на него подниматься.

AR لا تتسارع عند النزول من منحدر وشد الفرامل في الوقت المناسب للإبطاء. وعند مواجهة منحدر حاد، عليك النزول من على السكوتر والدفع، وألا تخاطر بالركوب.

NL Schakel niet naar een hogere versnelling wanneer u bergafwaarts rijdt en rem tijdig af. Bij steile hellingen moet u afstappen en de step voortduwen.

UK Не прискорюйтеся під час спуску з гірки та вчасно пригальмовуйте, щоб уповільнити рух. Перед крутим схилом зійдіть із самоката й пройдіть пішки.

PT Não acelere durante as descidas e efetue travagens atempadas. Caso se depare com subidas íngremes, será necessário colocar-se ao lado da trotinete para a empurrar.

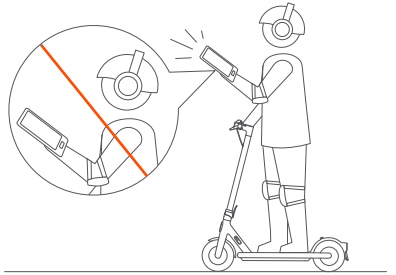

EN Do not use mobile phone or wear earphones when operating the scooter.

DE Benutzen Sie während der Fahrt mit dem Roller kein Handy und keine Kopfhörer.

FR N'utilisez pas de téléphone portable ni d'écouteurs lors de l'utilisation du scooter.

IT Non utilizzare il telefono cellulare e non indossare gli auricolari quando si usa il monopattino.

ES No use el teléfono móvil ni lleve auriculares puestos al utilizar el patinete.

RU При управлении самокатом не разговаривайте по мобильному телефону и не надевайте наушники.

AR لا تستخدم الهاتف المحمول أو تلبس سماعات الأذن عند تشغيل السكوتر.

NL Gebruik geen mobiele telefoon en draag geen oordopjes tijdens het bedienen van de step.

UK Не користуйтеся мобільним телефоном або навушниками за кермом самоката.

PT Não utilize telemóveis nem auriculares durante a utilização da trotinete.

Do not try dangerous actions. / Führen Sie keine gefährlichen Manöver durch. / N'essayez pas d'actions dangereuses. / Non eseguire azioni pericolose. / No intente realizar maniobras peligrosas. / Избегайте опасного вождения. / لا تجرب الحركات الخطرة. / Voer geen gevaarlijke handelingen uit. / Не робіть небезпечних дій. / Não tente efetuar ações perigosas.

EN Do not ride in the rain. Do not ride through puddles or any other (water) obstacles.

DE Fahren Sie nicht bei Regen. Fahren Sie nicht durch Pfützen oder sonstige (Wasser-)Hindernisse.

FR Ne conduisez pas sous la pluie. Ne roulez pas dans les flaques d'eau ou les autres obstacles (formés par l'eau).

IT Non utilizzare in caso di pioggia. Non guidare attraverso pozzanghere o altri ostacoli (con acqua).

ES No conduzca bajo la lluvia. No conduzca por charcos ni sobre ningún otro obstáculo (líquido).

RU Не ездите в дождливую погоду. Не ездите по лужам или любым другим (водным) препятствиям.

AR لا تركب السكوتر في المطر. لا تقم لا تقم بركوبها بين برك الماء البرك أو أي عقبات (مائية) أخرى.

NL Gebruik de step niet in de regen. Rijd niet door regenplassen of andere (natte) obstakels.

UK Не катайтеся в дощову погоду. Не їдьте через калюжі чи будь-які інші водні перешкоди.

PT Não circule com tempo de chuva. Não circule por cima de poças ou outros obstáculos (com água).

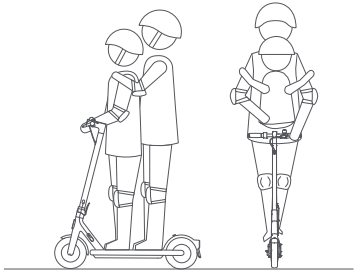

EN Do not ride with anyone else, including children.

DE Nehmen Sie keine Mitfahrer mit, insbesondere keine Kinder.

FR Ne conduisez pas avec une autre personne, notamment des enfants.

IT Non trasportare nessuno sul monopattino, bambini inclusi.

ES No conduzca con nadie más, incluidos los niños.

RU Не ездите на самокате с пассажиром, в том числе ребенком.

AR لا تركب مع أي شخص آخر، بما في ذلك الأطفال.

NL Rijd niet samen met iemand op de step, inclusief kinderen.

UK Не катайтеся на самокаті з пасажирами, зокрема дітьми.

PT Circule sozinho e sem companhia, incluindo crianças.

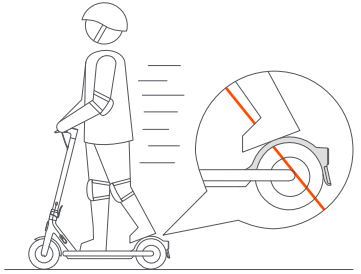

EN Do not keep your feet on the rear mudguard.

DE Stellen Sie Ihre Füße nicht auf dem hinteren Schutzblech ab.

FR Ne laissez pas vos pieds sur le garde-boue arrière.

IT Non mettere i piedi sul parafango posteriore.

ES No coloque el pie sobre el guardabarros trasero.

RU Не наступайте на задний брызговик.

AR لا تبق قدميك على الرفرف الخلفي.

NL Zet uw voeten niet op het achterspatbord.

UK Не наступайте на заднє крило.

PT Não coloque os pés no para-lamas traseiro.

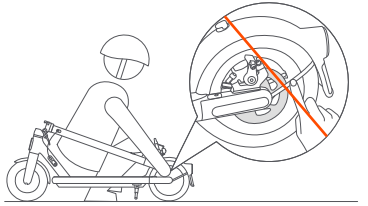

EN Do not touch the disc brake.

DE Berühren Sie keinesfalls die Scheibenbremse.

FR Ne touchez pas le frein à disque.

IT Non toccare il freno a disco.

ES No toque el disco de freno.

RU Не касайтесь тормозного диска.

AR لا تلمس قرص الفرامل.

NL Raak de remschijf niet aan.

UK Не торкайтеся дискового гальма.

PT Não toque no travão de disco.

Do not try dangerous actions. / Führen Sie keine gefährlichen Manöver durch. / N'essayez pas d'actions dangereuses. / Non eseguire azioni pericolose. / No intente realizar maniobras peligrosas. / Избегайте опасного вождения. / لا تجرب الحركات الخطرة. / Voer geen gevaarlijke handelingen uit. / Не робіть небезпечних дій. / Não tente efetuar ações perigosas.

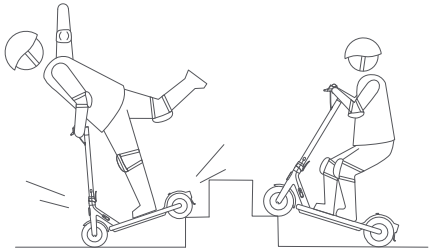

EN Do not let go of the handlebar while riding.
DE Lassen Sie beim Fahren nicht den Lenker los.
FR Ne lâchez pas le guidon lorsque vous conduisez.
IT Non lasciare la presa del manubrio durante la guida.
ES No suelte el manillar mientras conduce.
RU Не отпускайте руль во время езды.
AR لا تترك المقود أثناء الركوب.
NL Houd uw handen altijd aan het stuur.
UK Не відпускайте кермо під час їзди.
PT Não largue o guiador durante a circulação.

EN Do not try riding up or down stairs, nor try jumping over obstacles.
DE Fahren Sie keinesfalls Treppen hoch oder runter und versuchen Sie nicht, Hindernisse zu überspringen.
FR Ne tentez pas de monter ou descendre les escaliers avec votre trottinee, ni de franchir des obstacles.
IT Non provare a salire o scendere scale e a saltare ostacoli.
ES No intente subir ni bajar escaleras, ni saltar obstáculos.
RU Не ездите на самокате по лестницам и не пытайтесь перепрыгивать через препятствия.
AR لا تحاول الركوب على الدرج صعودًا أو هبوطًا، أو القفز فوق الحواجز.
NL Probeer geen trappen op of af te rijden en spring niet over obstakels.
UK Не катайтеся на самокаті сходами та не намагайтеся перестрибувати перешкоди.
PT Não tente subir ou descer escadas com a trotinete nem saltar sobre obstáculos.

Fold & Carry / Einklappen und Tragen / Pliage et transport Ripiegamento e trasporto / Plegado y transporte / Сборка и транспортировка / الطي والحمل / Opvouwen en dragen / Складання та транспортування / Rebater e transportar

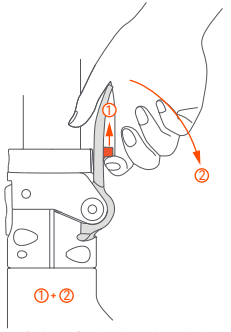

1
EN Lift the safety lock, and push down the quick release lever.
DE Heben Sie die Sicherheitsverriegelung an und drücken Sie den Schnellspannhebel nach unten.
FR Soulevez le verrouillage de protection et puis appuyez sur le levier d'ouverture rapide.
IT Sollevare il blocco di sicurezza e spingere verso il basso la leva di sgancio rapido.
ES Levante el cierre de seguridad y presione a continuación de liberación rápida.
RU Снимите блокировку и рычаг фиксатора.
AR ارفع قفل الأمان، و ادفع ذراع التحرير السريع لأسفل.
NL Til het veiligheidsslot op en druk de snelspanhendel omlaag.
UK Підійміть запобіжний замок і натисніть на важіль фіксатора.
PT Levante o fecho de segurança e faça pressão na alavanca de remoção rápida.

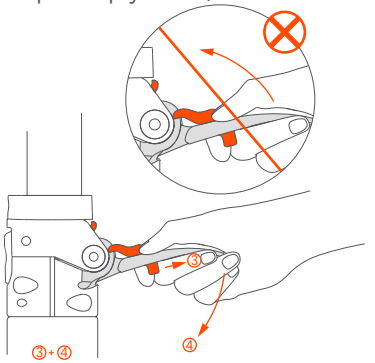

2
EN Lift the safety lock and push down the quick release lever again, then fold the stem.
DE Heben Sie die Sicherheitsverriegelung an und drücken Sie den Schnellspannhebel wieder nach unten, und klappen Sie anschließend den Vorbau ein.
FR Soulevez le verrouillage de protection et appuyez de nouveau sur le levier d'ouverture rapide, puis pliez le guidon.
IT Sollevare il blocco di sicurezza e spingere nuovamente verso il basso la leva di sgancio rapido, poi ripiegare l'asta.
ES Levante el cierre de seguridad y presione la palanca de liberación rápida de nuevo, a continuación doble el eje.
RU Снимите блокировку и снова нажмите рычаг фиксатора, а затем сложите стойку.
AR ارفع قفل الأمان وادفع ذراع التحرير السريع لأسفل مرة أخرى، ثم اطوي القضيب.
NL Til het veiligheidsslot op, druk de snelspanhendel opnieuw omlaag en klap de stuurpen in.
UK Підійміть запобіжний замок і знову натисніть на важіль фіксатора, а потім складіть кермову стійку.
PT Levante, novamente, o fecho de segurança e faça pressão na alavanca de remoção rápida. De seguida, dobre a haste do guiador.

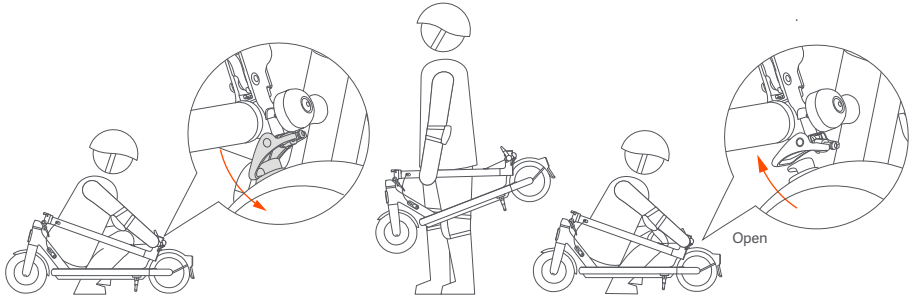

3

EN Align the bell and the buckle and hook them.

DE Bringen Sie die Klingel und den Verschluss zusammen und haken Sie sie ineinander.

FR Alignez la sonnette et le systeme d'attache, puis accrochez-les.

IT Allineare il campanello e il punto di aggancio e agganciarli.

ES Alinee el timbre con la hebilla y engánchelas.

RU Сложите рулевую стойку так, чтобы звонок прилегал к крючку, и зафиксируйте ее.

AR قم بمحاذاة الجرس والمشبك واربطهما.

NL Lijn de bel en de uitstulping uit en haak ze aan elkaar vast.

UK Сумістіть дзвоник із гачком і зафіксуйте їх.

PT Alinhe a campainha e a fivela e prenda-os.

4

EN Hold the stem with either one hand or both hands to carry.

DE Halten Sie den Lenkervorbau mit einer oder beiden Händen.

FR Pour le transport, tenez la potence d'une seule main ou avec les deux mains.

IT Tenere l'asta del manubrio con una mano o entrambe le mani.

ES Sujete el manillar con una mano o con ambas.

RU Во время транспортировки удерживайте рулевую стойку одной или обеими руками.

AR احمل قضيب المقود إما بيد واحدة أو بكلتا اليدين.

NL Houd de stuurpen met één of beide handen vast om de step te dragen.

UK Під час транспортування тримайте кермову стійку однією чи обома руками.

PT Para transportar a trotinete, segure na haste com uma ou com as duas mãos.

5

EN Disengage the bell lever from the buckle on the mudguard.

DE Zum Öffnen lösen Sie den Klingelhebel von dem Verschluss auf dem Schutzblech.

FR Lors de l'ouverture, dégagez le levier de la sonnette du système d'attache sur le garde-boue.

IT Per l'apertura, sganciare la leva del campanello dal punto di aggancio sul parafango.

ES Al abrirlo, desenganche la palanca del timbre de la hebilla del guardabarros.

RU При раскладывании отсоедините ручку звонка от крючка на брызговике.

AR عند الفتح، فك ذراع الجرس من المشبك الموجود على الواقي.

NL Maak de belklepel los van de uitstulping op het spatbord.

UK Від'єднайте важіль дзвоника від гачка на крилі.

PT Desengate a alavanca da campainha da fivela no para-lamas.

Adjust the Disc Brake / Scheibenbremse einstellen / Réglage du frein à disque / Regolare il freno a disco / Ajustar el freno de disco / Настройка тормозного диска / ضبط قرص الفرامل / De remschijf bijstellen / Регулювання дискового гальма / Ajuste o travão de disco

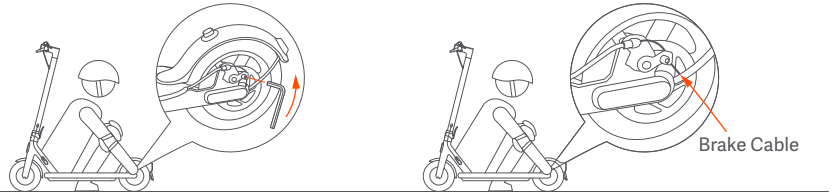

EN Before adjustment, make sure the scooter is powered off and not charging.
If the brake is too tight/loose, use the 4 mm Allen key to loosen the screw on the caliper. Then slightly adjust the brake line (decrease/increase the exposed length), and tighten the screw again.

DE Bevor Sie Einstellungen vornehmen, stellen Sie sicher, dass der Roller ausgeschaltet ist und nicht lädt.
Wenn die Bremse zu fest/locker ist, lösen Sie die Schraube am Bremssattel mit dem 4-mm-Inbusschlüssel. Stellen Sie dann die Bremsleitung leicht ein (verringern/erhöhen Sie die freiliegende Länge) und ziehen Sie die Schraube wieder an.

FR Avant tout réglage, assurez-vous que la trottinette est éteinte et n'est pas en charge.
Si le frein est trop serré/lâche, utilisez la clé Allen de 4 mm pour desserrer la vis de l'étrier.Ajustez ensuite légèrement la ligne de frein (diminuez/augmentez la durée d'exposition), puis serrez les vis.

IT Prima di effettuare qualsiasi regolazione, assicurarsi che il monopattino sia spento e non in carica.
Se il freno è troppo stretto/allentato, utilizzare la chiave a brugola da 4 mm per allentare la vite sul calibro. Quindi regolare leggermente la linea del freno (ridurre/aumentare la lunghezza esposta) e serrare nuovamente la vite.

ES Antes de realizar ajustes, asegúrese de que el patinete está apagado y que no está en carga.
Si el freno está demasiado apretado/flojo, utilice la llave Allen de 4 mm para aflojar el tornillo del calibrador. A continuación, ajuste ligeramente el cable del freno (disminuir/aumentar la duración de la exposición) y vuelva a apretar el tornillo.

RU Перед регулировкой убедитесь, что самокат выключен и не находится на зарядке.
Если тормоз слишком тугой/ослаблен, воспользуйтесь шестигранным ключом 4 мм, чтобы ослабить винт на суппорте. Затем немного отрегулируйте тормозную магистраль (уменьшить/увеличить длительность воздействия) и снова затяните винт.

AR قبل الضبط، تأكد من إيقاف تشغيل السكوتر وأنه ليس قيد الشحن.
إذا كان المكبح ضيقًا جدًا/فضفاضًا ، فاستخدم مفتاح ألين 4 مم لإرخاء المسمار الموجود في الفرجار. ثم اضبط خط الفرامل بشكل طفيف (تقليل/زيادة الطول المكشوف) ، وشد المسمار مرة أخرى.

NL Voordat u de remschijf afstelt, moet u ervoor zorgen dat de step is uitgeschakeld en niet aan het opladen is.
Als de rem te strak/los zit, gebruik dan de 4 mm inbussleutel om de schroef op de remklauw los te draaien. Stel vervolgens de remleiding iets bij (verkort/verleng de zichtbare lengte) en draai de schroef weer vast.

UK Перед регулюванням переконайтеся, що самокат вимкнений і не заряджається.
Якщо гальмо затягнено надто сильно чи ослаблено, за допомогою торцевого ключа на 4 мм послабте гвинт на супорті. Після цього злегка відрегулюйте гальмівну магістраль (зменште чи збільште довжину гальмівного троса), а потім знову затягніть гвинт.

PT Antes de ajustar, certifique-se de que a trotinete está desligada e não está a carregar.
Se o travão estiver demasiado apertado/solto, utilize uma chave Allen de 4mm para desapertar o parafuso no calibrador. Depois ajuste ligeiramente a linha do travão (diminuir/aumentar o comprimento exposto), e aperte o parafuso novamente.

Inflate the Tire / Reifen aufpumpen / Gonflage du pneu / Gonfiare la gomma / Inflar la rueda / Накачивание шины / انفخ الإطار / De band oppompen / Накачування шини / Encha o pneu

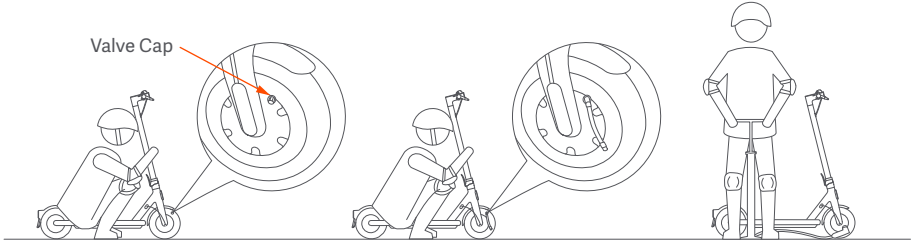

EN Unscrew the valve cap.
DE Schrauben Sie den Ventildeckel ab.
FR Dévissez le capuchon de la soupape.
IT Svitare il tappo della valvola.
ES Desenrosque el tapón de la válvula.
RU Отвинтите колпачок вентиля.
AR قم بفك غطاء الصمام.
NL Draai de ventieldop los.
UK Викрутіть ковпачок вентиля.
PT Desaperte a tampa da válvula.

EN Connect the extension nozzle to the tire valve stem.
DE Verbinden Sie die Ventilaufsatzverlängerung mit dem Reifenventilschaft.
FR Connectez l'embout prolongé à la potence de soupape du pneu.
IT Collegare l'adattatore alla adattatore per gomme.
ES Conecte la boquilla de extensión en la válvula del neumático.
RU Соедините шланг для подкачки колес со штоком вентиля шины.
AR قم بتوصيل الفوهة بقضيب صمام الإطار.
NL Sluit de verlengde ventieladapter aan op het ventiel.
UK Під'єднайте шланг для насоса до штока вентиля шини.
PT Ligue o bocal de extensão à haste da válvula do pneu.

EN Connect the pump to inflate the tire.
DE Setzen Sie die Luftpumpe an, um den Reifen aufzupumpen.
FR Connectez la pompe pour gonfler le pneu.
IT Collegare la pompa e gonfiare la gomma.
ES Conecte la bomba para inflar la rueda.
RU Подсоедините насос, чтобы накачать шину.
AR قم بتوصيل المضخة لتضخيم الإطار.
NL Sluit de luchtpomp aan om de band op te pompen.
UK Під'єднайте насос, щоб накачати шину.
PT Ligue a bomba para encher o pneu.

EN Note: please check the tire pressure regularly, and inflate the tire if its pressure is insufficient.
DE Hinweis: prüfen Sie regelmäßig den Reifendruck und pumpen Sie die Reifen bei zu niedrigem Druck auf.
FR Remarque : vérifiez régulièrement la pression des pneus et gonflez-les si la pression est insuffisante.
IT Nota: controllare regolarmente la pressione delle gomme. Se risulta insufficiente, gonfiare le gomme.
ES Nota: compruebe la presión de las ruedas regularmente e ínflelas si es insuficiente.
RU Примечание. регулярно проверяйте давление в шинах и накачивайте их, если оно понижено.
AR يُرجى فحص ضغط الإطارات بانتظام وانفخ الإطارات إذا كان الضغط بها غير كافٍ.
NL Let op: controleer de bandenspanning regelmatig en pomp de banden op als de bandenspanning te laag is.
UK Примітка. регулярно перевіряйте тиск у шинах і накачуйте шину, якщо тиск недостатній.
PT Nota: verifique frequentemente a pressão e encha os pneus caso a pressão esteja demasiado baixa.

Lock Your Scooter / Verriegeln Ihres Rollers / Verrouiller votre trottinette Bloccare il monopattino / Bloqueo del patinete / Блокирование самоката / قفل السكوتر / Uw step vergrendelen / Блокування самоката / Bloquear a trotinete

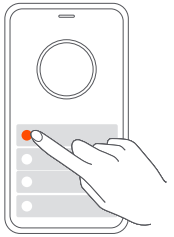

EN Image 1 Tap Lock the motor
DE Bild 1 Antippen Motor sperren
FR Image 1 Tapoter Verrouiller le moteur
IT Immagine 1 Toccare Blocca il motore
ES Imagen 1 Pulsación para bloqueo del motor
RU Изображение 1 Нажмите «Заблокировать двигатель»
AR الصورة 1 اضغط لقفل المحرك
NL Afbeelding 1 Tik op Motor vergrendelen
UK Зображення 1 Натисніть Заблокувати двигун
PT Imagem 1 Toque em Bloquear o motor

EN Locking the scooter: Tap Lock the motor in the Mi Home/Xiaomi Home app to lock the scooter as illustrated in Image 1. When the scooter is locked, the motor is locked and all the icons on the control panel will automatically go out except the Bluetooth icon and the lock icon. If the scooter goes beyond the Bluetooth connection range, the Bluetooth will be disconnected and its icon will go out.

DE Sperren des Rollers: Tippen Sie auf Motor sperren in der Mi Home/Xiaomi Home-App, um den Roller zu sperren, wie in Abbildung 1 dargestellt. Wenn der Roller gesperrt ist, ist der Motor gesperrt und alle Symbole auf dem Bedienfeld erlöschen automatisch, außer dem Bluetooth-Symbol und dem Schloss-Symbol. Wenn der Roller außerhalb des Bluetooth-Verbindungsbereichs fährt, wird die Bluetooth-Verbindung getrennt und das Symbol erlischt.

FR Verrouillage de la trottinette : Tapoter Verrouiller le moteur dans l'application Mi Home/Xiaomi Home pour déverrouiller la trottinette comme le montre l'image 1. Lorsque la trottinette est verrouillée, le moteur l'est aussi et toutes les icônes du panneau de contrôle s'éteignent automatiquement, à l'exception de l'icône Bluetooth et de l'icône de verrouillage. Si la trottinette se trouve hors de portée de la connexion Bluetooth, celui-ci sera déconnecté et son icône disparaîtra.

IT Bloccare il monopattino: Toccare Blocca il motore nell'app Mi Home/Xiaomi Home per bloccare il monopattino come illustrato nell'Immagine 1. Quando si blocca il monopattino, il motore viene bloccato e tutte le icone nel pannello di controllo si spengono automaticamente, eccetto l'icona del Bluetooth e l'icona di blocco. Se il monopattino esce dal raggio di connessione Bluetooth, il Bluetooth viene disconnesso e la relativa icona si spegne.

ES Bloqueo del scooter: Pulse bloquear el motor en la aplicación Mi Home/Xiaomi Home para bloquear el scooter como se ilustra en la Imagen 1. Cuando el scooter está bloqueado, el motor se bloquea y todos los iconos del panel de control se apagan automáticamente excepto el icono de Bluetooth y el icono de bloqueo. Si el scooter sale del rango de la conexión Bluetooth, se desconectará del Bluetooth y se apagará dicho icono.

RU Блокировка самоката: Нажмите «Заблокировать двигатель» в приложении Mi Home/Xiaomi Home, чтобы заблокировать самокат, как показано на рисунке 1. Когда самокат заблокирован, двигатель также заблокирован, и все значки на панели управления автоматически гаснут, кроме значка Bluetooth и значка блокировки. Если самокат выходит за пределы диапазона Bluetooth-соединения, Bluetooth отключается, а его значок гаснет.

AR قفل السكوتر: انقر على قفل المحرك في تطبيق Mi Home/Xiaomi Home لقفل السكوتر كما هو موضح في الصورة 1. عند قفل السكوتر، يتم قفل المحرك وستنطفئ جميع الرموز على لوحة التحكم تلقائيًا باستثناء رمز البلوتوث ورمز القفل. وفي حالة تخطي السكوتر نطاق اتصال البلوتوث، فسيتم فصله وسينطفئ رمزه.

NL De step vergrendelen: Tik op Motor vergrendelen in de Mi Home/Xiaomi Home App om de step te vergrendelen zoals weergegeven in afbeelding 1. Als de step is vergrendeld, is de motor vergrendeld en alle pictogrammen op het bedieningspaneel gaan automatisch uit behalve het Bluetooth-pictogram en het vergrendel-pictogram. Als de step niet meer in het Bluetooth-bereik is, wordt de Bluetooth-verbinding verbroken en gaat het pictogram uit.

UK Блокування самоката: Торкніться «Заблокувати двигун» у додатку Mi Home/Xiaomi Home, щоб заблокувати самокат, як показано на зображенні 1. Після блокування самоката двигун буде заблоковано, а всі значки на панелі керування, крім значка Bluetooth і значка блокування, автоматично згаснуть. Якщо самокат розташований за межами діапазону з'єднання Bluetooth, функцію Bluetooth буде відключено, а її значок згасне.

PT Bloquear a trotinete: Toque em Bloquear o motor na aplicação Mi Home/Xiaomi Home para bloquear a trotinete como está ilustrado na imagem 1. Sempre que a trotinete estiver bloqueada, o motor também fica bloqueado e todos os ícones do painel de controlo irão desligar-se automaticamente, exceto o ícone de Bluetooth e o ícone de bloqueio. Caso a trotinete ultrapasse o alcance da ligação Bluetooth, o Bluetooth será desligado bem como o respetivo ícone.

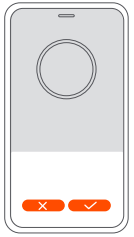

EN Image 2 Motor locked
DE Bild 2 Motor gesperrt
FR Image 2 Moteur verrouillé
IT Immagine 2 Motore bloccato
ES Imagen 2 Motor bloqueado
RU Изображение 2 Двигатель заблокирован
AR الصورة 2 المحرك مقفل
NL Afbeelding 2 Motor vergrendeld
UK Зображення 2 Двигун заблоковано
PT Imagem 2 Motor bloqueado

EN Motor Locked: After the motor is locked as illustrated in Image 2, the front wheel of the scooter cannot move normally. The control panel will sound an alarm when someone forcibly pushes the scooter.

DE Motor gesperrt: Nachdem der Motor wie in Bild 2 dargestellt gesperrt ist, kann sich das Vorderrad des Rollers nicht mehr normal bewegen. Das Bedienfeld gibt einen Alarm aus, wenn jemand den Roller gewaltsam schiebt.

FR Moteur verrouillé : Une fois que le moteur est verrouillé comme le montre l'image 2, la roue avant de la trottinette ne peut plus bouger normalement. Le panneau de contrôle émettra une alarme si une personne pousse la trottinette avec force.

IT Motore bloccato: Dopo aver bloccato il motore come mostrato nell'Immagine 2, la ruota anteriore del monopattino non è in grado di muoversi normalmente. Se qualcuno tenta di forzare il movimento del monopattino, il pannello di controllo emetterà un allarme sonoro.

ES Motor bloqueado: Después de que el motor se bloquee como se ilustra en la imagen 2, la rueda delantera del scooter no puede moverse normalmente. El panel de control emitirá una alarma cuando alguien empuje el scooter por la fuerza.

RU Двигатель заблокирован: После блокировки двигателя, как показано на Рисунке 2, переднее колесо самоката не может нормально двигаться. Панель управления подаст оповещающий сигнал, когда кто-то силой толкнет самокат.

AR المحرك مقفل: بعد قفل المحرك كما هو موضح في الصورة 2، لا يمكن أن تتحرك العجلة الأمامية لـ سكوتر بشكل طبيعي. ستصدر لوحة التحكم صوتًا تنبيهيًا عندما يقوم أي شخص بدفع السكوتر بقوة.

NL Motor vergrendeld: Nadat de motor is vergrendeld zoals weergegeven in afbeelding 2, kan het voorwiel van de step niet op de normale manier bewegen. Het bedieningspaneel laat een alarm afgaan als iemand hardhandig tegen de step duwt.

UK Заблокований двигун: Після блокування двигуна, як показано на зображенні 2, переднє колесо самоката не може рухатися нормально. Коли хтось із силою штовхне самокат, панель керування подасть сигнал.

PT Motor bloqueado: Após o motor ser bloqueado como ilustrado na imagem 2, a roda da frente da trotinete não se consegue mover normalmente. O painel de controlo irá soar um alarme quando alguém empurra a trotinete à força.

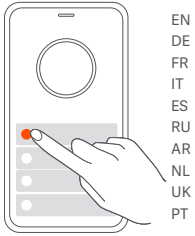

EN Image 3 Tap Unlock the motor
DE Bild 3 Antippen Motor entsperren
FR Image 3 Tapoter Déverrouiller le moteur
IT Immagine 3 Toccare Sblocca il motore
ES Imagen 3 Pulse Desbloquear el motor
RU Изображение 3 Нажмите «Разблокировать двигатель»
AR الصورة 3 اضغط لفتح قفل المحرك
NL Afbeelding 3 Tik op Motor ontgrendelen
UK Зображення 3 Натисніть Розблокувати двигун
PT Imagem 3 Toque em Desbloquear o motor

EN Unlocking the Scooter: Tap Unlock the motor in the Mi Home/Xiaomi Home app to unlock the scooter as illustrated in Image 3.

DE Entsperren des Rollers: Tippen Sie in der Mi Home/Xiaomi Home-App auf Motor entsperren, um den Roller zu entsperren, wie in Bild 3 dargestellt.

FR Déverrouillage de la trottinette : Tapoter Déverrouiller le moteur dans l'application Mi Home/Xiaomi Home pour déverrouiller la trottinette comme le montre l'image 3.

IT Sbloccare il monopattino: Toccare Sblocca il motore nell'app Mi Home/Xiaomi Home per sbloccare il monopattino come illustrato nell'Immagine 3.

ES Desbloqueo del Scooter: Pulse desbloquear el motor en la aplicación Mi Home/Xiaomi Home para desbloquear el scooter como se ilustra en la Imagen 3.

RU Разблокировка самоката: Нажмите «Разблокировать двигатель» в приложении Mi Home/Xiaomi Home, чтобы разблокировать самокат, как показано на рисунке 3.

AR فتح قفل السكوتر: انقر على فتح قفل المحرك في تطبيق Mi Home/Xiaomi Home لفتح قفل السكوتر كما هو موضح في الصورة 3.

NL De step ontgrendelen: Tik op Motor ontgrendelen in de Mi Home/Xiaomi Home app om de step te ontgrendelen zoals weergegeven in afbeelding 3.

UK Розблокування самоката: Натисніть Розблокувати двигун у додатку Mi Home/Xiaomi Home, щоб розблокувати самокат, як показано на зображенні 3.

PT Desbloquear a trotinete: Toque em Desbloquear o motor na aplicação Mi Home/Xiaomi Home para desbloquear a trotinete como ilustrado na imagem 3.

商品ID	SKU编码	商品名称	69码	产品型号
35802	BHR5398GL	Xiaomi Electric Scooter 4 Pro	6934177755316	DDHBC20NEB

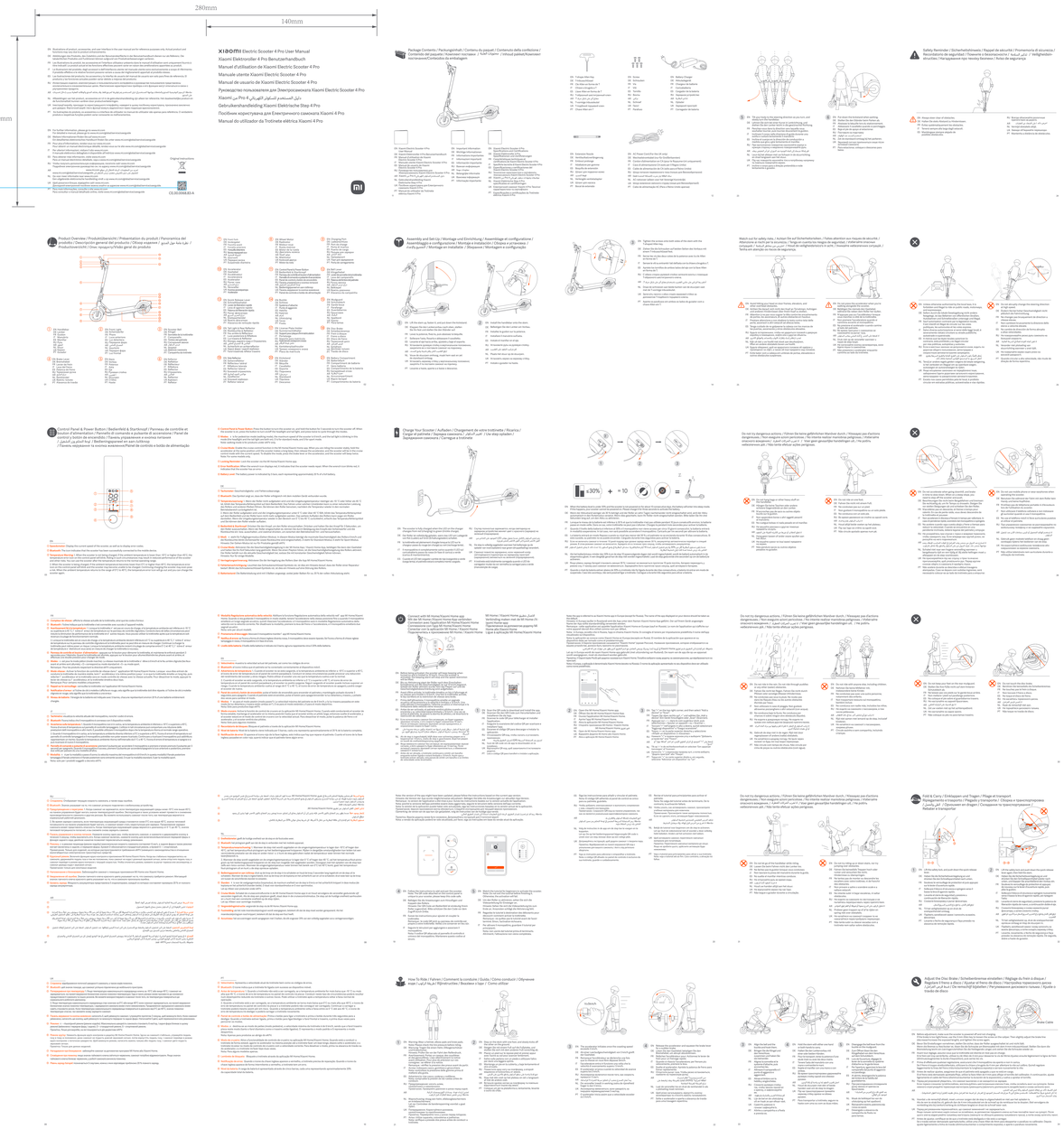

小米生态链产品包装图纸

图纸提供单位

纳恩博（常州）科技有限公司

项目名称

小米 电动滑板车4 Pro

版本号

版本 A

设计时间

2022.03.04

设计师

王雪芳/刘振球/张文文

材质工艺要求

材质要求： 80g金东太空梭哑粉纸，过哑油，骑马钉

制作工序： 正反印刷+过哑油+模切+骑马钉

工艺要求： 色相正确、印迹牢固、套印准确、各色套印不露杂色，套印误差≤0.1mm 模切走位≤±0.5mm

颜色及 专色： Pantone Cool Gray 11C Pantone 1655C 15%单色黑

纹理要求

纹理方向

选择正确的方向图标拖动到图纸里

比例 1:1 单位 mm

物料名称：图像指南-4Pro欧；物料编码：CE.00.0068.83

化学环保要求：符合Packaging Waste（94/62/EC）