xiaomi

**Smart Pet Food Feeder Desiccant Cartridge User Manual** · 01

Xiaomi Intelligente Futtervorrichtung für Haustiere Trockenmittelpatrone Benutzerhandbuch · 03

Manuale utente cartuccia essiccante per Xiaomi Smart Pet Food Feeder · 05

Manuel d'utilisation de la cartouche de dessiccation de Xiaomi Smart Pet Food Feeder · 07

Manual de usuario del cartucho desecante de Xiaomi Smart Pet Food Feeder · 09

Руководство пользователя для Патрона с осушителем для Умной кормушки для домашних животных Xiaomi Smart Pet Food Feeder · 11

دليل مستخدم خرطوشة مجفف جهاز تغذية الحيوانات الأليفة الذكي من Xiaomi · 13

Xiaomi Akıllı Evcil Hayvan Besleyici Kurutucu Kartuş Kullanım Kılavuzu · 15

Manual de Instruções do Cartucho Dessecante para Alimentador Inteligente de Animais Domésticos Xiaomi · 17

Xiaomiスマートペットフードフィーダー乾燥剤カートリッジ取扱説明書 · 19

Xiaomi 스마트 반려동물 사료 피더 건조제 카트리지 사용 설명서 · 21

Xiaomi 智慧寵物餵食器乾燥盒使用說明書 · 23

# Product Overview

## Package Contents

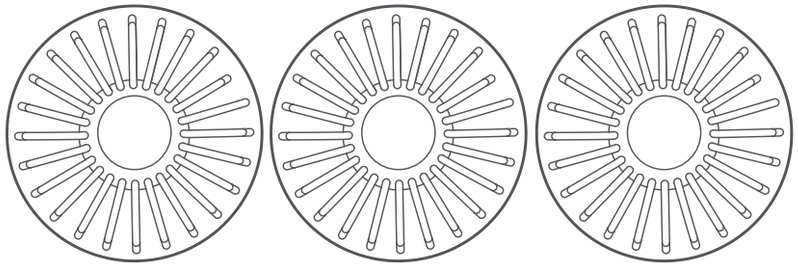

Desiccant Cartridge × 3



User Manual × 1

## Specifications

| | |
|---|---|
| Model: | XWDB01MG-GL |
| Color: | White |
| Item Dimensions: | Φ 104 × 14 mm |
| Net Weight: | 66 g × 3 |

Made in China

Note: Illustrations of product, accessories, and user interface in the user manual are for reference purposes only. Actual product and functions may vary due to product enhancements.

# How to Install

## Desiccant Cartridge

Press the safety lock on the back of the feeder and lift the cover. Remove the cover and install the desiccant cartridge onto the recessed area of the cover. Then rotate the desiccant cartridge until its triangle mark is aligned with the mark 🔒. Make sure the desiccant cartridge is secured in place.

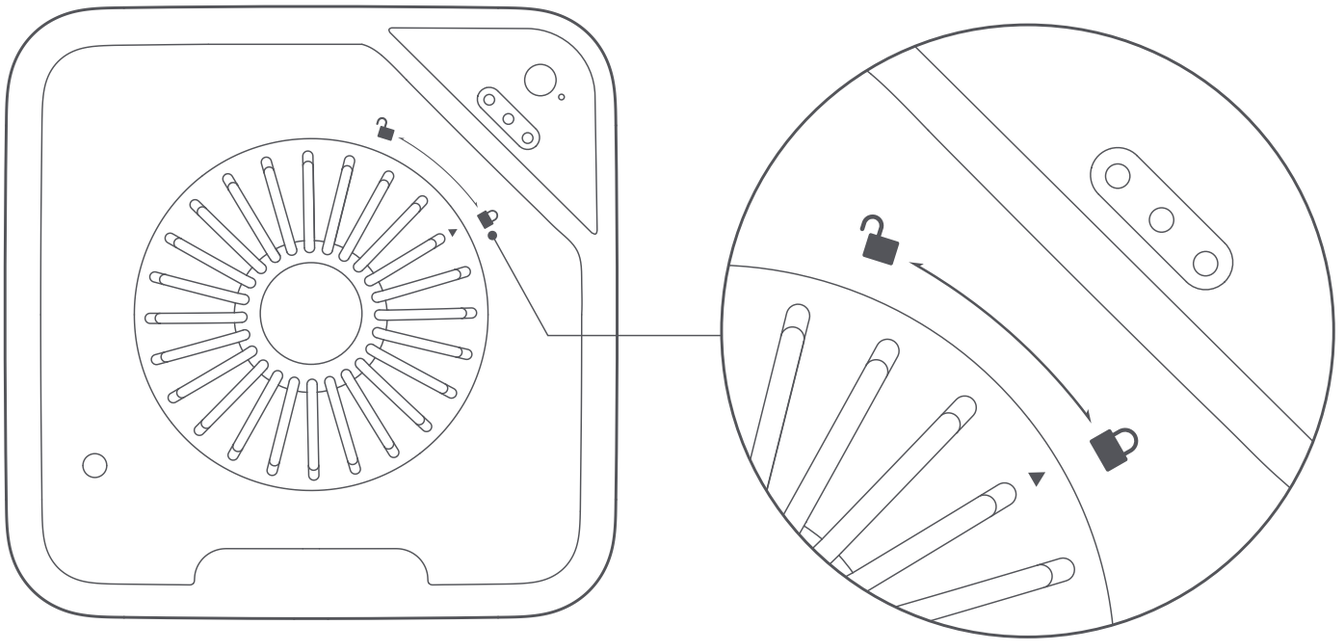

Notes: It is recommended to replace the desiccant cartridge every month. Do not drop the desiccant cartridge into the food compartment, or use the desiccant cartridge if it is damaged or broken.
Do not soak the desiccant cartridge in water.

# Produktübersicht

## Verpackungsinhalt

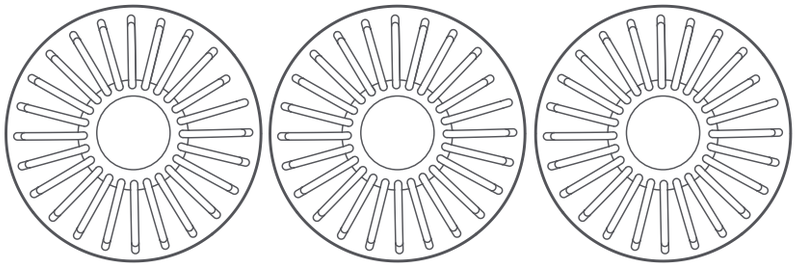

Trockenmittelpatrone × 3



Benutzerhandbuch × 1

## Spezifikationen

| | |
|---|---|
| Modell: | XWDB01MG-GL |
| Farbe: | Weiß |
| Artikelmaße: | Φ 104 × 14 mm |
| Nettogewicht: | 66 g × 3 |

Hergestellt in China

Hinweis: Abbildungen des Produkts, des Zubehörs und der Benutzeroberfläche in der Benutzerhandbuch dienen nur als Referenz. Die tatsächlichen Produkte und Funktionen können aufgrund von Produktverbesserungen variieren.

# Installation

## Trockenmittelpatrone

Drücken Sie die Sicherheitsverriegelung auf der Rückseite der Futtervorrichtung und heben Sie die Abdeckung an. Nehmen Sie den Deckel ab und setzen Sie die Trockenmittelpatrone in die Vertiefung des Deckels ein. Drehen Sie dann die Trockenmittelpatrone, bis die dreieckige Markierung mit der Markierung 🔒 übereinstimmt. Vergewissern Sie sich, dass die Trockenmittelpatrone fest sitzt.

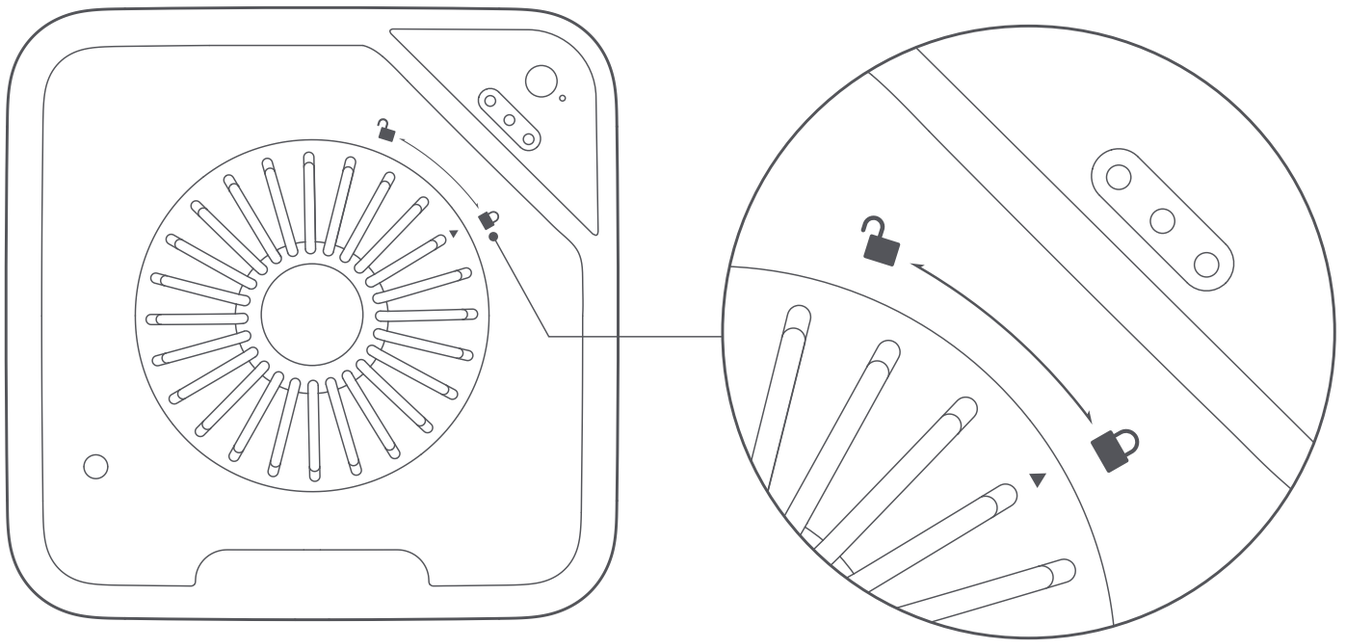

Hinweise: Es wird empfohlen, die Trockenmittelpatrone jeden Monat auszutauschen. Lassen Sie die Trockenmittelpatrone nicht in das Futterfach fallen, und verwenden Sie die Trockenmittelpatrone nicht, wenn sie beschädigt oder gebrochen ist.
Weichen Sie die Trockenmittelpatrone nicht in Wasser ein.

# Panoramica del prodotto

## Contenuto della confezione

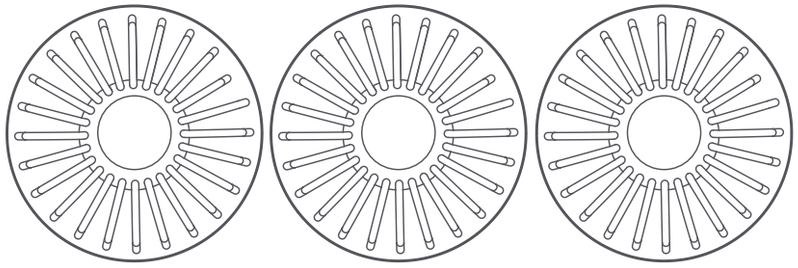

Cartuccia essiccante × 3



Manuale utente × 1

## Specifiche tecniche

| | |
|---|---|
| Modello: | XWDB01MG-GL |
| Colore: | Bianco |
| Dimensioni articolo: | Φ 104 × 14 mm |
| Peso netto: | 66 g × 3 |

Prodotto in Cina

Nota: le illustrazioni del prodotto, degli accessori e dell'interfaccia utente nel manuale utente sono esclusivamente a scopo di riferimento. Il prodotto effettivo e le relative funzioni possono variare a causa dei miglioramenti apportati al prodotto stesso.

# Installazione

## Cartuccia essiccante

Premere il blocco di sicurezza sul retro dell'alimentatore e sollevare il coperchio. Rimuovere il coperchio e installare la cartuccia essiccante nell'area incassata del coperchio. Quindi ruotare la cartuccia essiccante fino a quando il suo segno triangolare è allineato con il segno 🔒. Assicurarsi che la cartuccia essiccante sia fissata in posizione.

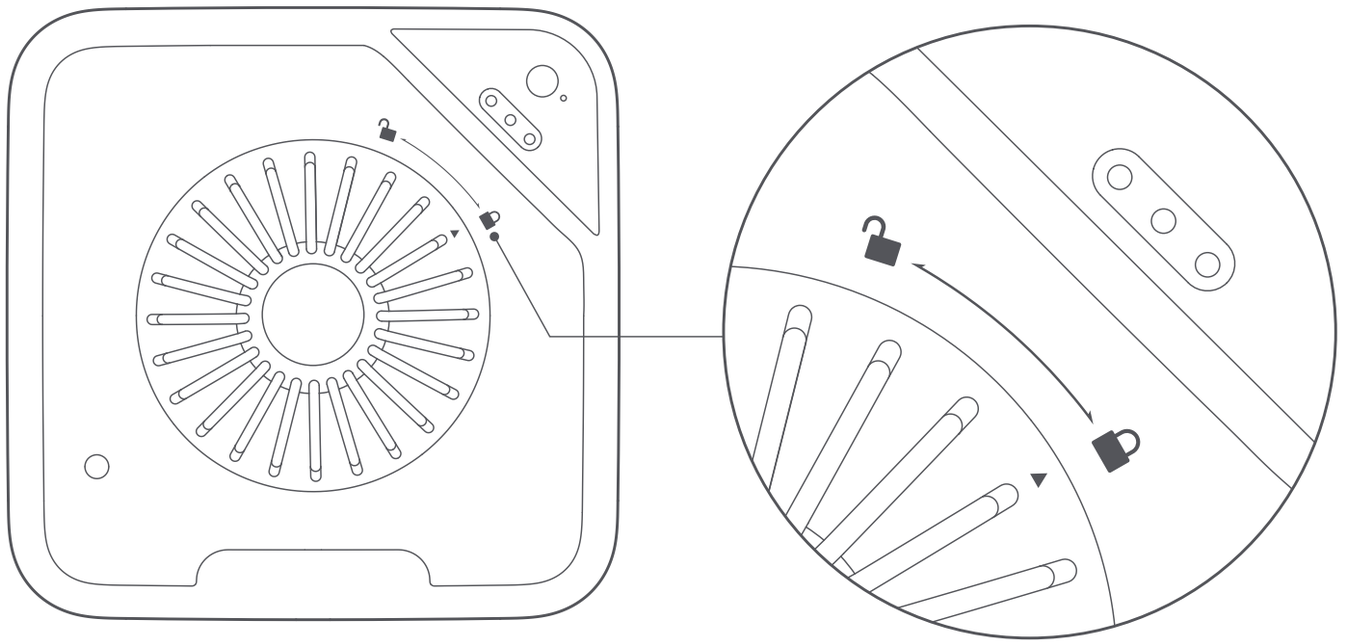

Nota: Si consiglia di sostituire la cartuccia essiccante ogni mese. Non far cadere la cartuccia essiccante nello scomparto del cibo, né usare la cartuccia essiccante se è danneggiata o rotta.
Non immergere la cartuccia essiccante in acqua.

| | | |
|---|---|---|
| Scatola | Manuale | Borsa |
| PAP 21 | PAP 22 | OTHER 7 |
| Carta | Carta | Plastica |
| RACCOLTA DIFFERENZIATA | | |
| Verifica le disposizioni del tuo Comune.<br>Separa le componenti e conferiscile in modo corretto. | | |

# Présentation du produit

## Contenu du paquet

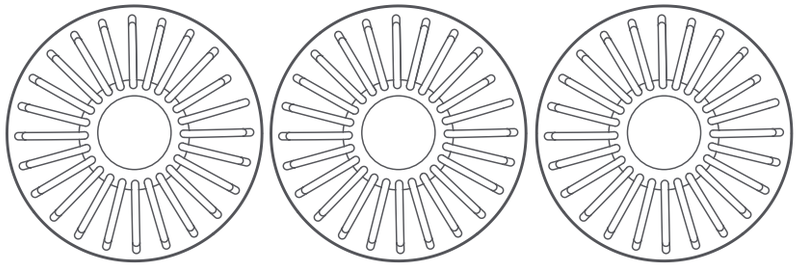

Cartouche de dessiccation × 3



Manuel d'utilisation × 1

## Caractéristiques

| | |
|---|---|
| Modèle : | XWDB01MG-GL |
| Couleur : | Blanc |
| Dimensions du produit : | Φ 104 × 14 mm |
| Poids net : | 66 g × 3 |

Fabriquéen Chine

Remarque : les illustrations du produit, les accessoires et l'interface utilisateur présents dans le manuel d'utilisation sont uniquement fournis à titre indicatif. Le produit actuel et les fonctions effectives peuvent varier en raison des améliorations apportées au produit.

# Procédure d'installation

## Cartouche de dessiccation

Appuyer le verrou de sécurité à l'arrière du distributeur d'aliments et lever le couvercle. Retirer le couvercle et installer la cartouche de dessiccation sur la zone en creux du couvercle. Roter la cartouche de dessiccation jusqu'à ce que sa marque en triangle soit alignée avec la marque 🔒. S'assurer que la cartouche de dessiccation est bien en place.

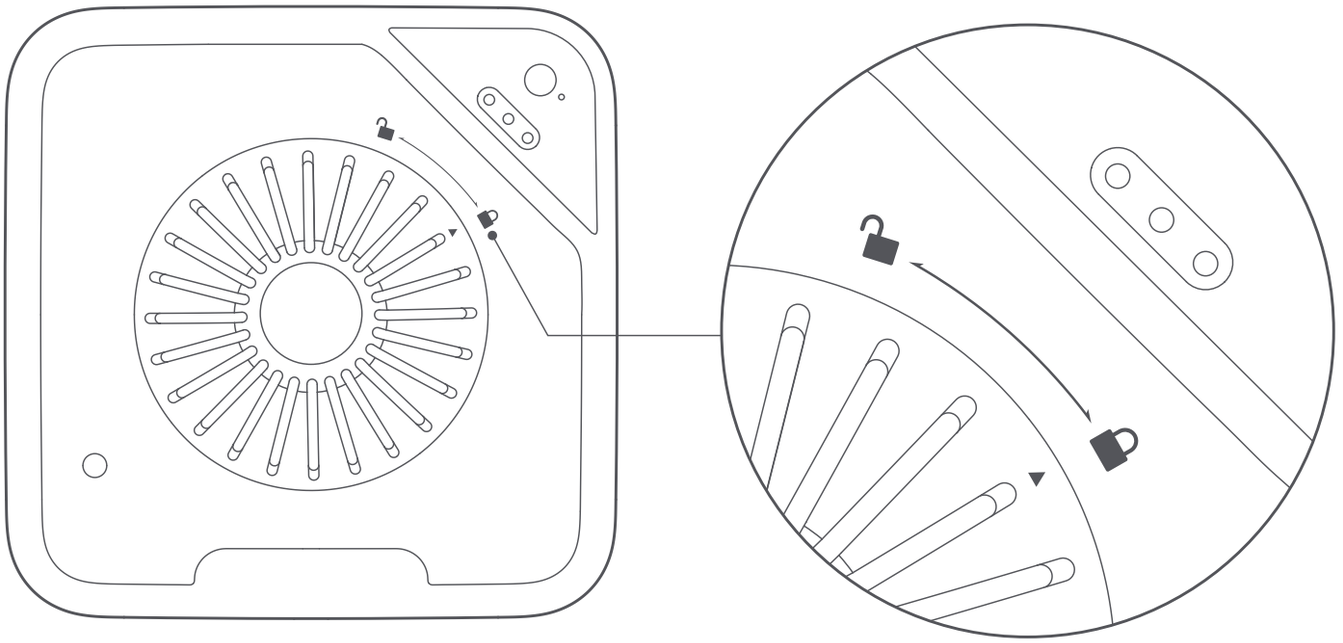

Remarques : Il est recommandé de remplacer la cartouche de dessiccation chaque mois. Ne pas laisser tomber la cartouche de dessiccation dans le compartiment à denrées, ou utiliser la cartouche de dessiccation si elle est endommagée ou cassée.
Ne pas tremper la cartouche de dessiccation dans l'eau.

# Descripción del producto

## Contenido del paquete

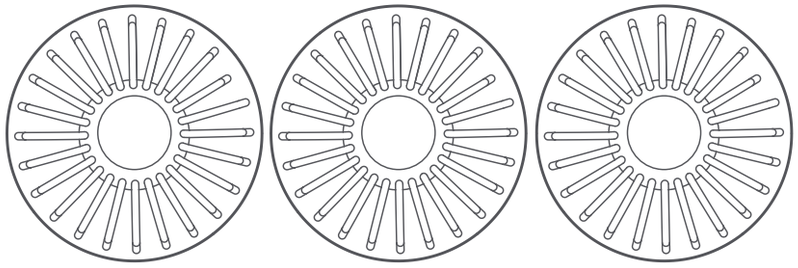

Cartucho desecante × 3



Manual de usuario × 1

## Especificaciones

| | |
|---|---|
| Modelo: | XWDB01MG-GL |
| Color: | Blanco |
| Dimensiones del artículo: | Φ 104 × 14 mm |
| Peso neto: | 66 g × 3 |

Fabricado en China

Nota: Las ilustraciones del producto, los accesorios y la interfaz de usuario del manual de usuario son solo para fines de referencia. El producto y las funciones actuales pueden variar debido a mejoras del producto.

# Cómo instalar

## Cartucho desecante

Presione el cierre de seguridad en la parte posterior del comedero y levante la cubierta. Retire la cubierta e instale el cartucho desecante en la zona empotrada de la cubierta. A continuación, gire el cartucho desecante hasta que su marca triangular esté alineada con la marca 🔒. Asegúrese de que el cartucho desecante esté bien fijado en su sitio.

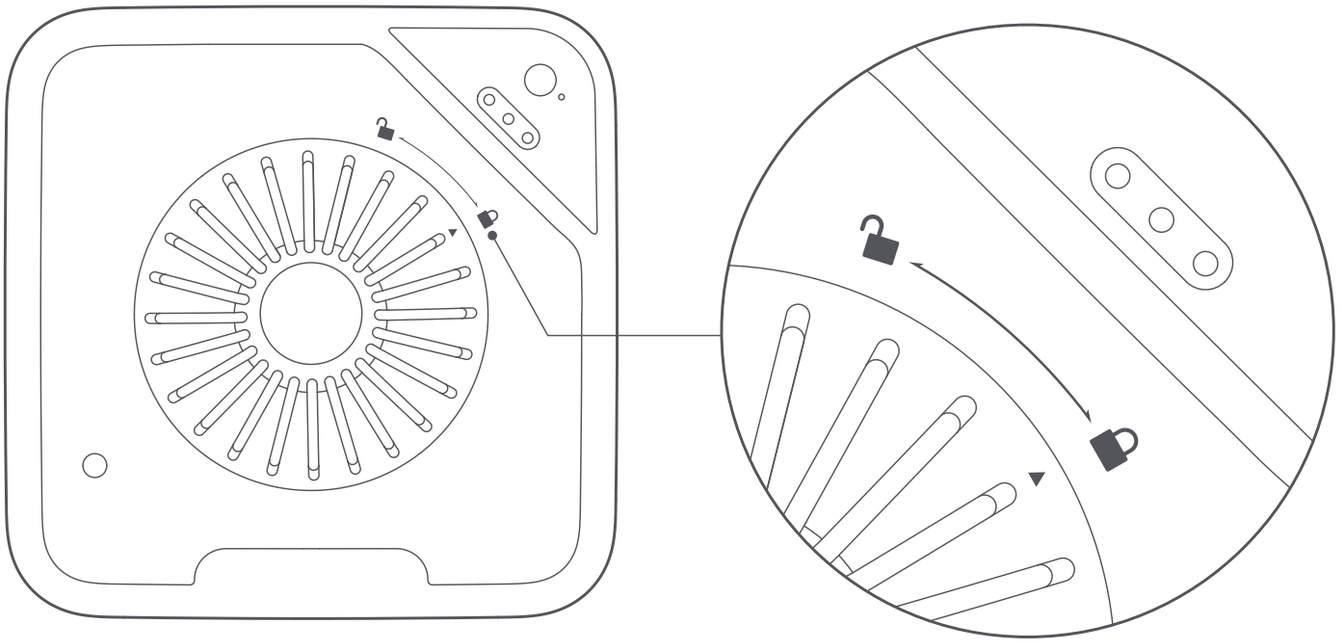

Notas: Se recomienda sustituir el cartucho desecante cada mes. No deje caer el cartucho desecante en el compartimento de alimentos, ni utilice el cartucho desecante si está dañado o roto.
No sumerja el cartucho desecante en agua.

# Описание изделия

## Комплект поставки

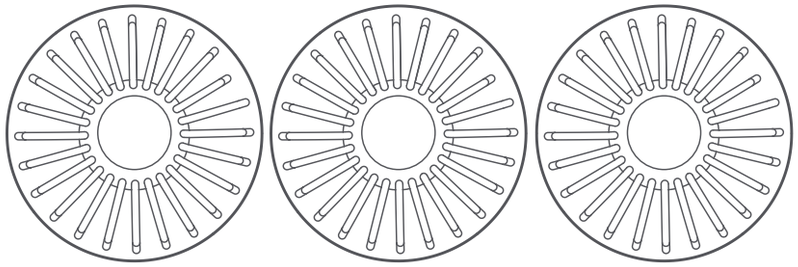

Патрон с осушителем – 3 шт



Руководство пользователя – 1 шт

## Технические характеристики

| | |
|---|---|
| Модель: | XWDB01MG-GL |
| Цвет: | Белый |
| Размеры изделия: | Ф 104 × 14 мм |
| Вес нетто: | 66 г × 3 |

Сделано в Китае

Примечание. Иллюстрации изделия, комплектующих и пользовательского интерфейса в руководстве пользователя представлены исключительно в ознакомительных целях. Фактические характеристики прибора и его функции могут отличаться в связи с улучшениями продукта.

# Инструкции по установке

## Патрон с осушителем

Нажмите на предохранительный замок на задней стороне кормушки и поднимите крышку. Снимите крышку и установите патрон с осушителем в углубление крышки. Затем поверните патрон с осушителем, пока его треугольная метка не совместится с меткой 🔒. Убедитесь, что патрон с осушителем закреплен на месте.

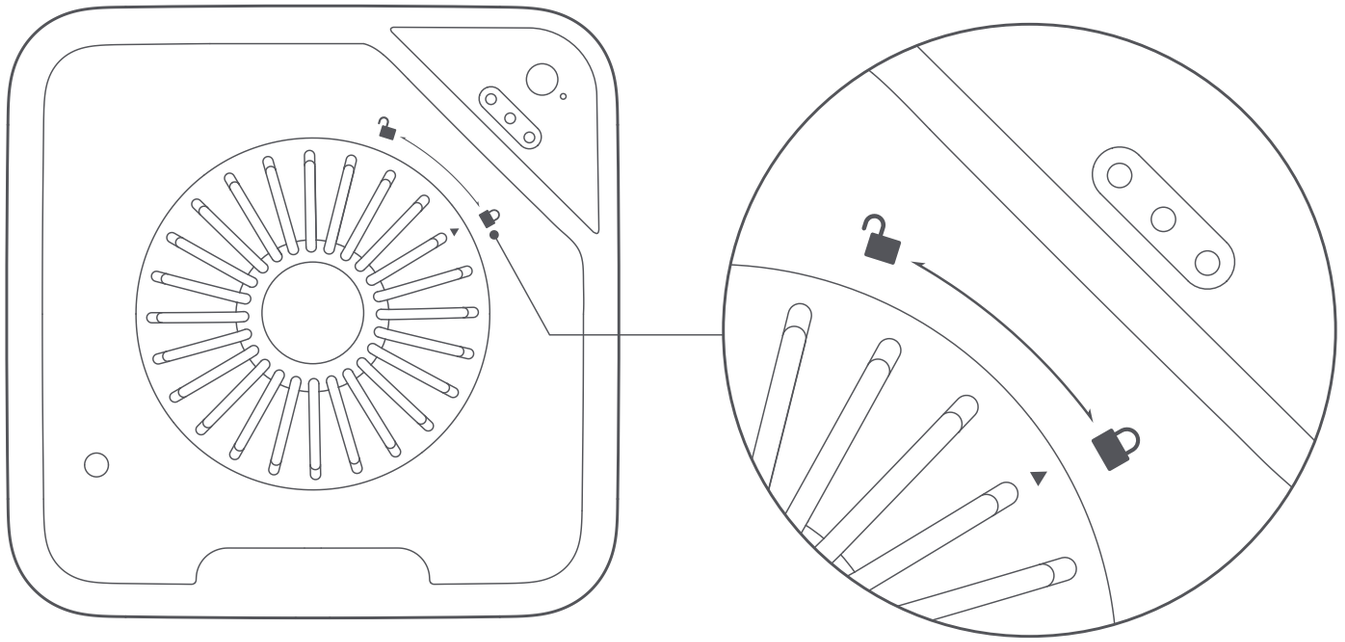

Примечания: Рекомендуется производить замену патрона с осушителем каждый месяц.
Не роняйте патрон с осушителем в отсек для корма и не используйте патрон с осушителем, если он поврежден или сломан.
Не погружайте патрон с осушителем в воду.

# نظرة عامة حول المنتج

## محتويات العلبة

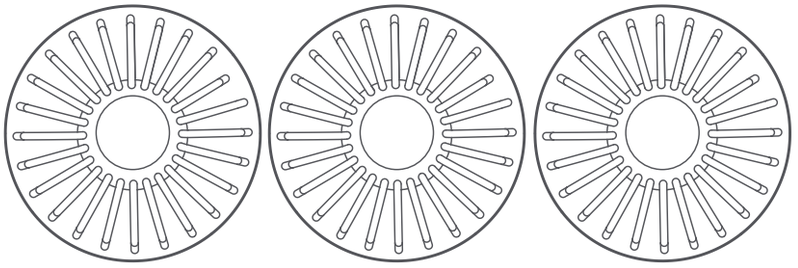

خرطوشة المجفف × 3



دليل المستخدم × 1

## المواصفات

| | |
|---|---|
| الطراز: | XWDB01MG-GL |
| اللون: | أبيض |
| أبعاد المنتج: | Φ 104 × 14 ملم |
| الوزن الصافي: | 66 غم × 3 |

صنع في الصين

ملاحظة: الرسوم التوضيحية للمنتج والملحقات وواجهة المستخدم في دليل المستخدم يتم توفيرها كمرجع فقط. وقد يختلف المنتج والوظائف الفعلية بسبب إدخال تحسينات على المنتج.

# طريقة التركيب

## خرطوشة المجفف

اضغط على قفل الأمان على الجهة الخلفية من جهاز التغذية وارفع الغطاء. قم بإزالة الغطاء وثبت خرطوشة المجفف على المنطقة المجوفة من الغطاء. ثم قم بتدوير خرطوشة المجفف حتى تصبح علامة المثلث الموجود عليها موازية للعلامة 🔒 . تأكد من تأمين خرطوشة المجفف في مكانها.

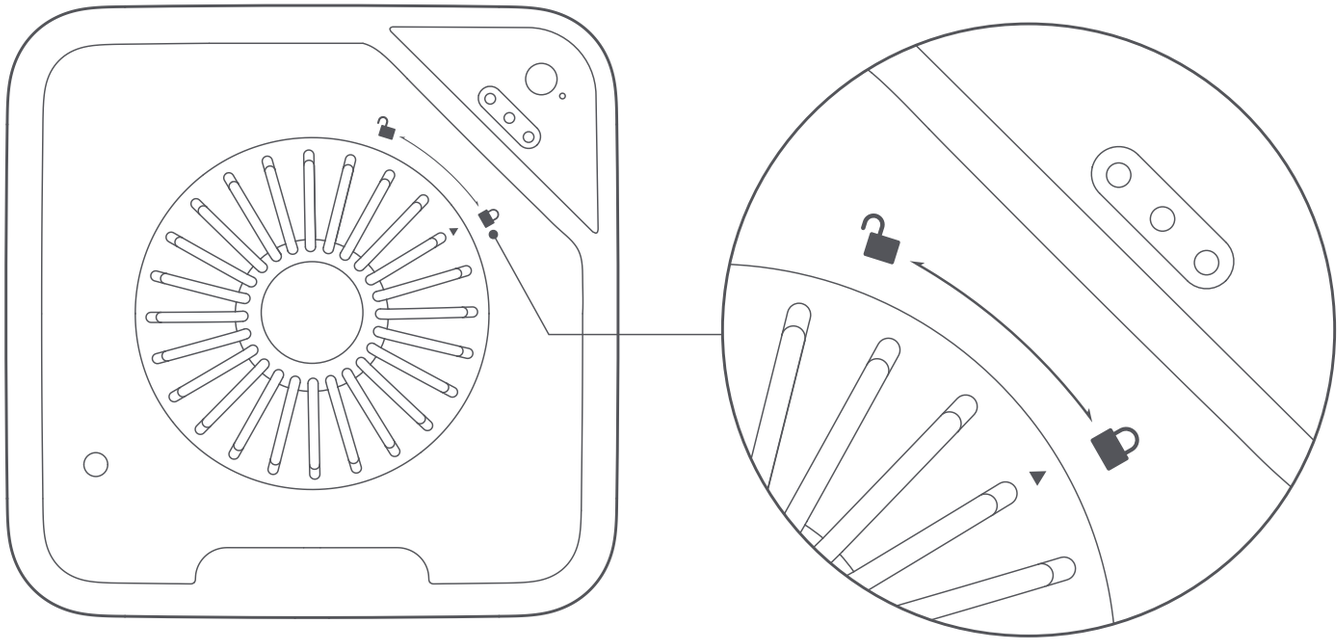

ملاحظات: يوصى باستبدال خرطوشة المجفف كل شهر. لا تسقط خرطوشة المجفف على حجرة الطعام، أو استخدام خرطوشة المجفف إذا كانت تالفة أو مكسورة.

لا تغمر خرطوشة المجفف في الماء.

# Ürüne Genel Bakış

## Paket İçeriği

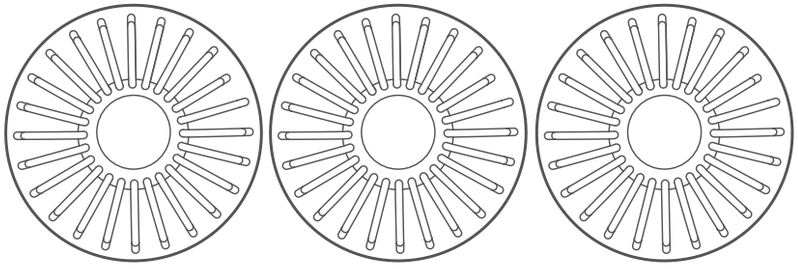

Kurutucu Kartuş × 3



Kullanım Kılavuzu × 1

## Teknik özellikler

| | |
|---|---|
| Model: | XWDB01MG-GL |
| Renk: | Beyaz |
| Ürün Boyutları: | Φ 104 × 14 mm |
| Net Ağırlık: | 66 g × 3 |

Çin'de üretilmiştir

Not: Kullanım kılavuzundaki ürün, aksesuar ve kullanıcı arayüzü çizimleri yalnızca referans amaçlı olarak sağlanmıştır. Ürün iyileştirmeleri nedeniyle asıl ürün ve işlevler farklılık gösterebilir.

# Nasıl Kurulur

## Kurutucu Kartuş

Besleyicinin arkasındaki emniyet kilidine basın ve kapağı kaldırın. Kapağı çıkarın ve kurutucu kartuşu kapağın girintili alanına yerleştirin. Ardından, kurutucu kartuşu üçgen işareti 🔒 işaretiyle aynı hizaya gelene kadar döndürün. Kurutucu kartuşun yerine sabitlendiğinden emin olun.

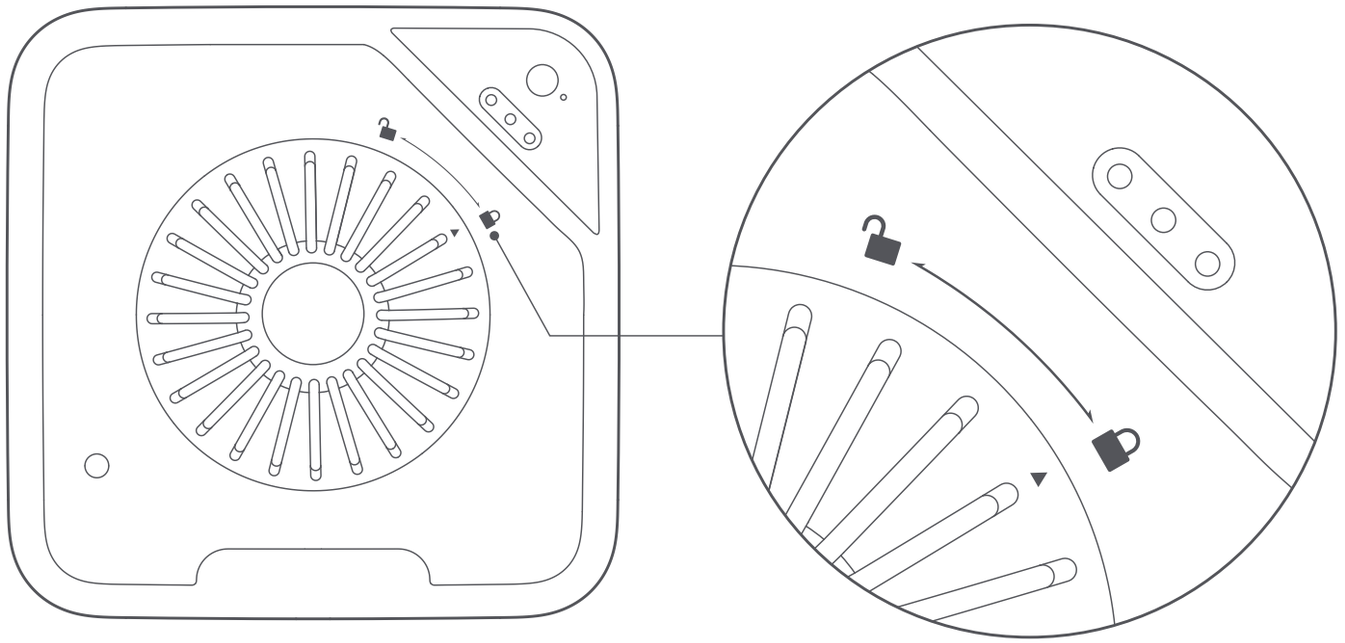

Notlar: Kurutucu kartuşun her ay değiştirilmesi önerilir. Kurutucu kartuşu yem bölmesine düşürmeyin veya hasarlı ya da kırılmışsa kurutucu kartuşu kullanmayın.
Kurutucu kartuşu suya batırmayın.

# Visão geral do produto

## Conteúdos da embalagem

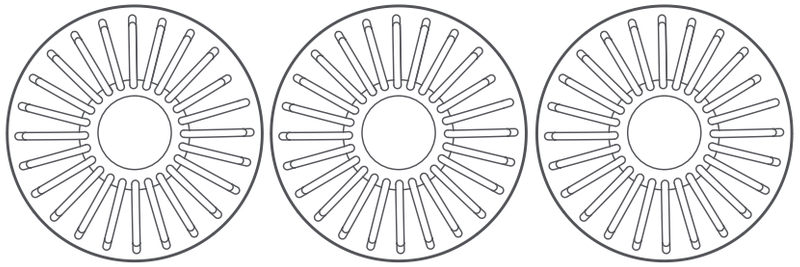

Cartucho Dessecante × 3



Manual de Instruções × 1

## Especificações

| | |
|---|---|
| Modelo: | XWDB01MG-GL |
| Cor: | Branco |
| Dimensões do produto: | Φ 104 × 14 mm |
| Peso líquido: | 66 g × 3 |

Fabricado na China

Nota: As ilustrações do produto, os acessórios e a interface de utilizador no manual do utilizador são apenas para referência. O verdadeiro produto e respetivas funções podem variar consoante os melhoramentos.

# Como instalar

## Cartucho Dessecante

Pressione o bloqueio de segurança na parte de trás do alimentador e levante a tampa. Retire a tampa e coloque o cartucho dessecante na reentrância da mesma. De seguida, rode o cartucho dessecante até a marca triangular ficar alinhada com a marca 🔒. Certifique-se de que o cartucho dessecante está bem encaixado.

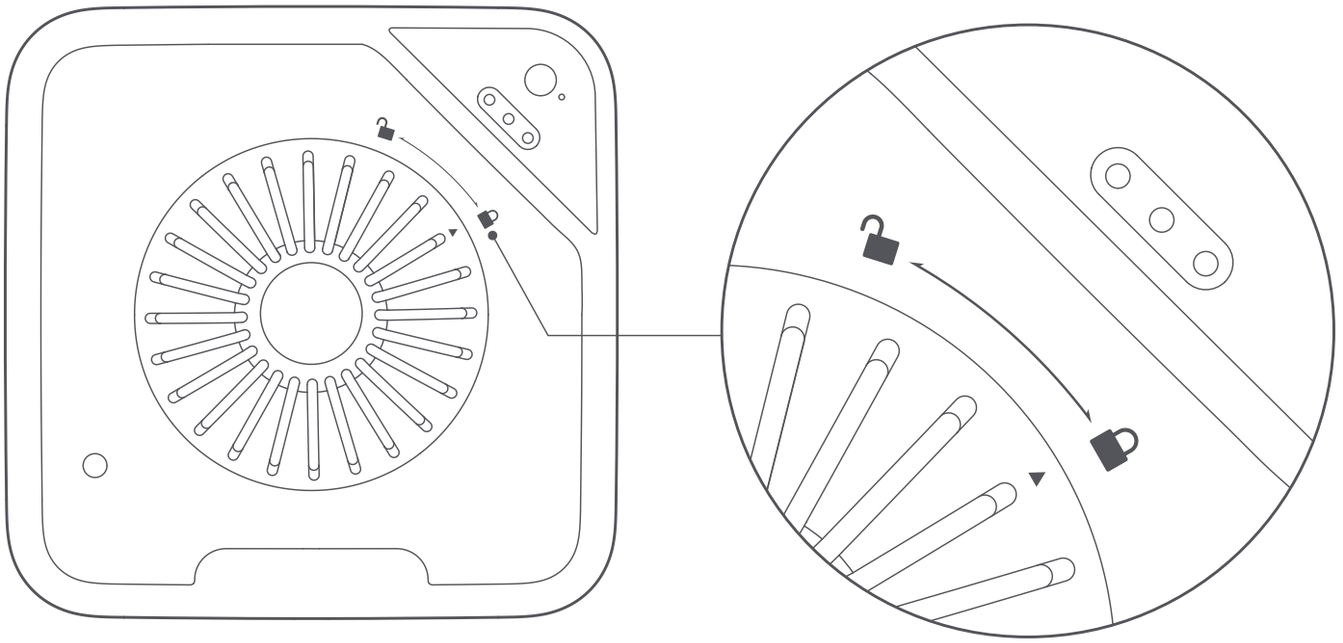

Notas: Recomenda-se a substituição do cartucho dessecante mensalmente. Não atire o cartucho dessecante para dentro do compartimento da comida, nem utilize o cartucho dessecante se este estiver danificado ou partido.

Não mergulhe o cartucho dessecante em água.

# 製品紹介

## 同梱物

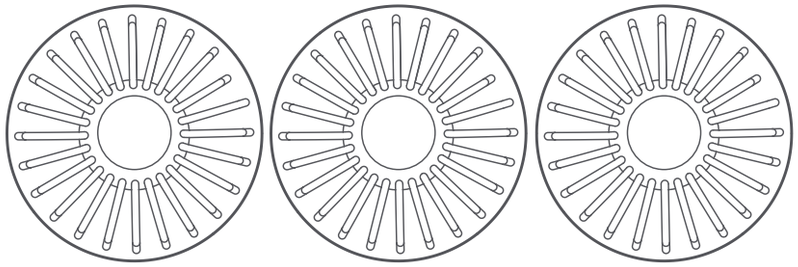

乾燥剤カートリッジ × 3



取扱説明書 × 1

## 基本パラメータ

| | |
|---|---|
| 型番： | XWDB01MG-GL |
| カラー： | ホワイト |
| 製品寸法： | Φ 104 × 14 mm |
| 本体重量： | 66 g × 3 |

中国製

注意：説明書記載の製品、付属品、ユーザーインタフェースなどの画像はイメージです。製品のアップデートにより、実際の製品とイメージが多少異なる場合があります。その場合実物に準じます。

# 組み立て

## 乾燥剤カートリッジ

フィーダーの背面にある安全ロックを押して、カバーを持ち上げます。カバーを取り外し、乾燥剤カートリッジをカバーのくぼんだ部分に取り付けます。次に、三角形のマークがマーク 🔒 と揃うまで乾燥剤カートリッジを回転させます。乾燥剤カートリッジが所定の位置に固定されていることを確認してください。

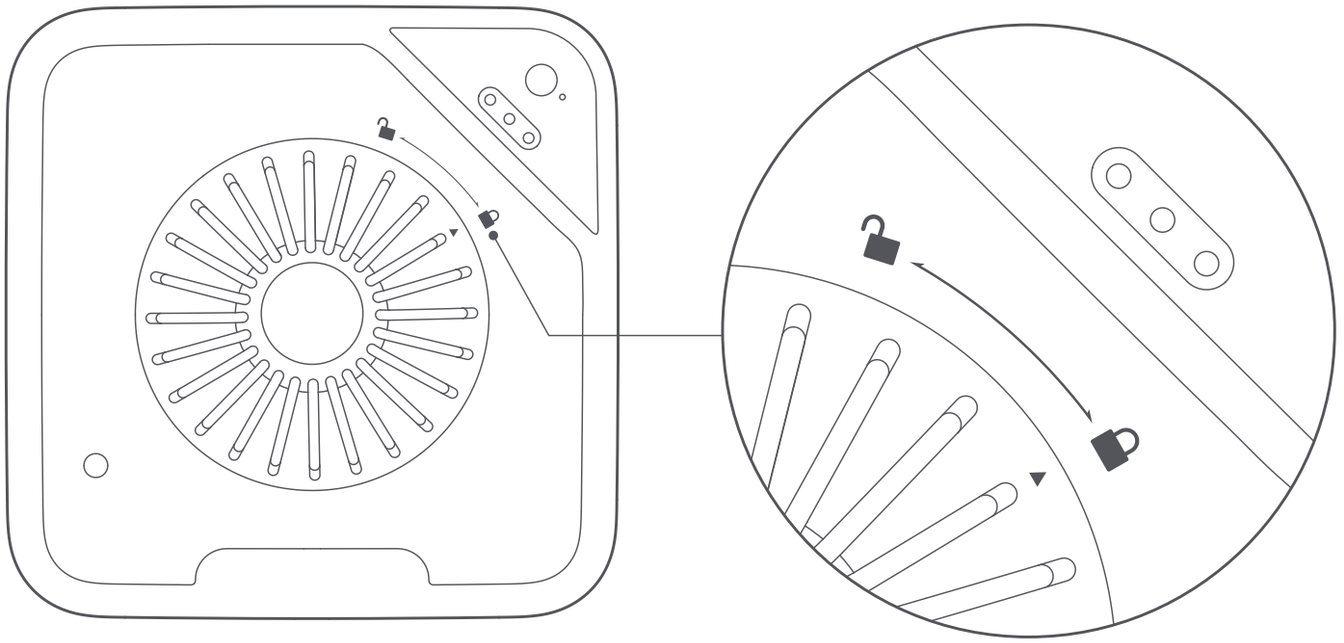

注意：乾燥剤カートリッジは毎月ごとに交換することをお勧めします。乾燥剤カートリッジをフードコンパートメントに落としたり、損傷または破損している場合は乾燥剤カートリッジを使用しないでください。
乾燥剤カートリッジを水に浸さないでください。

# 제품 소개

## 구성품

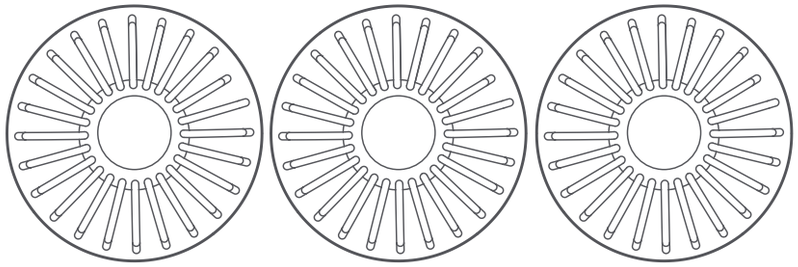

건조제 카트리지 × 3



사용 설명서 × 1

## 기본 사양

| | |
|---|---|
| 제품 모델: | XWDB01MG-GL |
| 제품 색상: | 흰색 |
| 제품 크기: | Φ 104 × 14 mm |
| 제품 순 중량: | 66 g × 3 |

중국 제조

참고: 사용 설명서의 제품, 액세서리, 사용자 인터페이스 등의 그림은 참고용입니다. 제품 업데이트 및 업그레이드로 인해 실제 제품 및 회로도가 약간 다를 수 있습니다. 실제 제품을 참조하십시오.

# 설치 방법

## 건조제 카트리지

피더 후면의 안전 잠금을 누르고 커버를 위로 올리세요. 커버를 제거하고 건조제 카트리지를 커버의 오목한 부분에 설치합니다. 그런 다음 건조제 카트리지를 삼각형 표시가 🔒 표시와 일직선이 되도록 돌립니다. 건조제 카트리지가 제자리에 고정되어 있는지 확인합니다.

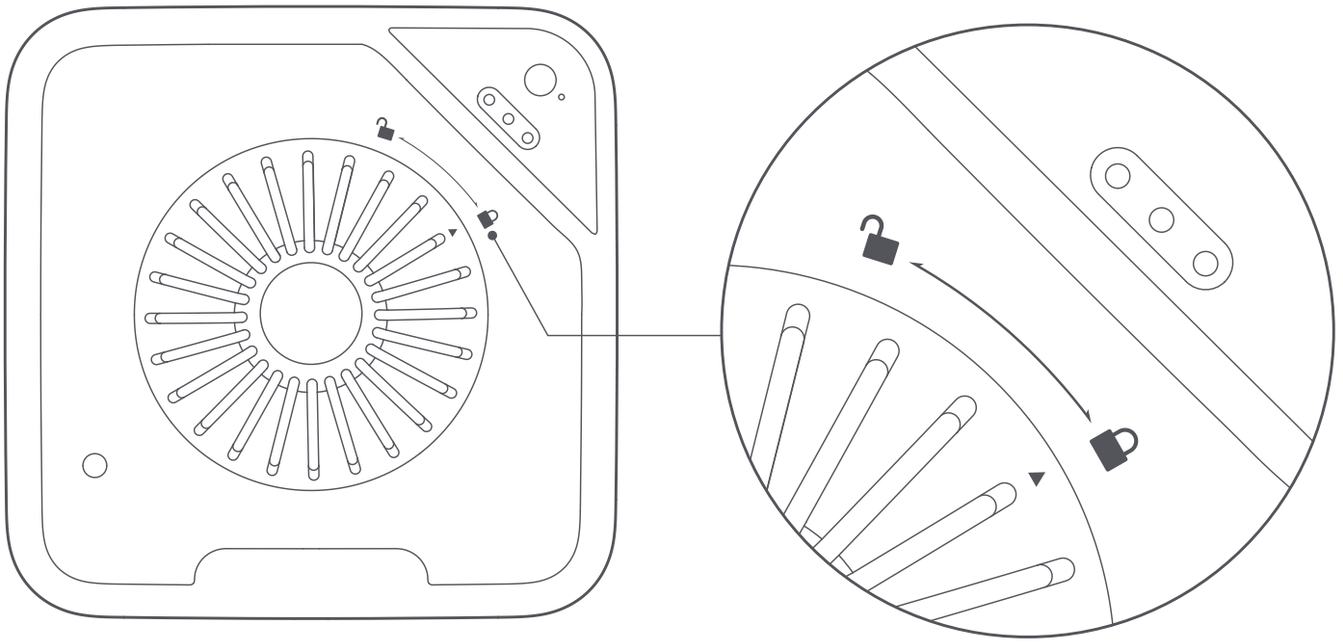

안내: 매달마다 건조제 카트리지 교체를 권장합니다. 건조제 카트리지를 사료 컴파트먼트에 떨어뜨리지 마십시오. 손상되거나 파손된 경우 건조제 카트리지를 사용하십시오.
건조제 카트리지를 물에 담그지 마십시오.

# 產品介紹

## 包裝清單

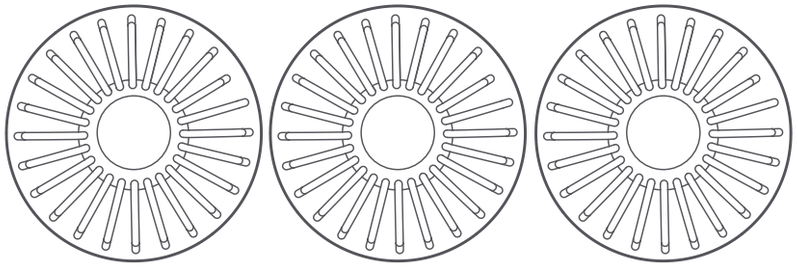

乾燥盒 × 3



說明書 × 1

## 基本規格

| | |
|---|---|
| 產品型號: | XWDB01MG-GL |
| 產品顏色: | 白色 |
| 產品尺寸: | Φ 104 × 14 mm |
| 產品淨重: | 66 g × 3 |

中國製造

提示：說明書中的產品、配件、使用者介面等插圖均為示意圖，僅供參考。由於產品的更新與升級，產品實物與示意圖可能略有差異，請以實物為準。

# 安裝

## 除濕盒

按壓餵食器機身背部的安全鎖，取下上蓋，如圖，將除濕盒安裝在上蓋內的卡槽中，並旋轉除濕盒直至定位點對準 🔒 標識即可固定。

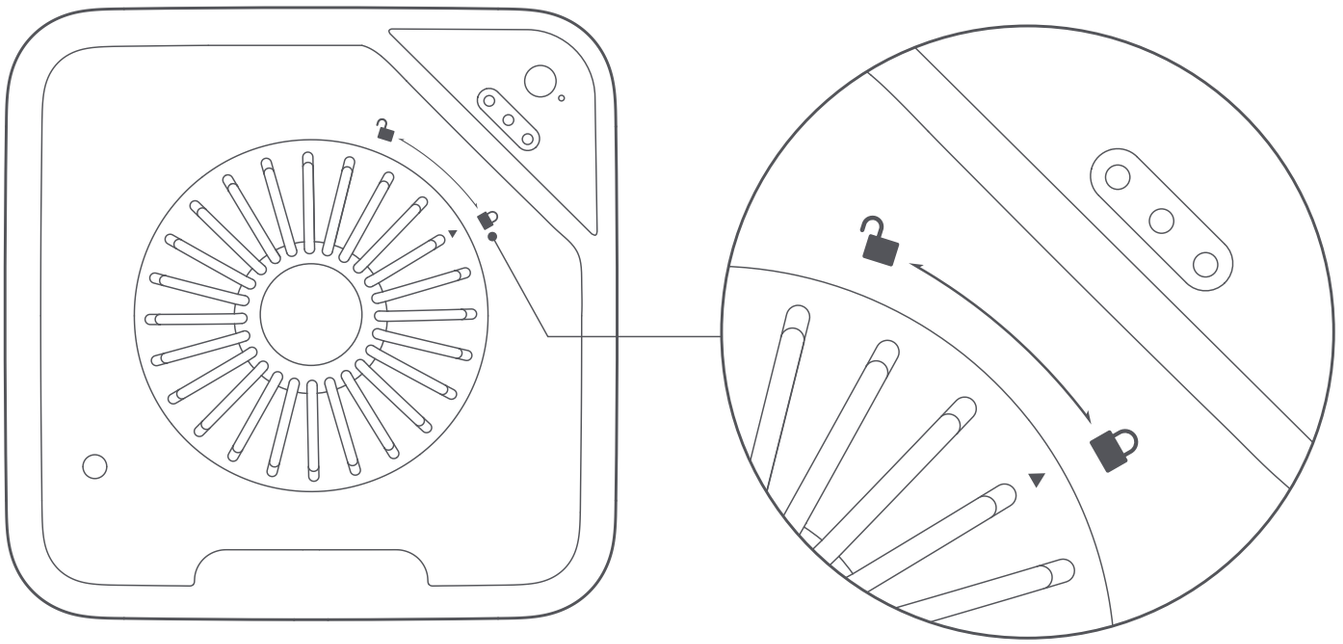

提示：乾燥盒建議每個月更換一次，不可落入儲糧桶，破損勿用。
請勿將乾燥盒浸泡于水中。

Manufactured for: Xiaomi Communications Co., Ltd.
Manufactured by: Beijing Kitten&Puppy Technology Co., Ltd.
(a Mi Ecosystem company)
Address: Room Q-101, Floor 2, Q Area, Anning Zhuang Back Street, Haidian District, Beijing, China
For further information, please go to www.mi.com

Hergestellt für: Xiaomi Communications Co., Ltd.
Hersteller: Beijing Kitten&Puppy Technology Co., Ltd.
(ein Unternehmen von Mi Ecosystem)
Adresse: Room Q-101, Floor 2, Q Area, Anning Zhuang Back Street, Haidian District, Beijing, China
Weitere Informationen finden Sie auf www.mi.com

Fabbricato per: Xiaomi Communications Co., Ltd.
Fabbricato da: Beijing Kitten&Puppy Technology Co., Ltd.
(un'azienda del Mi Ecosystem)
Indirizzo: Room Q-101, Floor 2, Q Area, Anning Zhuang Back Street, Haidian District, Beijing, China
Per ulteriori informazioni, visitare il sito www.mi.com

Fabriqué pour : Xiaomi Communications Co., Ltd.
Fabricant : Beijing Kitten&Puppy Technology Co., Ltd.
(une société Mi Ecosystem)
Adresse : Room Q-101, Floor 2, Q Area, Anning Zhuang Back Street, Haidian District, Beijing, China
Pour plus d'informations, rendez-vous sur www.mi.com

Fabricado para: Xiaomi Communications Co., Ltd.
Fabricado por: Beijing Kitten&Puppy Technology Co., Ltd.
(una empresa Mi Ecosystem)
Dirección: Room Q-101, Floor 2, Q Area, Anning Zhuang Back Street, Haidian District, Beijing, China
Para obtener más información, visite www.mi.com

Изготовлено для: Xiaomi Communications Co., Ltd.
Изготовитель: Beijing Kitten&Puppy Technology Co., Ltd.
(компания Экосистемы Mi)
Адрес: Room Q-101, Floor 2, Q Area, Anning Zhuang Back Street, Haidian District, Beijing, China
Чтобы получить дополнительную информацию, посетите сайт www.mi.com

تمّ التصنيع لصالح شركة: Xiaomi Communications Co., Ltd.
الجهة المصنّعة: Beijing Kitten&Puppy Technology Co., Ltd.
(إحدى شركات نظام Mi الشامل)
العنوان: Room Q-101, Floor 2, Q Area, Anning Zhuang Back Street, Haidian District, Beijing, China
لمزيد من المعلومات، الرجاء الانتقال إلى موقع www.mi.com

Şu şirket için üretildi: Xiaomi Communications Co., Ltd.
Üretici: Beijing Kitten&Puppy Technology Co., Ltd.
(Mi Ekosisteminde yer alan şirketlerden biri)
Adres: Room Q-101, Floor 2, Q Area, Anning Zhuang Back Street, Haidian District, Beijing, China
Daha fazla bilgi için lütfen www.mi.com'u ziyaret edin

Fabricado para: Xiaomi Communications Co., Ltd.
Fabricante: Beijing Kitten&Puppy Technology Co., Ltd.
(Uma empresa do Ecossistema Mi)
Morada: Room Q-101, Floor 2, Q Area, Anning Zhuang Back Street, Haidian District, Beijing, China
Para mais informações, consulte o site www.mi.com

委託元：Xiaomi Communications Co., Ltd.
製造元：Beijing Kitten&Puppy Technology Co., Ltd.
（Mi エコシステムパートナー企業）
所在地：Room Q-101, Floor 2, Q Area, Anning Zhuang Back Street, Haidian District, Beijing, China
詳細については、www.mi.com をご覧ください。

의뢰업체: Xiaomi Communications Co., Ltd.
제조업체: Beijing Kitten&Puppy Technology Co., Ltd.
(Mi 생태계 기업)
주소: Room Q-101, Floor 2, Q Area, Anning Zhuang Back Street, Haidian District, Beijing, China
제품 관련 정보는 www.mi.com/kr/를 방문해 주시기 바랍니다.

委託商：小米通訊技術有限公司
製造商：北京貓貓狗狗科技有限公司
（小米生態鏈企業）
製造商地址：北京市海淀區安寧莊後街 Q 區 2 樓 Q-101 室
本產品的相關訊息請查詢銷售網址：www.mi.com
進口商：台灣小米通訊有限公司
進口商地址：臺北市中正區新生南路1段50號2樓之2
服務電話：02-77255376
本產品售後服務請查詢官網：www.mi.com/tw/service
（以下訊息僅供香港市場適用）
服務電話：852-30773620
本產品售後服務請查詢官網：www.mi.com/hk/service

