XIAOMITo Temperature and Humidity Monitor Clock User Manual 01
Manual de usuario de Xiaomi Temperature and Humidity Monitor Clock 02
Notice d'utilisation Xiaomi Luftfeuchtigkeitsanzeige Berührungsfreiheit 03
Manuale utente Xiaomi Temperature and Humidity Monitor Clock 04
Manuale utente Xiaomi Temperature and Humidity Monitor Clock 05
Manual do utilizador de Relógio de monitorização de temperatura e humidade Xiaomi 06
Руководство пользователя Часы термометр-гигрометра Xiaomi с функцией бесконтактного управления 07
Manual de usuario de Reloj de Monitor de Temperatura e Umidade Xiaomi 08
Xiaomi 온도계 및 시계 사용 설명서 09
Xiaomi دليل مستخدم ساعة مراقبة درجة الحرارة والرطوبة من 10
Zegar z czujnikiem temperatury i wilgotności Xiaomi Instrukcja obsługi 11
Xiaomi 温度计与时钟 ユーザーガイド 中国語簡体字 12
Xiaomi Bedienungsanleitung für Xiaomi 13
小米智能温湿计 内容用说明书 14
Panduan Pengguna Jam Pemantau Suhu dan Kelembapan Xiaomi 15
Xiaomi Termometer ve Nem Ölçer Saat Kullanım Kılavuzu 16
Xiaomi Посібник з експлуатації Годинник-гігрометр Xiaomi 17

Read this manual carefully before use, and retain it for future reference.

Product Overview

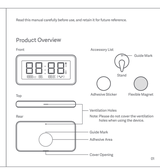

Installation

Installing the Batteries

Remove the cover from the cover opening on the back of the clock, insert the batteries (batteries are separately) with the negative (−) side facing towards, and then reinstall the cover.

Notes: Connect the clock with the Mi Home/Xiaomi Home app when using it for the first time. Once connected successfully, the clock will automatically calibrate time.

Installing the clock

Once the clock is working normally, it can be installed indoors in the following ways:

1. Using the stand: Remove the release liner from the stand, align the guide marks on the stand with those on the back of the clock. Place the clock on a desktop, shelf or other flat surface.

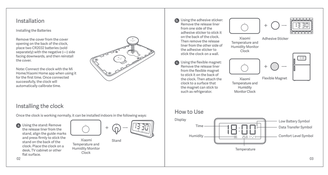

2. Using the adhesive sticker: Remove the release liner from the adhesive sticker to stick it on the back of the clock. Then remove the other side liner from the other side of the adhesive sticker to stick the clock on a wall.
3. Using the flexible magnet: Remove the release liner from the flexible magnet and stick it on the back of the clock. Then attach the magnet to a metal surface, the magnet can stick to such as refrigerator.

How to Use

Refresh Notification

To improve the display's visual effect and eliminate after-images, it will blink (colors are inverted) once every 30 minutes so as to refresh the display.

Comfort Level Description

Humidity / Temperature	Less than 18°C	Between 18°C and 27°C	More than 27°C
Less than 20%	[✓]	[✓]	[✓]
Between 20% and 65%	[✓]	[✓]	[✓]
More than 65%	[✓]	[✓]	[✓]

Low Battery Notification

Please replace the batteries when this symbol appears at the top right corner of the display.

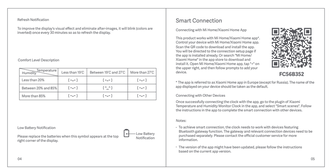

Smart Connection

Connecting with Mi Home/Xiaomi Home App

This product works with Mi Home/Xiaomi Home app. Please ensure your mobile phone has installed the Scan the QR code to download and install the app. You will be directed to the connection setup page if the app is installed on your phone. Log in to "Mi Home/Xiaomi Home" in the app store to download and install it. Open Mi Home/Xiaomi Home app, tap "+" on the upper right, and then follow prompts to add your device.

FC68352

* The app is referred to as Xiaomi Home app in Europe (except for Russia). The name of the app displayed on your device should be taken as the default.

Connecting with Other Devices

Once successfully connecting the clock with the app, go to the plug-in of Xiaomi Temperature and Humidity Monitor Clock in the app, and select "Smart scenes". Follow the instructions in the app to complete the smart connection with other devices.

Notes:

- To achieve smart connection, the clock needs to work with devices featuring Xiaomi Mesh gateway function. The gateway and network connection devices need to be purchased separately. Please contact the official customer service for more information.
- The version of the app might have been updated, please follow the instructions based on the current app version.

Restoring Factory Settings

Remove the cover on the back of the clock, press and hold the "Time" and "Grid" metal points near any battery with a metal tool (such as a paper clip) for about 7 seconds when the clock is working. After the clock restarts, the factory settings are restored.

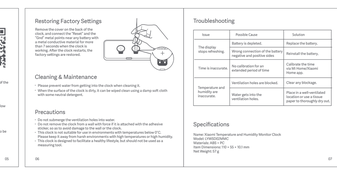

Cleaning & Maintenance

- Please prevent water from getting into the clock when cleaning it.
- When the surface of the clock is dirty, it can be wiped clean using a damp soft cloth with some neutral detergent.

Precautions

- Do not submerge the ventilation holes into water.
- Do not place the clock in a place where it may be hit, attached with the adhesive sticker, or to avoid damage to the wall or the clock.
- This clock is not suitable for use in environments with temperatures below 0°C.
- Please use the clock in a normal environment with a temperature of 0–40°C and humidity of 20–65%.
- This clock is designed to facilitate a healthy lifestyle, but should not be used as a measuring tool.

Specifications

Name: Xiaomi Temperature and Humidity Monitor Clock
Model: LYWSD03MMC
Materials: ABS + PC
Item Dimensions: 110 × 32 × 82 mm
Net Weight: 57 g

Troubleshooting

Issue	Possible Cause	Solution
The display stops refreshing.	Battery is depleted.	Replace the batteries.
	Wrong connection of the battery negative and positive sides.	Reinstall the battery.
Time is inaccurate.	No calibration for an extended period of time	Calibrate the time in the Mi Home/Xiaomi Home app.
Temperature and humidity are inaccurate.	Ventilation holes are blocked.	Clear any blockage.
	Water gets into the ventilation holes.	Place in a well-ventilated environment and use paper to thoroughly dry out.

Rated Voltage: 3 V dc
Battery Type: CR2032 (needs to purchase two separately)
Wireless Connection Technology: Bluetooth Low Energy)
Operation Frequency: 2402-2480 MHz
Maximum Output Power: 4 dBm
Storage Humidity: 5–95%
Temperature Range: 0°C to 40°C
Temperature Resolution: 0.1°C
Temperature Accuracy: ±0.3°C
Humidity Resolution: 1% RH

Note:
The IP65 in the EMs digits in the EMs code on the product and the package represent the factory code.

Note:
Illustrations of product, accessories, and user interface in the user manual are for reference purposes only. Actual product and functions may vary due to product enhancements.

The Bluetooth® word mark and logos are registered trademarks owned by Bluetooth SIG, Inc. Other trademarks and trade names are those of their respective owners.

Manufactured for: Xiaomi Communications Co., Ltd.
Manufactured by: Miaomiaoce Technology (Beijing) Co., Ltd. (A Mi Ecosystem company)
Address: No. 1-11-08, 17, Tower A, Innovation Building, No. 11 HEPINGLI East Street, Dongcheng District, Beijing, China.
For further information, please go to www.mi.com

All products bearing this symbol are waste electrical and electronic equipment (WEEE as in directive 2012/19/EU) which should not be mixed with unsorted household waste. Instead, you should protect human health and the environment by handing over your waste equipment to designated collection point for the recycling of waste electrical and electronic equipment, appointed by the government or local authorities. For more information about how to dispose of your obsolete equipment correctly, please contact your local government or local authorities. Please contact the installer or local authorities for more information about the location as well as terms and conditions of such collection points.

UK Hereby, Miaomiaoce Technology (Beijing) Co., Ltd. declares that the radio equipment type: LYWSD03MMC is in compliance with Radio Equipment Regulations 2017.

The product is in compliance with Lot9 UK PEEI regulations, the full text of the UK declaration of conformity is available at the following internet address: https://www.mi.com/uk/service/support/declaration.html

EU/EFTA Hereby, Miaomiaoce Technology (Beijing) Co., Ltd. declares that the radio equipment type: LYWSD03MMC is in compliance with the Directive 2014/53/EU. The full text of the EU declaration of conformity is available at the following internet address: http://www.mi.com/global/service/support/declaration.html

User Manual Version: 1.2
08

Read this manual carefully before use, and retain it for future reference.

Descripción del producto

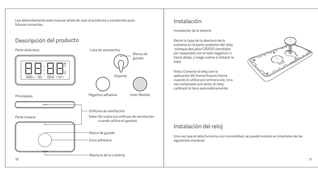

Instalación

Instalación de la batería

Retire la tapa de la abertura de la cubierta en la parte posterior del reloj, inserte las baterías (las baterías se ponen por separado) con el lado negativo (−) hacia abajo y luego vuelva a instalar la tapa.

Nota: Conecte el reloj con la aplicación Mi Home/Xiaomi Home cuando lo utilice por primera vez. Una vez conectado con éxito, el reloj se calibrará la hora automáticamente.

Instalación del reloj

Una vez que el reloj funcione con normalidad, se puede instalar en interiores de las siguientes maneras:

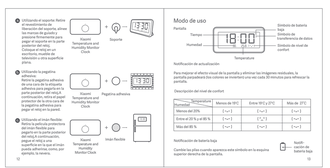

1. Utilizando el soporte: Retire el revestimiento del soporte, alinee las marcas de guía del soporte con las marcas de guía del reverso del reloj, y coloque el reloj en una superficie plana, como un escritorio, mueble de televisión o otra superficie plana.
2. Utilizando la pegatina adhesiva: Retire la pegatina adhesiva del revestimiento de la pegatina adhesiva para pegarla en la parte posterior del reloj, a continuación, retire el papel protector de la otra cara de la pegatina adhesiva y pegue el reloj en la pared.
3. Utilizando el imán flexible: Retire la película protectora del imán flexible para pegarla en la parte posterior del reloj. A continuación, coloque el imán en una superficie de metal, por ejemplo, en la que el imán pueda quedar pegado, la nevera.

Modo de uso

Notificación de actualización

Para mejorar el efecto visual de la pantalla y eliminar las imágenes residuales, la pantalla parpadeará (los colores se invierten) una vez cada 30 minutos para refrescar la pantalla.

Descripción del nivel de confort

Humedad / Temperatura	Menos de 18°C	Entre 18°C y 27°C	Más de 27°C
Menos del 20%	[✓]	[✓]	[✓]
Entre el 20 % y el 65 %	[✓]	[✓]	[✓]
Más del 65 %	[✓]	[✓]	[✓]

Notificación de batería baja

Cambie las pilas cuando aparezca este símbolo en la esquina superior derecha de la pantalla.

Conexión inteligente

Conectando con la aplicación Mi Home/Xiaomi Home

Este producto funciona con la aplicación Mi Home/Xiaomi Home. Asegúrese de que su teléfono móvil tenga instalado la aplicación Escanear el código QR para descargar e instalar la aplicación. Se le dirigirá a la configuración de conexión si la aplicación ya está instalada. Busque "Mi Home/Xiaomi Home" en la App Store para descargar e instalar. Abra la aplicación Mi Home/Xiaomi Home, pulse "+" en la parte superior derecha, y siga las instrucciones para añadir el dispositivo.

FC68352

* La aplicación se conoce como Xiaomi Home en Europa (excepto en Rusia). El nombre de la aplicación que aparece en su dispositivo debe ser tomado como el predeterminado.

Conexión con otros dispositivos

Una vez que haya conectado con éxito el reloj con la aplicación, vaya al complemento del Xiaomi Temperatura and Humidity Monitor Clock en la aplicación y seleccione "Escenas inteligentes". Siga las instrucciones de la aplicación para completar la conexión inteligente con otros dispositivos.

Notas:

- Para conseguir una conexión inteligente, el reloj debe funcionar con dispositivos que tengan la función de puerta de enlace Xiaomi Mesh. La puerta de enlace y los dispositivos conectados deben adquirirse por separado, por favor, póngase en contacto con el servicio oficial de atención al cliente para obtener más información.
- La versión de la aplicación puede haber sido actualizada, siga las instrucciones basadas en la versión actual de la aplicación.

Restablecer los ajustes de fábrica

Retire la tapa de la parte posterior del reloj, mantenga pulsado "Hora" y "Grid" junto a la batería con un material conductor (por ejemplo, un clip de papel) durante unos 7 segundos mientras el reloj funciona. Después de que el reloj se reinicie, se restablecerán los ajustes de fábrica.

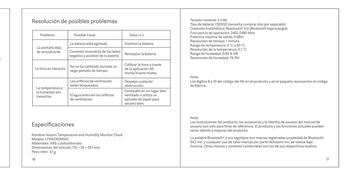

Limpieza y mantenimiento

- Por favor, evite que entre agua en el reloj durante su limpieza.
- Cuando la superficie del reloj esté sucia, puede limpiarse con una bayeta húmeda y suave con detergente neutro.

Precauciones

- No sumerja los orificios de ventilación en el agua.
- No retire el reloj de la pared con fuerza si está pegado con la pegatina adhesiva, para evitar dañar la pared o el reloj.
- Este reloj no es adecuado para su uso en entornos con temperaturas inferiores a 0 °C.
- Por favor, mantenga dispuesto de entornos con altas temperaturas 0 a40 grados y humedad 20 a 65 %.
- Este reloj está diseñado para ayudar a llevar una vida saludable, pero no debe utilizarse como herramienta de medición.

Especificaciones

Nombre: Xiaomi Temperatura and Humidity Monitor Reloj
Modelo: LYWSD03MMC
Materiales: ABS + PC
Dimensiones del artículo: 110 × 32 × 82 mm
Peso neto: 57 g

Resolución de posibles problemas

Problema	Posible Causa	Solución
La pantalla deja de actualizarse.	La batería está agotada.	Cambiar la batería.
	Conexión incorrecta de los lados negativo y positivo de la batería.	Reinstalar la batería.
La hora es inexacta.	No se ha calibrado durante un largo periodo de tiempo.	Calibrar la hora a través de la aplicación Mi Home/Xiaomi Home.
La temperatura y la humedad son inexactas.	Los orificios de ventilación están bloqueados.	Despeje cualquier obstrucción.
	El agua entra en los orificios de ventilación.	Colóquese en un lugar bien ventilado y utilice un pañuelo de papel para secarlo por completo.

Tensión nominal: 3 V dc
Tipo de batería: CR2032 (necesita comprar dos por separado)
Tecnología de conexión inalámbrica: Bluetooth Low Energy)
Frecuencia de funcionamiento: 2402-2480 MHz
Potencia máxima de salida: 4 dBm
Rango de humedad: 5%-95%
Rango de temperatura: 0 °C a 40 °C
Resolución de temperatura: 0,1 °C
Precisión de temperatura: ±0,3 °C
Resolución de humedad: 1% RH

Nota:
Los dígitos 8 x 10 del código de 160 en el producto y en el paquete representan el código de fábrica.

Nota:
Las ilustraciones del producto, los accesorios y la interfaz de usuario presente dentro le manual d'utilisation sont uniquement fournis à titre indicatif. Le produit actuel et les fonctions effectives peuvent varier en raison des améliorations apportées au produit.

La marque Bluetooth® et les logos associés sont des marques déposées de Bluetooth SIG, Inc. et toute exploitation deselles marques par Xiaomi Inc. est effectuée sous licence. Les autres marques et noms commerciaux appartiennent à leurs propriétaires respectifs.

Fabricado por: Xiaomi Communications Co., Ltd.
Fabricado por: Miaomiaoce Technology (Beijing) Co., Ltd. (una empresa del Ecosistema Xiaomi)
Dirección: No. 1-11-08, 17, Tower A, Innovation Building, No. 11 HEPINGLI East Street, Dongcheng District, Beijing, China
Para obtener más información, acceda a www.mi.com

Por la presente, Miaomiaoce Technology (Beijing) Co., Ltd. declara que el tipo de equipo radioeléctrico LYWSD03MMC cumple con la Directiva 2014/53/EU. El texto completo de la declaración de conformidad de UE está disponible en la dirección de Internet: http://www.mi.com/global/service/support/declaration.html

Todos los productos que llevan este símbolo son residuos de aparatos eléctricos y electrónicos (RAEE según la directiva 2012/19/UE) que no deben mezclarse con residuos domésticos indiferenciados. En vez de ello, debe proteger la salud humana y el medio ambiente entregando los equipos de desecho a un centro especializado para la recogida de residuos de aparatos eléctricos y electrónicos, indicado por gobierno o las zonas autorizadas por las autoridades locales. Para obtener más información sobre cómo deshacerse de los equipos en desuso de forma adecuada, por favor, póngase en contacto con el instalador o con las autoridades locales para obtener información sobre la ubicación y las condiciones de dichos puntos de recogida.

Fabricado para: Xiaomi Communications Co., Ltd.
Fabricado por: Miaomiaoce Technology (Beijing) Co., Ltd. (una empresa del Ecosistema Xiaomi)
Dirección: No. 1-11-08, 17, Tower A, Innovation Building, No. 11 HEPINGLI East Street, Dongcheng District, Beijing, China
Para obtener más información, visite www.mi.com

Versión del manual de utilizador: V1.2
18

Lesen Sie diese Handbuch vor der Verwendung sorgfältig und bewahren Sie es auf, um zukünftig die Informationen nachlesen zu können.

Panoramica del prodotto

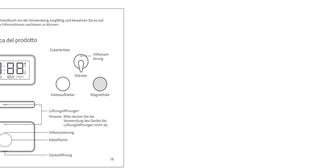

Installazione

Installazione delle batterie

Rimuovere il coperchietto dell'apertura del coperchio sul retro dell'orologio e inserire le batterie (le batterie sono separate) con il lato negativo (−) rivolto verso l'interno e quindi rimettere il coperchietto.

Nota: Connettere l'orologio con l'app Mi Home/Xiaomi Home quando lo si utilizza per la prima volta. Una volta connesso con successo, l'orologio calibrerà automaticamente l'ora.

Installare l'orologio

Una volta che l'orologio funziona normalmente, esso può essere installato in ogni interno nei modi seguenti:

1. Usando il supporto: Rimuovi la pellicola protettiva dal supporto, allinea le tacche di guida del supporto con le tacche di guida del retro dell'orologio. Posizionare l'orologio su una superficie piana, ad esempio, la scrivania, il mobile da televisione o altra superficie piana.
2. Usando l'adesivo: Rimuovi la pellicola protettiva dall'adesivo per applicarlo sul retro dell'orologio. Rimuovere quindi la pellicola protettiva dall'altro lato dell'adesivo per applicare l'orologio su una parete.
3. Usando il magnete flessibile: Rimuovi la pellicola protettiva dal magnete flessibile per applicarlo sul retro dell'orologio. Quindi applicare il magnete su una superficie metallica, ad esempio, il frigorifero.

Utilisation

Notification d'actualisation

Pour améliorer l'effet visuel de l'affichage et éliminer les images rémanentes, elle clignotera (les couleurs seront inversées) une fois toutes les 30 minutes, afin d'actualiser l'affichage.

Description du niveau de confort

Humidité / Température	Inférieure à 18°C	Comprise entre 18°C et 27°C	Supérieure à 27°C
Inférieure à 20%	[✓]	[✓]	[✓]
Comprise entre 20% et 65%	[✓]	[✓]	[✓]
Supérieure à 65 %	[✓]	[✓]	[✓]

Notification de batterie faible

Veuillez remplacer les batteries lorsque le symbole apparaît au coin supérieur droit de l'affichage.

Connexion Intelligente

Connexion avec l'app Mi Home/Xiaomi Home

Quatre produits fonctionnent avec l'app Mi Home/Xiaomi Home". Contrôle des dispositifs sur l'app Mi Home/Xiaomi Home.

Vous pouvez télécharger dans l'App Store pour le téléchargement et l'installation. Ouvrez l'application Mi Home/Xiaomi Home, puis appuyez sur "+" en haut à droite, puis suivez les instructions pour ajouter un appareil.

FC68352

* Dans l'UE, l'application est appelée Xiaomi Home (sauf Russie). Le nom de l'application affiché sur votre appareil doit être pris en compte par défaut.

Connexion avec d'autres appareils

Une fois connecté avec succès l'horloge sur l'app, rendez-vous dans le plug-in de Xiaomi Temperature and Humidity Monitor Clock dans l'application, et sélectionnez "Scènes intelligentes". Suivez les instructions de l'application pour compléter la connexion intelligente avec d'autres appareils.

Notes:

- Pour atteindre une connexion intelligente, l'horloge doit fonctionner avec des appareils équipés de la fonction de passerelle Xiaomi Mesh. La passerelle et les appareils de connexion doivent être achetés séparément. Veuillez contacter le service officiel pour plus de renseignements.
- La version de l'application peut avoir été mise à jour. Veuillez suivre les instructions pour la version actuelle de l'application.

Restauration des paramètres d'usine

- Retirez le couvercle à l'arrière de l'horloge, et connectez les points métalliques "Heure" et "Grille" à n'importe quelle batterie à l'aide d'un outillage métallique (par exemple un trombone) pendant plus de 7 secondes lorsque la horloge fonctionne. Après le redémarrage de l'horloge, les paramètres d'usine sont restaurés.

Nettoyage et entretien

- Veuillez vous assurer que l'eau ne s'infiltre pas dans l'horloge au moment de son nettoyage.
- Lorsque la surface de l'horloge est sale, elle peut être nettoyée à l'aide d'un tissu doux neutre d'un détergent neutre.

Précautions

- Évitez de plonger les orifices de ventilation dans l'eau.
- Ne retirez pas l'horloge du mur brutalement s'il est fixé à l'aide d'une bande collante, afin d'éviter de détériorer le mur ou l'horloge.
- L'utilisation de cette horloge n'est pas appropriée dans des environnements où la température est inférieure à 0 °C. Veuillez utiliser l'horloge dans des environnements ayant une température de 0 à 40 °C et une humidité de 20 à 65 %.
- Cette horloge est conçue pour favoriser un mode de vie sain. Toutefois, il ne doit pas être utilisé comme un instrument de mesure.

Spécifications

Nom: Xiaomi Temperature and Humidity Monitor Clock
Modèle: LYWSD03MMC
Matériaux: ABS + PC
Dimensions du produit: 110 × 32 × 82 mm
Poids net: 57 g

Dépannage

Problème	Cause possible	Solution
L'affichage cesse d'actualiser.	La batterie est épuisée.	Remplacez la batterie.
	Mauvaise connexion des côtés du pôle négatif et du pôle positif de la batterie.	Réinstallez la batterie.
La durée est inexacte.	Aucun étalonnage pour une longue période	Étalonnez le temps via l'application Mi Home/Xiaomi Home.
La température et l'humidité sont inexactes.	Les orifices de ventilation sont bouchés.	Enlevez tout blocage.
	L'eau s'infiltre dans les orifices de ventilation.	Placez dans un endroit bien ventilé et utilisez un mouchoir en papier pour bien sécher entièrement.

Tension nominale: 3 V cc
Type de batterie: CR2032 (il est nécessaire de acquérir deux pièces séparément)
Connectivité sans fil: Bluetooth 5.0 (Bluetooth à basse consommation)
Fréquence de fonctionnement: 2402-2480 MHz
Puissance de sortie: 4 dBm
Résolution de mesure: 1 mm
Plage de température: 0 °C à 40 °C
Résolution de température: 0,1 °C
Précision de température: ±0,3 °C
Résolution d'humidité: 1 % HR

Remarque:
Du filtre au filtre d'infiltre du code 24 présent sur le produit et l'emballage représentent le code de l'usine.

Remarque:
Les illustrations du produit, les accessoires et l'interface utilisateur présents dans le manuel d'utilisation sont uniquement fournis à titre indicatif. Le produit actuel et les fonctions effectives peuvent varier en raison des améliorations apportées au produit.

Fabriqué pour: Xiaomi Communications Co., Ltd.
Fabriqué par: Miaomiaoce Technology (Beijing) Co., Ltd. (une entreprise de l'écosystème Xiaomi)
Adresse: No. 1-11-08, 17, Tower A, Innovation Building, No. 11 HEPINGLI East Street, Dongcheng District, Beijing, China
Pour plus d'informations, rendez-vous sur www.mi.com

Par la présente, Miaomiaoce Technology (Beijing) Co., Ltd. déclare que cet équipement radio de type LYWSD03MMC est conforme à la Directive 2014/53/UE. L'intégralité de la déclaration de conformité pour l'UE est disponible à l'adresse Internet suivante : http://www.mi.com/global/service/support/declaration.html

Tous les produits portant ce symbole deviennent des déchets d'équipements électriques et électroniques (DEEE selon la directive 2012/19/UE) qui ne doivent pas être mélangés aux déchets ménagers non triés. Vous devez contribuer à la protection de l'environnement et de la santé humaine en remettant vos équipements usagés à un point de collecte spécifique pour le recyclage des équipements électriques et électroniques, sélectionné par le gouvernement ou les autorités locales. Le recyclage et la destruction appropriée permettront d'éviter tout impact potentiellement nocif sur l'environnement et la santé humaine. Pour plus d'informations sur la manière dont jeter correctement vos équipements usagés, veuillez consulter les conditions d'utilisation de ce type de point de collecte.

Fabriqué pour: Xiaomi Communications Co., Ltd.
Fabriqué par: Miaomiaoce Technology (Beijing) Co., Ltd. (une société de l'écosystème Xiaomi)
Adresse : No. 1-11-08, 17, Tower A, Innovation Building, No. 11 HEPINGLI East Street, Dongcheng District, Beijing, China.
Pour plus d'informations, veuillez nous contacter à l'adresse www.mi.com

Version du manuel d'utilisation: V1.2
25

Read this manual carefully before use, and retain it for future reference.

Descripción del producto

Instalación

Instalación de la batería

Retire la tapa de la abertura de la cubierta en la parte posterior del reloj, inserte las baterías (las baterías se ponen por separado) con el lado negativo (−) hacia abajo y luego vuelva a instalar la tapa.

Nota: Conecte el reloj con la aplicación Mi Home/Xiaomi Home cuando lo utilice por primera vez. Una vez conectado con éxito, el reloj se calibrará la hora automáticamente.

Instalación del reloj

Una vez que el reloj funcione con normalidad, se puede instalar en interiores de las siguientes maneras:

1. Utilizando el soporte: Retire el revestimiento del soporte, alinee las marcas de guía del soporte con las marcas de guía del reverso del reloj, y coloque el reloj en una superficie plana, como un escritorio, mueble de televisión o otra superficie plana.
2. Utilizando la pegatina adhesiva: Retire la pegatina adhesiva del revestimiento de la pegatina adhesiva para pegarla en la parte posterior del reloj, a continuación, retire el papel protector de la otra cara de la pegatina adhesiva y pegue el reloj en la pared.
3. Utilizando el imán flexible: Retire la película protectora del imán flexible para pegarla en la parte posterior del reloj. A continuación, coloque el imán en una superficie de metal, por ejemplo, en la que el imán pueda quedar pegado, la nevera.

Modo de uso

Notificación de actualización

Para mejorar el efecto visual de la pantalla y eliminar las imágenes residuales, la pantalla parpadeará (los colores se invierten) una vez cada 30 minutos para refrescar la pantalla.

Descripción del nivel de confort

Humedad / Temperatura	Menos de 18°C	Entre 18°C y 27°C	Más de 27°C
Menos del 20%	[✓]	[✓]	[✓]
Entre el 20 % y el 65 %	[✓]	[✓]	[✓]
Más del 65 %	[✓]	[✓]	[✓]

Notificación de batería baja

Cambie las pilas cuando aparezca este símbolo en la esquina superior derecha de la pantalla.

Conexión inteligente

Conectando con la aplicación Mi Home/Xiaomi Home

Este producto funciona con la app Mi Home/Xiaomi Home. Asegúrese de que su teléfono móvil tenga instalado la aplicación Escanear el código QR para descargar e instalar la aplicación. Se le dirigirá a la configuración de conexión si la aplicación ya está instalada. Busque "Mi Home/Xiaomi Home" en la App Store para descargar e instalar. Abra la app Mi Home/Xiaomi Home, pulse "+" en la parte superior derecha, y siga las instrucciones para añadir el dispositivo.

FC68352

* La aplicación se conoce como Xiaomi Home en Europa (excepto en Rusia). El nombre de la aplicación que aparece en su dispositivo debe ser tomado como el predeterminado.

Conexión con otros dispositivos

Una vez que haya conectado con éxito el reloj con la aplicación, vaya al complemento del Xiaomi Temperatura and Humidity Monitor Clock en la aplicación y seleccione "Escenas inteligentes". Siga las instrucciones de la aplicación para completar la conexión inteligente con otros dispositivos.

Notas:

- Para conseguir una conexión inteligente, el reloj debe funcionar con dispositivos que tengan la función de puerta de enlace Xiaomi Mesh. La puerta de enlace y los dispositivos conectados deben adquirirse por separado, por favor, póngase en contacto con el servicio oficial de atención al cliente para obtener más información.
- La versión de la app puede haber sido actualizada, siga las instrucciones basadas en la versión actual de la app.

Restablecer los ajustes de fábrica

Retire la tapa de la parte posterior del reloj, mantenga pulsado "Hora" y "Grid" junto a la batería con un material conductor (por ejemplo, un clip de papel) durante unos 7 segundos mientras el reloj funciona. Después de que el reloj se reinicie, se restablecerán los ajustes de fábrica.

Limpieza y mantenimiento

- Por favor, evite la entrada de agua en reloj al limpiarlo.
- Cuando la superficie de reloj esté sucia, puede usar un paño húmedo con un poco de detergente neutro.

Precauciones

- No sumerja los agujeros de ventilación en agua.
- No retire el reloj de la pared con fuerza si está pegado con la pegatina adhesiva, para evitar dañar la pared o el reloj.
- Este reloj no es adecuado para su uso en entornos con temperaturas inferiores a 0 °C.
- Por favor, mantenga dispuesto de entornos con altas temperaturas 0 a40 grados y humedad 20 a 65 %.
- Este reloj está diseñado para ayudar a llevar una vida saludable, pero no debe utilizarse como herramienta de medición.

Especificaciones

Nombre: Xiaomi Temperatura and Humidity Monitor Reloj
Modelo: LYWSD03MMC
Materiales: ABS + PC
Dimensiones del artículo: 110 × 32 × 82 mm
Peso neto: 57 g

Resolución de problemas

Problema	Causa probable	Solución
La batería parece estar agotada.	La batería está agotada.	Sustituya la batería.
	Conexión incorrecta de los lados de polos negativo y positivo de la batería.	Reinstalar la batería.
Tiempo más exacto.	Sin calibración por un periodo de tiempo prolongado.	Calibrar y mantener ajustado el tiempo en la aplicación Mi Home/Xiaomi Home.
Temperatura y humedad no están certas.	Orificios de ventilación bloqueados.	Limpiar cualquier bloqueo.
	Agua entra en los orificios de ventilación.	Coloque en un lugar bien ventilado y use un pañuelo de papel para secarlo por completo.

Tensión nominal: 3 V cc
Tipo de batería: CR2032 (necesita comprar dos por separado)
Conectividad sin hilos: Bluetooth 5.0 (Bluetooth Low Energy)
Frecuencia de operación: 2402-2480 MHz
Potencia máxima de salida: 4 dBm
Resolución de temperatura: 0,1 °C
Precisión de temperatura: ±0,3 °C
Resolución de humedad: 1% RH

Nota:
Los dígitos 8 x 10 del código de 160 en el producto y en el paquete representan el código de fábrica.

Nota:
Las ilustraciones del producto, los accesorios y la interfaz de usuario del manual de usuario son solo para fines de referencia. El producto y las funciones actuales pueden variar debido a mejoras del producto.

La palabra Bluetooth® y sus logotipos son marcas registradas propiedad de Bluetooth SIG, Inc. y cualquier uso de tales marcas por parte de Xiaomi Inc. se realiza bajo licencia.

Xiaomi Temperature and Humidity Monitor Clock User Manual · 01
Manual de usuario de Xiaomi Temperature and Humidity Monitor Clock · 10
Xiaomi Uhr mit Temperatur- und Luftfeuchtigkeitsanzeige Benutzerhandbuch · 19
Manuel d'utilisation de Xiaomi Temperature and Humidity Monitor Clock · 28
Manuale utente Xiaomi Temperature and Humidity Monitor Clock · 37
Manual do utilizador de Relógio de monitorização de temperatura e humidade Xiaomi · 46
Руководство пользователя Часов-термогигрометра Xiaomi Temperature and Humidity Monitor Clock · 55
Manual do usuário do Relógio do Monitor de Temperatura e Umidade Xiaomi · 64
Xiaomi 온습도계 시계 사용 설명서 · 74
دليل مستخدم ساعة مراقبة درجة الحرارة والرطوبة من Xiaomi · 82
Zegar z czujnikiem temperatury i wilgotności Xiaomi Instrukcja obsługi · 90
Xiaomi温度および湿度モニタークロック取扱説明書 · 99
คู่มือผู้ใช้นาฬิกาตรวจวัดอุณหภูมิและความชื้น Xiaomi · 107
小米電子溫濕度計 Pro使用說明書 · 115
Panduan Pengguna Jam Pemantau Suhu dan Kelembapan Xiaomi · 123
Xiaomi температура және ылғалдылықты бақылау сағатының пайдаланушы нұсқаулығы · 132

Read this manual carefully before use, and retain it for future reference.

Product Overview

Front

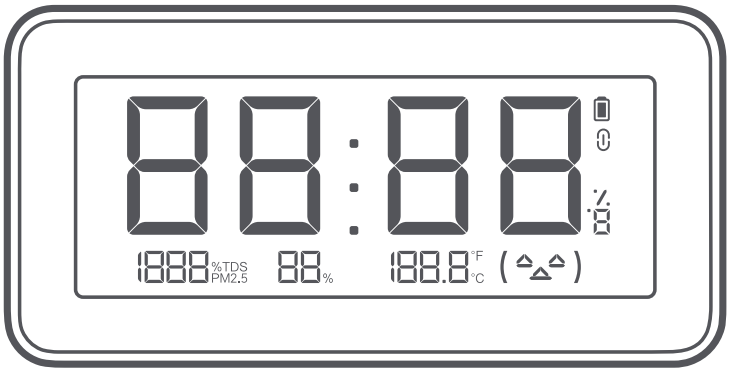

Accessory List

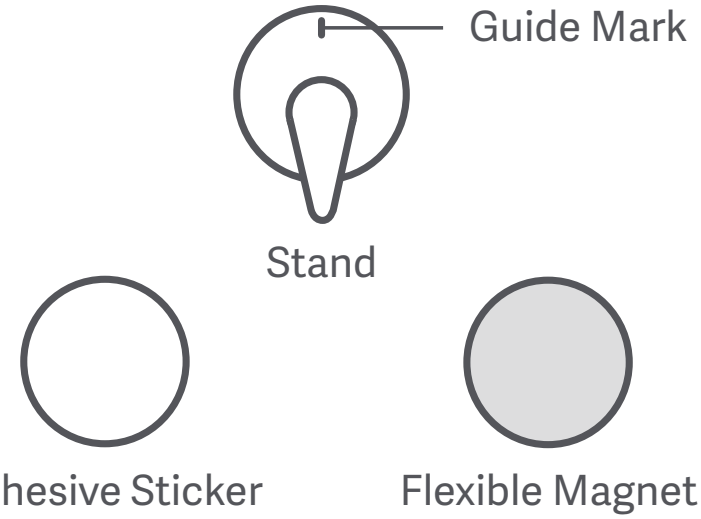

Top

Rear

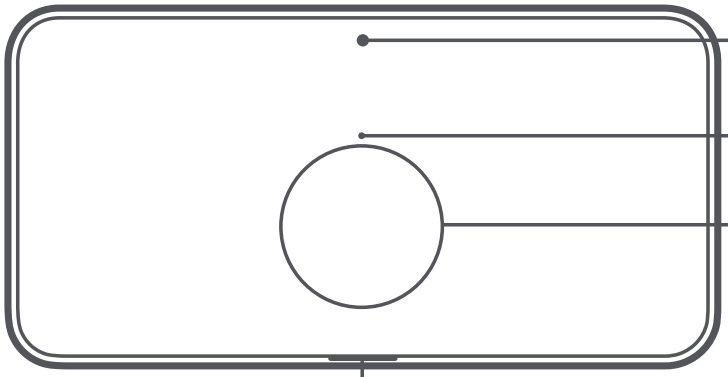

Ventilation Holes

Note: Please do not cover the ventilation holes when using the device.

Guide Mark

Adhesive Area

Cover Opening

Installation

Installing the Batteries

Remove the cover from the cover opening on the back of the clock, place two CR2032 batteries (sold separately) with the negative (—) side facing downwards, and then reinstall the cover.

Note: Connect the clock with the Mi Home/Xiaomi Home app when using it for the first time. Once connected successfully, the clock will automatically calibrate time.

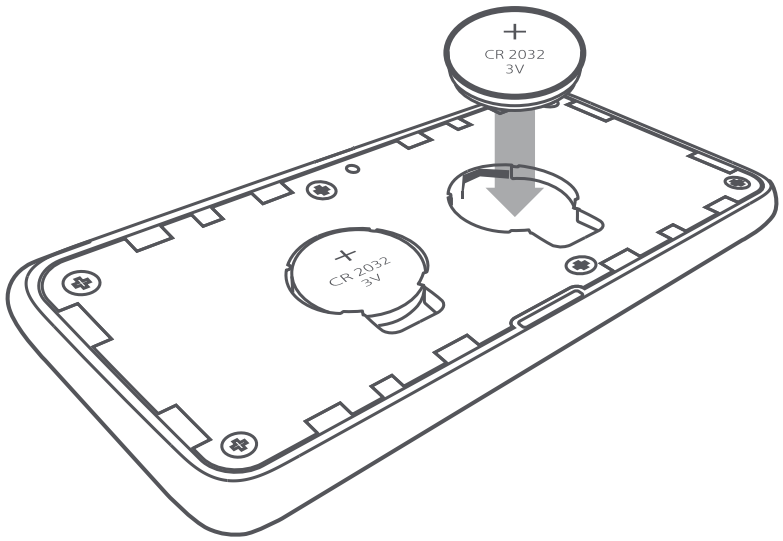

Installing the clock

Once the clock is working normally, it can be installed indoors in the following ways:

a. Using the stand: Remove the release liner from the stand, align the guide marks and press firmly to stick the stand on the back of the clock. Place the clock on a desk, TV cabinet or other flat surface.

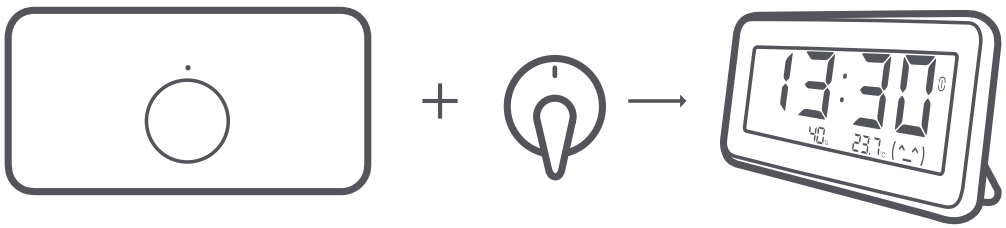

Xiaomi Temperature and Humidity Monitor Clock

Stand

b. Using the adhesive sticker: Remove the release liner from one side of the adhesive sticker to stick it on the back of the clock. Then remove the release liner from the other side of the adhesive sticker to stick the clock on a wall.

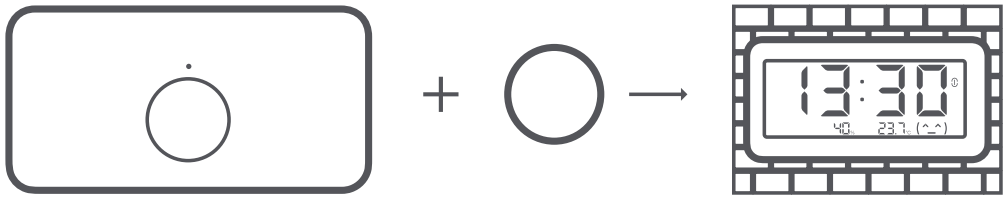

Xiaomi Temperature and Humidity Monitor Clock

Adhesive Sticker

c. Using the flexible magnet: Remove the release liner from the flexible magnet to stick it on the back of the clock. Then attach the clock to a surface that the magnet can stick to such as refrigerator.

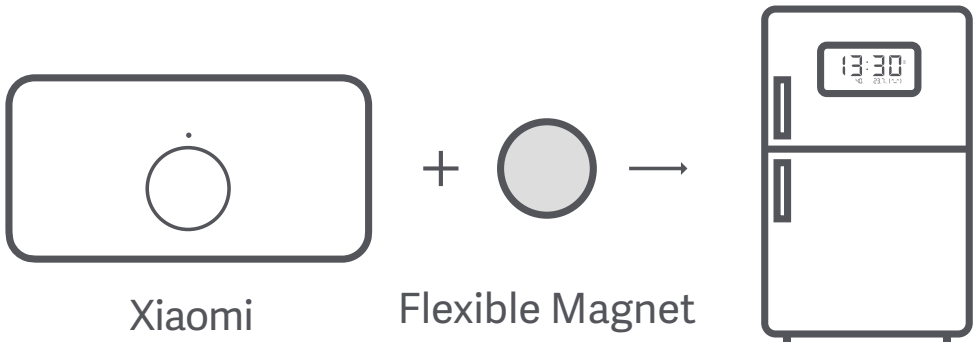

Xiaomi Temperature and Humidity Monitor Clock

Flexible Magnet

How to Use

Display

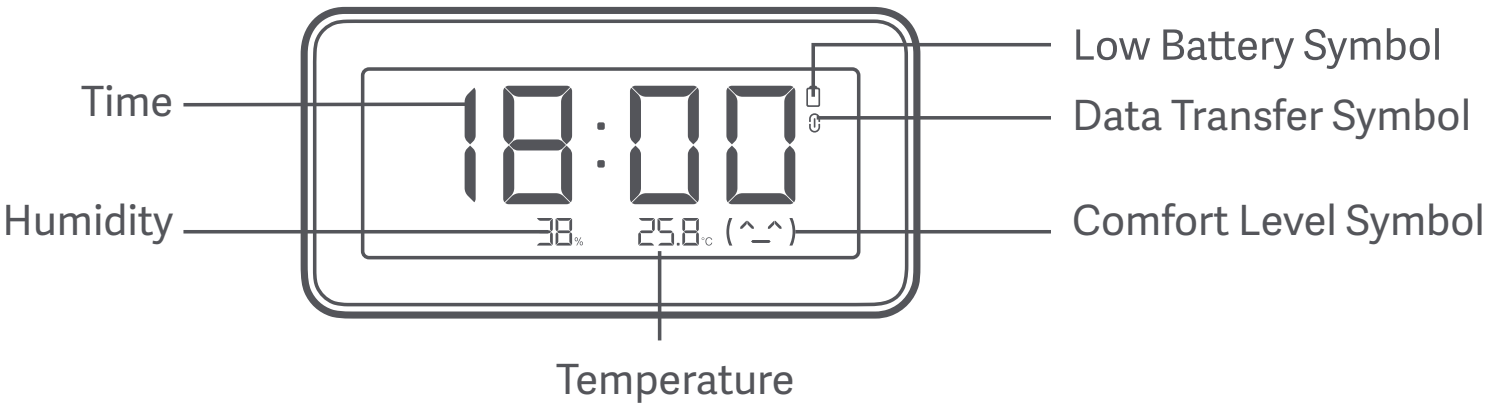

Refresh Notification

To improve the display's visual effect and eliminate after-images, it will blink (colors are inverted) once every 30 minutes so as to refresh the display.

Comfort Level Description

Humidity \ Temperature	Less than 19˚C	Between 19˚C and 27˚C	More than 27˚C
Less than 20%	(-^-)	(-^-)	(-^-)
Between 20% and 85%	(-^-)	(^_^)	(-^-)
More than 85%	(-^-)	(-^-)	(-^-)

Low Battery Notification

Please replace the batteries when this symbol appears at the top right corner of the display.

Low Battery Notification

Smart Connection

Connecting with Mi Home/Xiaomi Home App

This product works with Mi Home/Xiaomi Home app*. Control your device with Mi Home/Xiaomi Home app. Scan the QR code to download and install the app. You will be directed to the connection setup page if the app is installed already. Or search "Mi Home/ Xiaomi Home" in the app store to download and install it. Open Mi Home/Xiaomi Home app, tap "+" on the upper right, and then follow prompts to add your device.

FC56B352

* The app is referred to as Xiaomi Home app in Europe (except for Russia). The name of the app displayed on your device should be taken as the default.

Connecting with Other Devices

Once successfully connecting the clock with the app, go to the plugin of Xiaomi Temperature and Humidity Monitor Clock in the app, and select "Smart scenes". Follow the instructions in the app to complete the smart connection with other devices.

Notes:

- To achieve smart connection, the clock needs to work with devices featuring Bluetooth gateway function. The gateway and relevant connection devices need to be purchased separately. Please contact the official customer service for more information.
- The version of the app might have been updated, please follow the instructions based on the current app version.

Restoring Factory Settings

Remove the cover on the back of the clock, and connect the “Reset” and the “Gnd” metal points near any battery with a metal conductive material for more than 7 seconds when the clock is working. After the clock restarts, the factory settings are restored.

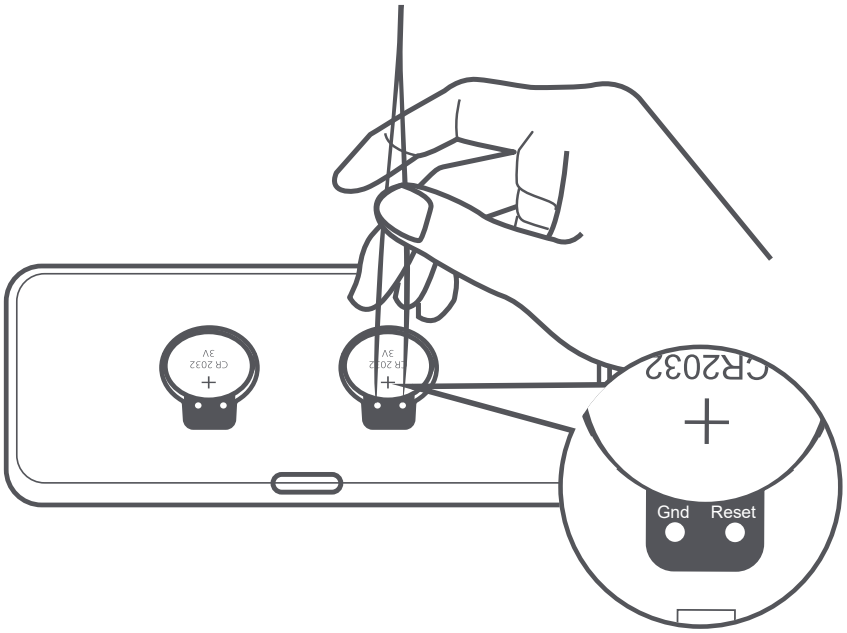

Cleaning & Maintenance

- Please prevent water from getting into the clock when cleaning it.
- When the surface of the clock is dirty, it can be wiped clean using a damp soft cloth with some neutral detergent.

Precautions

- Do not submerge the ventilation holes into water.
- Do not remove the clock from a wall with force if it is attached with the adhesive sticker, so as to avoid damage to the wall or the clock.
- This clock is not suitable for use in environments with temperatures below 0°C. Please keep it away from harsh environments with high temperatures or high humidity.
- This clock is designed to facilitate a healthy lifestyle, but should not be used as a measuring tool.

Troubleshooting

Issue	Possible Cause	Solution
The display stops refreshing.	Battery is depleted.	Replace the battery.
	Wrong connection of the battery negative and positive sides	Reinstall the battery.
Time is inaccurate.	No calibration for an extended period of time	Calibrate the time via Mi Home/Xiaomi Home app.
Temperature and humidity are inaccurate.	Ventilation holes are blocked.	Clear any blockage.
	Water gets into the ventilation holes.	Place in a well-ventilated location or use a tissue paper to thoroughly dry out.

Specifications

Name: Xiaomi Temperature and Humidity Monitor Clock
Model: LYWSD02MMC
Materials: ABS + PC
Item Dimensions: 110 × 55 × 10.1 mm
Net Weight: 57 g

Rated Voltage: 3 V ⎓
Battery Type: CR2032 (needs to purchase two separately)
Wireless Connectivity: Bluetooth® 5.0 (Bluetooth Low Energy)
Operation Frequency: 2402-2480 MHz
Maximum Output Power: 4 dBm
Time Resolution: 1 min
Temperature Range: 0°C to 60°C
Temperature Resolution: 0.1°C
Humidity Range: 0–99% RH
Humidity Resolution: 1% RH

Note:
The 8th to the 10th digits in the SN code on the product and the package represent the factory code.

Note:
Illustrations of product, accessories, and user interface in the user manual are for reference purposes only. Actual product and functions may vary due to product enhancements.

The Bluetooth® word mark and logos are registered trademarks owned by Bluetooth SIG, Inc. and any use of such marks by Xiaomi Inc. is under license. All product names, trademarks and registered trademarks are property of their respective owners.

CE Hereby, Miaomiaoce Technology (Beijing) Co., Ltd. declares that the radio equipment type LYWSD02MMC is in compliance with Directive 2014/53/EU. The full text of the EU declaration of conformity is available at the following internet address: http://www.mi.com/global/service/support/declaration.html

All products bearing this symbol are waste electrical and electronic equipment (WEEE as in directive 2012/19/EU) which should not be mixed with unsorted household waste. Instead, you should protect human health and the environment by handing over your waste equipment to a designated collection point for the recycling of waste electrical and electronic equipment, appointed by the government or local authorities. Correct disposal and recycling will help prevent potential negative consequences to the environment and human health. Please contact the installer or local authorities for more information about the location as well as terms and conditions of such collection points.

UK CA

Hereby, Miaomiaoce Technology (Beijing) Co., Ltd. declares that the radio equipment type LYWSD02MMC is in compliance with Radio Equipment Regulations 2017.

The product is in compliance with comply UK PSTI regulations, the full text of the UK declaration of conformity is available at the following internet address: https://www.mi.com/uk/service/support/declaration.html

EU REP.
Xiaomi Technology Netherlands B.V.
Prinses Beatrixlaan 582, 2595BM, The Hague, The Netherlands contact@support.mi.com
UK REP.
Xiaomi Technology UK Limited
Davidson House, Forbury Square, Reading, Berkshire RG1 3EU contact@support.mi.com

Manufactured for: Xiaomi Communications Co., Ltd.
Manufactured by: Miaomiaoce Technology (Beijing) Co., Ltd. (a Mi Ecosystem company)
Address: No. 1-Y1-06, 1F, Tower A, Innovation Building, No. 11 HEPINGLI East Street, Dongcheng District, Beijing, China
For further information, please go to www.mi.com

User Manual Version: 1.2
09

Lea detenidamente este manual antes de usar el producto y consérvelo para futuras consultas.

Descripción del producto

Parte delantera

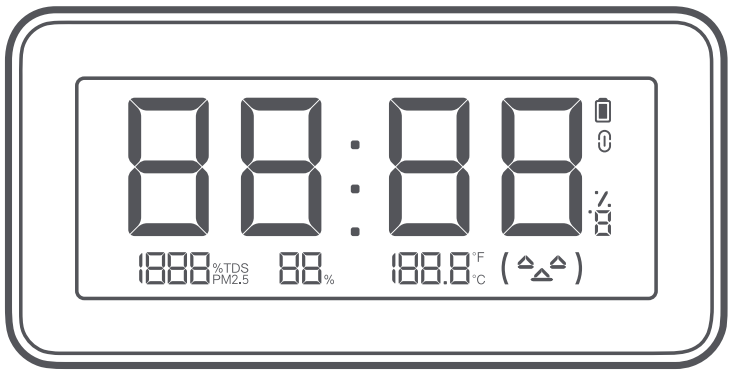

Lista de accesorios

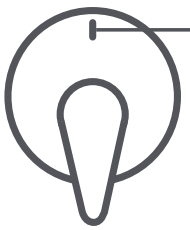

Marca de guiado

Soporte

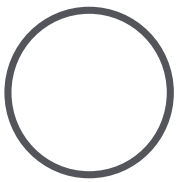

Pegatina adhesiva

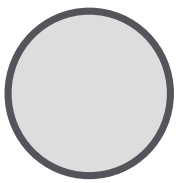

Imán flexible

Principales

Orificios de ventilación

Note: No cubra los orificios de ventilación cuando utilice el aparato.

Parte trasera

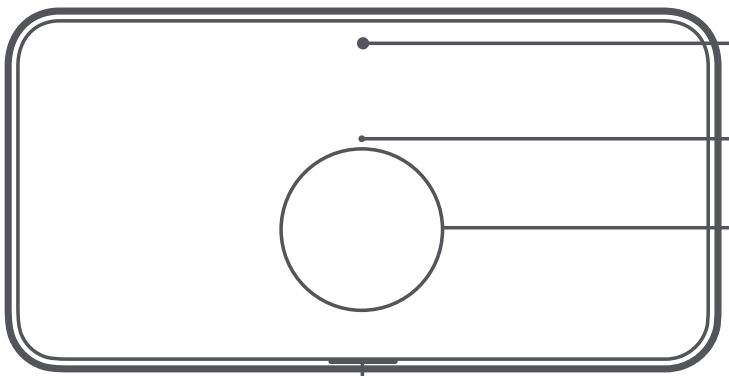

Marca de guiado

Zona adhesiva

Abertura de la cubierta

Instalación

Instalación de la batería

Retire la tapa de la abertura de la cubierta en la parte posterior del reloj, coloque dos pilas CR2032 (vendidas por separado) con el lado negativo (-) hacia abajo, y luego vuelva a instalar la tapa.

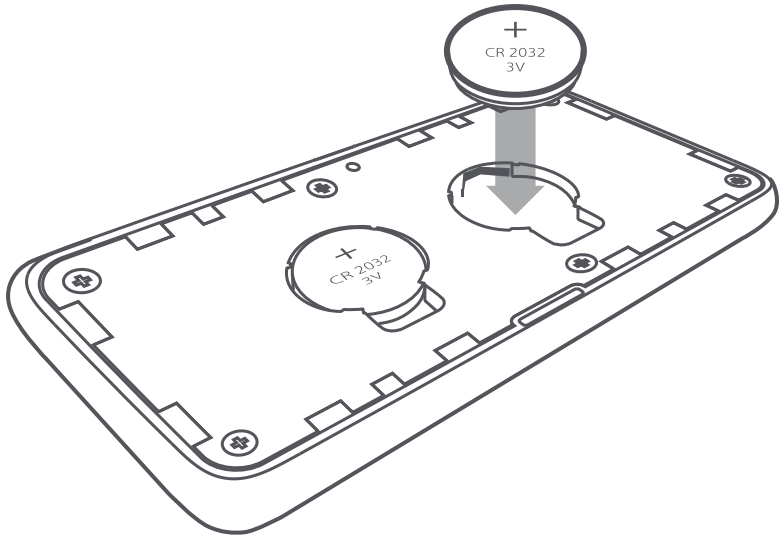

Nota: Conecte el reloj con la aplicación Mi Home/Xiaomi Home cuando lo utilice por primera vez. Una vez conectado con éxito, el reloj calibrará la hora automáticamente.

Instalación del reloj

Una vez que el reloj funciona con normalidad, se puede instalar en interiores de las siguientes maneras:

a. Utilizando el soporte: Retire el revestimiento de liberación del soporte, alinee las marcas de guiado y presione firmemente para pegar el soporte en la parte posterior del reloj.
Coloque el reloj en un escritorio, mueble de televisión u otra superficie plana.

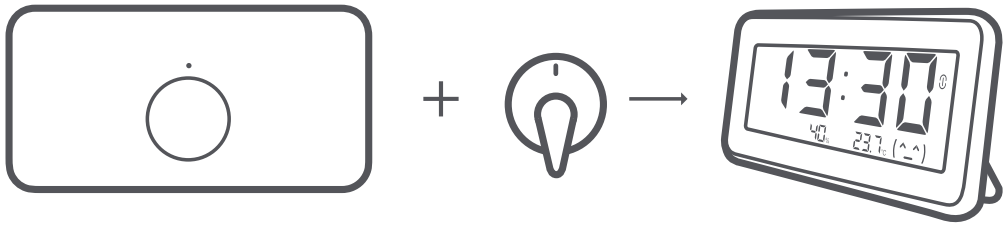

Xiaomi Temperature and Humidity Monitor Clock

Soporte

b. Utilizando la pegatina adhesiva:
Retire la pegatina adhesiva de una cara de la etiqueta adhesiva para pegarla en la parte posterior del reloj.A continuación, retira el papel protector de la otra cara de la pegatina adhesiva para pegar el reloj en la pared.

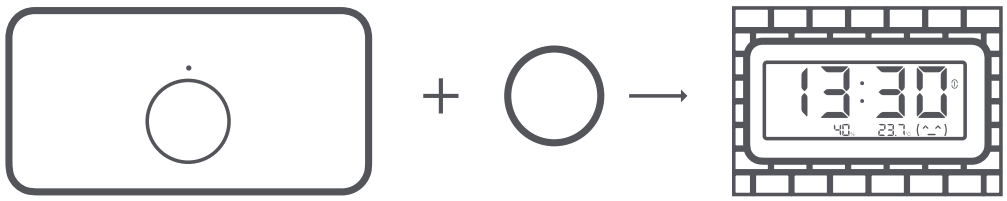

Xiaomi Temperature and Humidity Monitor Clock

Pegatina adhesiva

c. Utilizando el imán flexible:
Retira la película protectora del imán flexible para pegarlo en la parte posterior del reloj.A continuación, pegue el reloj a una superficie en la que el imán pueda adherirse, como, por ejemplo, la nevera.

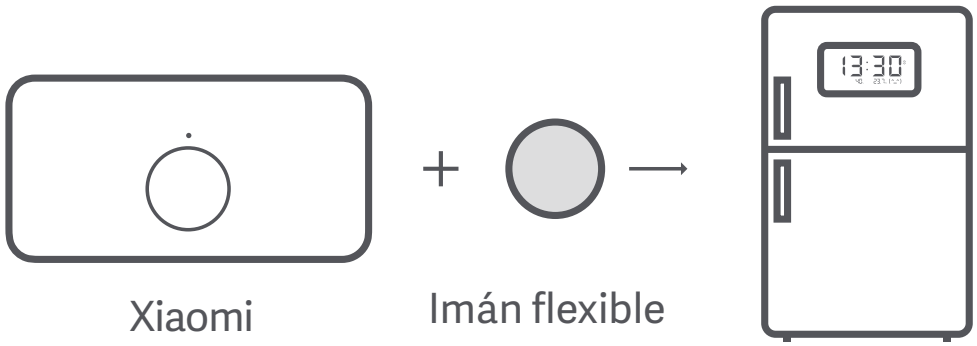

Xiaomi Temperature and Humidity Monitor Clock

Imán flexible

Modo de uso

Pantalla

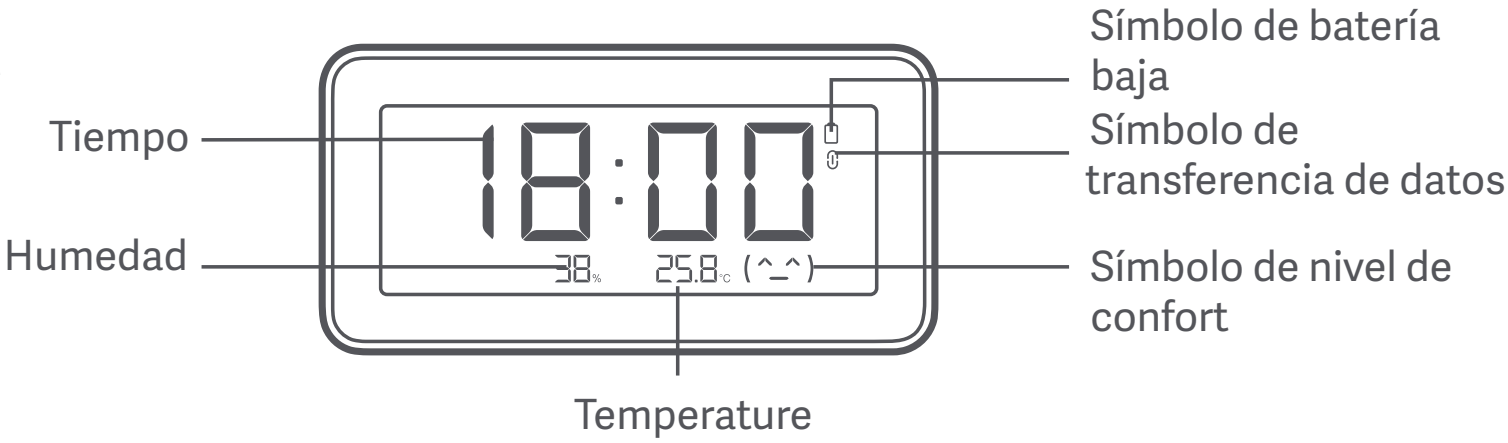

Notificación de actualización

Para mejorar el efecto visual de la pantalla y eliminar las imágenes residuales, la pantalla parpadeará (los colores se invierten) una vez cada 30 minutos para refrescar la pantalla.

Descripción del nivel de confort

Temperature / Humedad	Menos de 19˚C	Entre 19˚C y 27˚C	Más de 27˚C
Menos del 20%	(-^-)	(-^-)	(-^-)
Entre el 20 % y el 85 %	(-^-)	(^_^)	(-^-)
Más del 85 %	(-^-)	(-^-)	(-^-)

Notificación de batería baja

Cambie las pilas cuando aparezca este símbolo en la esquina superior derecha de la pantalla.

Notifi-cación de batería baja

Conexión inteligente

Conectando con la aplicación Mi Home/Xiaomi Home

Este producto funciona con la aplicación Mi Home/Xiaomi Home*. Controla tu dispositivo con la aplicación Mi Home/Xiaomi Home. Escanee el código QR para descargar e instalar la aplicación. Se le dirigirá a la página de configuración de conexión si la aplicación ya está instalada. O busque "Mi Home/Xiaomi Home" en la App Store para descargarla e instalarla. Abra la aplicación Mi Home/Xiaomi Home, pulse "+" en la parte superior derecha y, a continuación, siga las instrucciones para añadir el dispositivo.

FC56B352

* La aplicación se conoce como Xiaomi Home en Europa (excepto en Rusia). El nombre de la aplicación que aparece en su dispositivo debe ser tomado como el predeterminado.

Conexión con otros dispositivos

Una vez que haya conectado con éxito el reloj con la aplicación, vaya al complemento del Xiaomi Temperature and Humidity Monitor Clock en la aplicación y seleccione "Escenas inteligentes". Siga las instrucciones de la aplicación para completar la conexión inteligente con otros dispositivos.

Notas:

- Para conseguir una conexión inteligente, el reloj debe funcionar con dispositivos que dispongan de la función de pasarela Bluetooth. La pasarela y los dispositivos de conexión pertinentes deben adquirirse por separado, por favor, póngase en contacto con el servicio oficial de atención al cliente para obtener más información.
- La versión de la aplicación puede haber sido actualizada, siga las instrucciones basadas en la versión actual de la aplicación.

Restablecer los ajustes de fábrica

Retire la tapa de la parte posterior del reloj y conecte los puntos metálicos "Reset" y "Gnd" cerca de cualquier batería con un material conductor metálico durante más de 7 segundos cuando el reloj esté funcionando. Después de que el reloj se reinicie, se restablecerán los ajustes de fábrica.

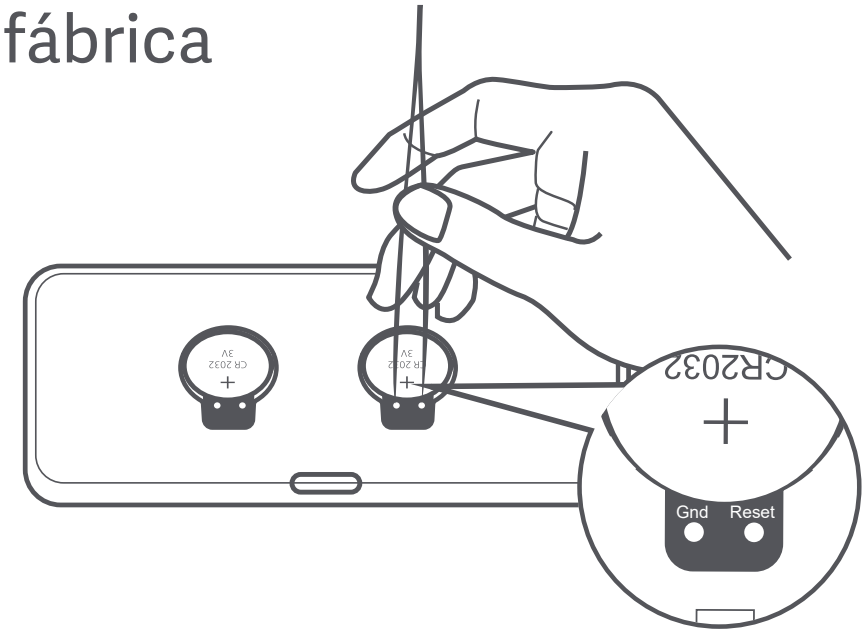

Limpieza y mantenimiento

- Por favor, evite que entre agua en el reloj durante su limpieza.
- Cuando la superficie del reloj esté sucia, puede limpiarse con una bayeta húmeda y suave con detergente neutro.

Precauciones

- No sumerja los orificios de ventilación en el agua.
- No retire el reloj de la pared con fuerza si está pegado con la pegatina adhesiva, para evitar daños en la pared o en el reloj.
- Este reloj no es adecuado para su uso en entornos con temperaturas inferiores a 0 °C. Por favor, manténgalo alejado de entornos con altas temperaturas o alta humedad.
- Este reloj está diseñado para facilitar un estilo de vida saludable, pero no debe utilizarse como herramienta de medición.

Resolución de posibles problemas

Problema	Possible Cause	Soluci ó n
La pantalla deja de actualizarse.	La batería está agotada.	Sustituir la batería.
	Conexión incorrecta de los lados negativo y positivo de la batería	Reinstalar la batería.
La hora es inexacta.	No se ha calibrado durante un largo periodo de tiempo.	Calibrar la hora a través de la aplicación Mi Home/Xiaomi Home.
La temperatura y la humedad son inexactas.	Los orificios de ventilación están bloqueados.	Despeje cualquier obstrucción.
	El agua entra en los orificios de ventilación.	Colóquelo en un lugar bien ventilado o utiliza un pañuelo de papel para secarlo bien.

Especificaciones

Nombre: Xiaomi Temperature and Humidity Monitor Clock
Modelo: LYWSD02MMC
Materiales: ABS y policarbonato
Dimensiones del artículo: 110 × 55 × 10,1 mm
Peso neto: 57 g

Tensión nominal: 3 V ⎓
Tipo de batería: CR2032 (necesita comprar dos por separado)
Conexión inalámbrica: Bluetooth® 5.0 (Bluetooth baja energía)
Frecuencia de operación: 2402-2480 MHz
Potencia máxima de salida: 4 dBm
Resolución de tiempo: 1 minuto
Rango de temperatura: 0 °C a 60 °C
Resolución de la temperatura: 0,1 °C
Rango de humedad: 0-99 % HR
Resolución de humedad: 1% RH

Nota:
Los dígitos 8 a 10 del código del NS en el producto y en el paquete representan el código de fábrica.

Nota:
Las ilustraciones del producto, los accesorios y la interfaz de usuario del manual de usuario son solo para fines de referencia. El producto y las funciones actuales pueden variar debido a mejoras del producto.

La palabra Bluetooth® y sus logotipos son marcas registradas propiedad de Bluetooth SIG, Inc. y cualquier uso de tales marcas por parte deXiaomi Inc. se realiza bajo licencia. Otras marcas y nombres comerciales son los de sus respectivos dueños.

Por la presente, Miaomiaoce Technology (Beijing) Co., Ltd. declara que el tipo de equipo radioeléctrico LYWSD02MMC cumple con la Directiva 2014/53/UE.

Encontrará el texto completo de la declaración de conformidad de la UE en esta dirección de Internet: http://www.mi.com/global/service/support/declaration.html

Todos los productos que llevan este símbolo son residuos de aparatos eléctricos y electrónicos (RAEE según la directiva 2012/19/UE) que no deben mezclarse con residuos domésticos sin clasificar. En su lugar, debe proteger la salud humana y el medio ambiente entregando sus equipos de desecho a un punto de recogida para el reciclaje de residuos de equipos eléctricos y electrónicos, designado por el gobierno o las autoridades locales. La eliminación y el reciclado correctos ayudarán a evitar posibles consecuencias negativas para el medio ambiente y la salud humana. Póngase en contacto con el instalador o con las autoridades locales para obtener más información sobre la ubicación y las condiciones de dichos puntos de recogida.

Fabricado para: Xiaomi Communications Co., Ltd.
Fabricado por: Miaomiaoce Technology (Beijing) Co., Ltd. (una empresa Mi Ecosystem)
Dirección: No. 1-Y1-06, 1F, Tower A, Innovation Building, No. 11 HEPINGLI East Street, Dongcheng District, Beijing, China
Para obtener más información, visite www.mi.com

Versión del manual del usuario: V 1.2

Lesen Sie diese Handbuch vor der Verwendung sorgfältig und bewahren Sie es auf, um zukünftig die Informationen nachlesen zu können.

Panoramica del prodotto

Vorderseite

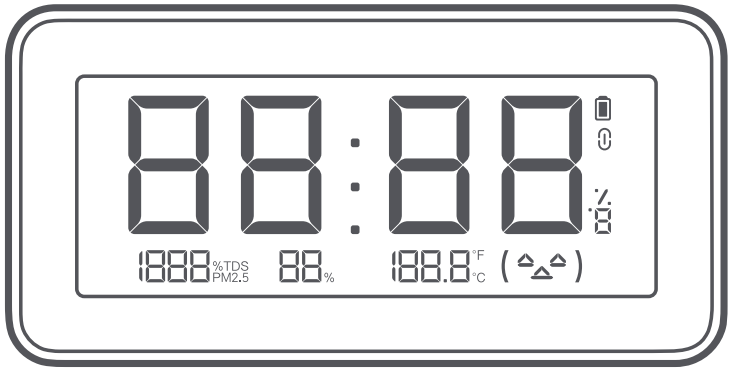

Zubehörliste

Hilfsmark-
ierung

Ständer

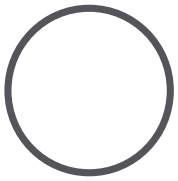

Klebeaufkleber

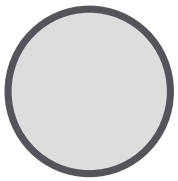

Magnetfolie

Oben

Lüftungsöffnungen

Hinweis: Bitte decken Sie bei Verwendung des Geräts die Lüftungsöffnungen nicht ab.

Rückseite

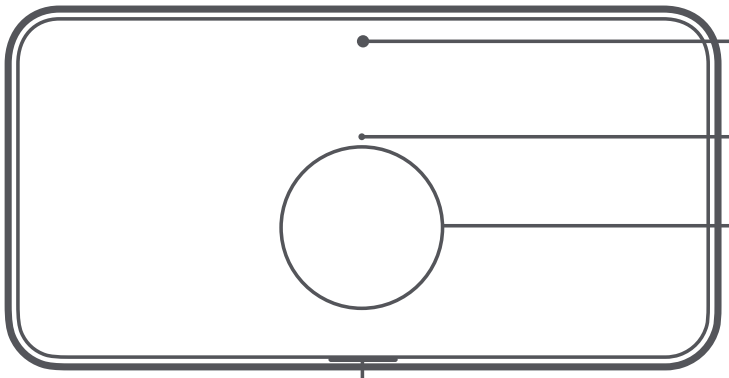

Hilfsmarkierung

Klebefläche

Deckelöffnung

Installation

Einlegen der Batterien

Entfernen Sie die Abdeckung von der Deckelöffnung auf der Rückseite der Uhr und legen Sie zwei CR2032-Batterien (getrennt erhältlich) mit der negativen (-) Seite nach unten ein, und setzen Sie die Abdeckung wieder ein.

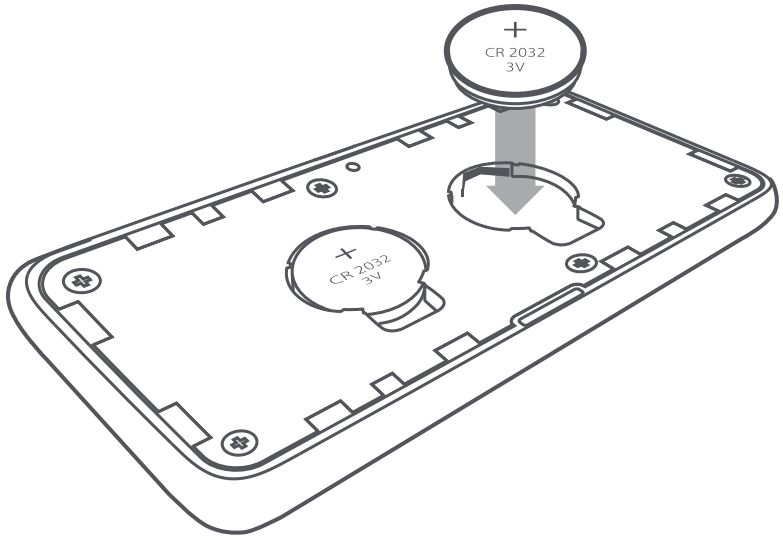

Hinweis: Verbinden Sie die Uhr mit der Mi Home/Xiaomi Home-App, wenn Sie sie zum ersten Mal verwenden. Sobald die Verbindung erfolgreich hergestellt wurde, kalibriert die Uhr automatisch die Zeit.

Installieren der Uhr

Sobald die Uhr normal funktioniert, kann sie auf die folgenden Arten in Innenräumen installiert werden:

a. Verwenden Sie den Ständer: Entfernen Sie die Schutzfolie vom Ständer, richten Sie die Hilfsmarkierungen aus und drücken Sie fest, um den Ständer auf der Rückseite der Uhr zu befestigen.Stellen Sie die Uhr auf einen Schreibtisch, einen Fernsehschrank oder eine andere ebene Fläche.

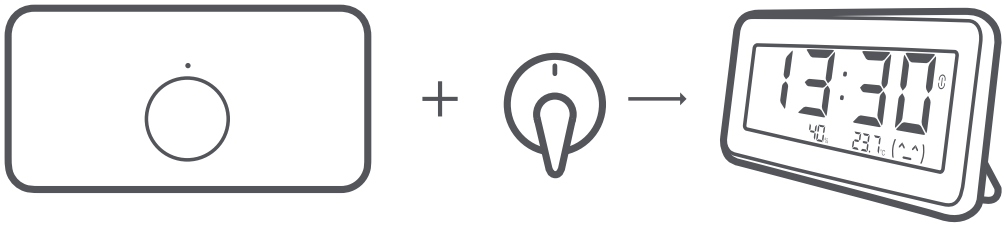

Xiaomi Uhr mit Temperatur- und Luftfeuchtigkeit-sanzeige

Ständer

b. Mit dem Klebeaufkleber: Entfernen Sie die Schutzfolie von einer Seite des Klebeaufklebers, um ihn auf die Rückseite der Uhr zu kleben.Ziehen Sie dann die Schutzfolie von der anderen Seite des Klebeaufklebers ab, um die Uhr an eine Wand zu kleben.

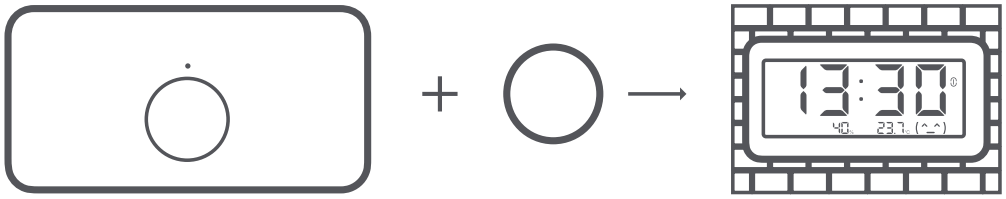

Xiaomi Uhr mit Temperatur- und Luftfeuchtigkeit - sanzeige

Klebeaufkleber

c. Verwenden Sie die Magnetfolie:Entfernen Sie die Schutzfolie von der Magnetfolie, um sie auf die Rückseite der Uhr zu kleben.Befestigen Sie die Uhr dann an einer Oberfläche, an der der Magnet haften kann, z. B. am Kühlschrank.

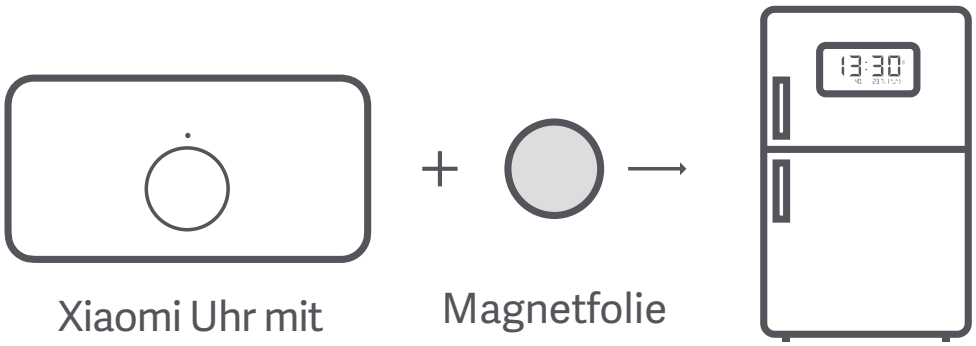

Xiaomi Uhr mit Temperatur- und Luftfeuchtigkeit-sanzeige

Magnetfolie

Verwendung

Bildschirm

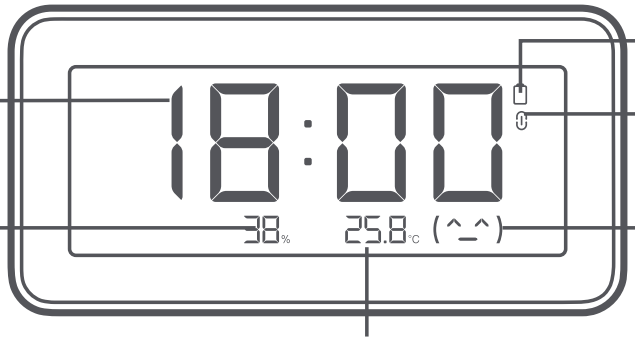

Zeit

Luftfeuchtigkeit

Temperature

Symbol für schwache Batterie

Datenübertragungssymbol

Symbol für die Komfortstufe

Auffrischungsbenachrichtigung

Um den visuellen Effekt des Bildschirms zu verbessern und Nachbilder zu beseitigen, blinkt er alle 30 Minuten (die Farben werden invertiert), um den Bildschirm zu aktualisieren.

Beschreibung der Komfortstufe

Temperatur / Luftfeuchtigkeit	Weniger als 19 °C	Zwischen 19 °C und 27 °C	Mehr als 27 °C
Weniger als 20 %	(-^-)	(-^-)	(-^-)
Zwischen 20 % und 85 %	(-^-)	(^_^)	(-^-)
Mehr als 85 %	(-^-)	(-^-)	(-^-)

Benachrichtigung bei schwacher Batterie

Bitte tauschen Sie die Batterien aus, wenn dieses Symbol rechts oben auf dem Bildschirm erscheint.

Benachrichtigung bei schwacher Batterie

Intelligente Verbindung

Verbinden mit der Mi Home/Xiaomi Home-App

Dieses Produkt funktioniert mit der Mi Home-/Xiaomi Home-App*. Steuern Sie Ihr Gerät mit der Mi Home-/Xiaomi Home-App.
Scannen Sie den QR-Code, um die App herunterzuladen und zu installieren. Ist die App bereits installiert, werden Sie zur Verbindungseinrichtungs-Seite weitergeleitet. Sie können aber auch im App Store nach „Mi Home/Xiaomi Home“ suchen, um die App herunterzuladen und zu installieren. Öffnen Sie die Mi Home-/Xiaomi Home-App, tippen Sie auf das „+“ oben rechts und befolgen Sie die Anweisungen auf dem Bildschirm, um Ihr Gerät hinzuzufügen.

FC56B352

* In Europa (außer in Russland) wird die App unter dem Namen Xiaomi Home-App geführt. Der auf Ihrem Gerät angezeigte Name der App sollte standardmäßig verwendet werden.

Mit weiteren Geräten verbinden

Wenn Sie die Uhr erfolgreich mit der App verbunden haben, gehen Sie in der App auf das Plug-In der Xiaomi Uhr mit Temperatur- und Luftfeuchtigkeitsanzeige und wählen Sie „Intelligente Szenen“. Folgen Sie den Anweisungen in der App, um die intelligente Verbindung mit anderen Geräten abzuschließen.

Hinweise:

- Um eine intelligente Verbindung zu erreichen, muss die Uhr mit Geräten arbeiten, die über eine Bluetooth-Gateway-Funktion verfügen. Das Gateway und die entsprechenden Verbindungsgeräte müssen separat erworben werden, bitte kontaktieren Sie den offiziellen Kundendienst für weitere Informationen.
- Die Version der App wurde möglicherweise aktualisiert, befolgen Sie bitte die Anweisungen der aktuellen App-Version.

Werkseinstellungen wiederherstellen

Während die Uhr in Betrieb ist, entfernen Sie die Abdeckung auf der Rückseite der Uhr und verbinden Sie die beiden Metallpunkte „Reset" und „Gnd" in der Nähe einer Batterie für länger als 7 Sekunden mit einem metallischen leitfähigen Material. Nach dem Neustart der Uhr sind die Werkseinstellungen wiederhergestellt.

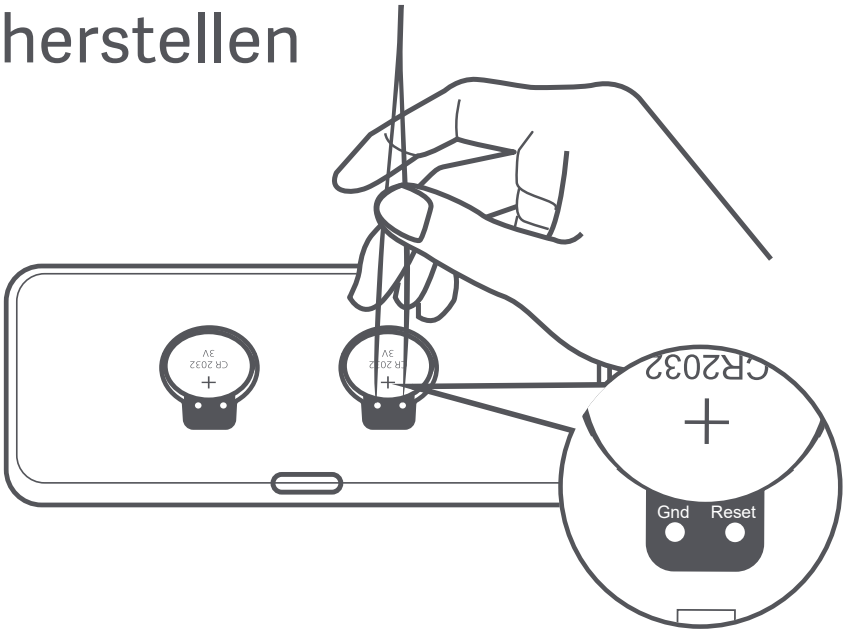

Reinigung und Wartung

- Bitte verhindern Sie, dass beim Reinigen Wasser in die Uhr gelangt.
- Wenn die Oberfläche der Uhr verschmutzt ist, kann sie mit einem feuchten, weichen Tuch mit etwas neutralem Reinigungsmittel abgewischt werden.

Vorsichtsmaßnahmen

- Tauchen Sie die Lüftungsöffnungen nicht in Wasser.
- Entfernen Sie die Uhr nicht mit Gewalt von einer Wand, wenn sie mit dem Klebeaufkleber befestigt ist, um Schäden an der Wand oder der Uhr zu vermeiden.
- Diese Uhr ist nicht für den Einsatz in Umgebungen mit Temperaturen unter 0 °C geeignet. Bitte halten Sie es von widrigen Umgebungen mit hohen Temperaturen oder hoher Luftfeuchtigkeit fern.
- Diese Uhr wurde entwickelt, um einen gesunden Lebensstil zu ermöglichen, sollte aber nicht als Messgerät verwendet werden.

Fehlerbehebung

Problem	Mögliche Ursache	Lösung
Der Bildschirm wird nicht mehr aktualisiert.	Die Batterie ist leer.	Tauschen Sie die Batterie aus.
	Falscher Anschluss der negativen und positiven Seiten der Batterie	Setzen Sie die Batterie wieder ein.
Die Uhrzeit ist ungenau.	Keine Kalibrierung über einen längeren Zeitraum.	Kalibrieren Sie die Zeit über die Mi Home/Xiaomi Home-App.
Temperatur und luftfeuchtigkeit sind ungenau.	Lüftungsöffnungen sind blockiert.	Beseitigen Sie jegliche Verstopfung.
	Wasser dringt in die Lüftungsöffnungen ein.	An einem gut belüfteten Ort aufstellen oder mit einem Papiertuch gründlich austrocknen.

Spezifikationen

Bezeichnung: Xiaomi Uhr mit Temperatur- und Luftfeuchtigkeitsanzeige
Modell: LYWSD02MMC
Material: ABS + PC
Artikelmaße: 110 × 55 × 10,1 mm
Nettogewicht: 57 g

Nennspannung: 3 V ⎓
Batterietyp: CR2032 (zwei müssen separat erworben werden)
Funkverbindung: Bluetooth® 5.0 (Bluetooth Low Energy)
Betriebsfrequenz: 2402-2480 MHz
Maximale Ausgangsleistung: 4 dBm
Zeitauflösung: 1 Min
Temperaturbereich: 0 °C bis 60 °C
Temperaturauflösung: 0,1 °C
Luftfeuchtigkeitsbereich: 0–99 % rel. Luftfeuchtigkeit
Feuchtigkeitsauflösung: 1 % RELATIVE LUFTFEUCHTIGKEIT

Hinweis:
Die 8. bis 10. Stelle des Seriennummerncodes auf dem Produkt und auf der Verpackung stellen den Werkscode dar.

Hinweis:
Abbildungen des Produkts, des Zubehörs und der Benutzeroberfläche in der Benutzerhandbuch dienen nur als Referenz. Die tatsächlichen Produkte und Funktionen können aufgrund von Produktverbesserungen variieren.

Die Wortmarke und Logos von Bluetooth® sind eingetragene Handelsmarken von Bluetooth SIG, Inc. und jede Verwendung dieser Marken durch Xiaomi Inc. unterliegt einer Lizenz. Andere Handelsmarken und Handelsnamen gehören ihren jeweiligen Eigentümern.

CE Hiermit bestätigt Miaomiaoce Technology (Beijing) Co., Ltd., dass das Funkgerät des Typs LYWSD02MMC mit der Verordnung 2014/53/EU in Einklang steht. Der vollständige Wortlaut der EU-Konformitätserklärung ist unter der folgenden Internetadresse abrufbar: http://www.mi.com/global/service/support/declaration.htmlconformité pour l'UE est disponible à l'adresse suivante : http://www.mi.com/global/service/support/declaration.html

Entsorgung von elektrischen und elektronischen Geräten

Das Symbol auf dem Produkt oder der Verpackung bedeutet, dass das Produkt einer getrennten Erfassung für elektrische und elektronische Geräte zugeführt werden muss und nicht über den normalen Haushaltsabfall entsorgt werden darf. Bitte entnehmen Sie Batterien und Lampen, die nicht vom Gerät umschlossen sind, vor der Abgabe aus dem Gerät und entsorgen diese über die offiziellen Sammelstellen für Batterien und Lampen.

Beim Kauf eines neuen Elektrogerätes können Sie beim Vertreiber ein gleichartiges Altgerät unentgeltlich zurückgeben. Elektrogeräte mit einer Kantenlänge von maximal 25 cm können unentgeltlich bei Vertreibern von Elektro- und Elektronikgeräten mit einer Verkaufsfläche von mindestens 400 m² sowie größeren Supermärkten abgegeben werden, ohne dass ein Neugerät erworben werden muss. Größere Elektrogeräte können kostenlos bei kommunalen Wertstoffhöfen abgegeben werden.

Durch die korrekte Entsorgung tragen Sie dazu bei, negative Auswirkungen auf die Umwelt und die menschliche Gesundheit zu vermeiden, die durch unsachgemäße Erfassung und Behandlung von Elektroaltgeräten entstehen können.

Bitte löschen Sie sämtliche personenbezogenen Daten auf dem Gerät, bevor Sie es entsorgen.

Für weitere Informationen kontaktieren sie bitte Ihre Kommunalverwaltung, Ihren örtlichen Abfallentsorger oder das Geschäft, in dem Sie das Produkt erworben haben.

Hergestellt für: Xiaomi Communications Co., Ltd.
Hersteller: Miaomiaoce Technology (Beijing) Co., Ltd. (ein Unternehmen von Mi Ecosystem)
Adresse: No. 1-Y1-06, 1F, Tower A, Innovation Building, No. 11 HEPINGLI East Street, Dongcheng District, Beijing, China
Weitere Informationen finden Sie auf www.mi.com

Benutzerhandbuch-Version: V1.2

Lisez attentivement ce manuel avant toute utilisation et conservez-le pour pouvoir le consulter ultérieurement.

Présentation du produit

Avant

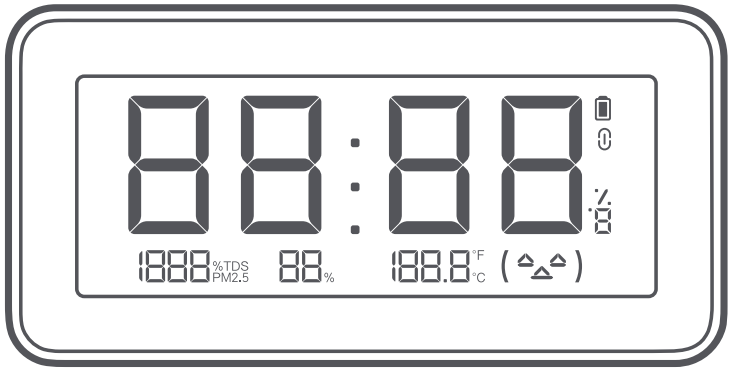

Liste d'accessoire

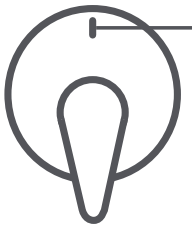

Marca de guiado

Support

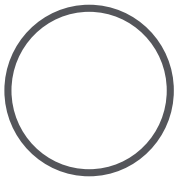

Bande collante

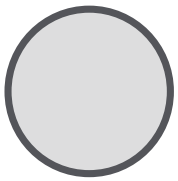

Aimant flexible

Haut

Orifices de ventilation

Remarque: Veuillez ne pas couvrir les orifices de ventilation lors de l'utilisation du dispositif.

Arrière

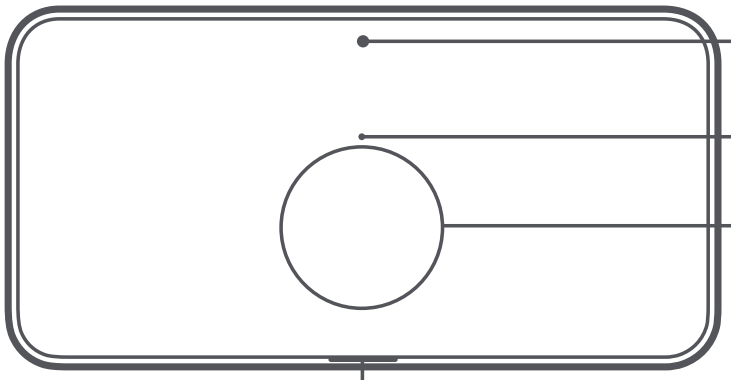

Marque de guidage

Zone adhésive

Ouverture du couvercle

Installation

Installation des batteries

Retirez le couvercle de l'ouverture du couvercle à l'arrière de l'horloge et placez deux batteries CR2032 (vendues séparément) avec la face négative (-) orientée vers le bas, puis réinstallez le couvercle.

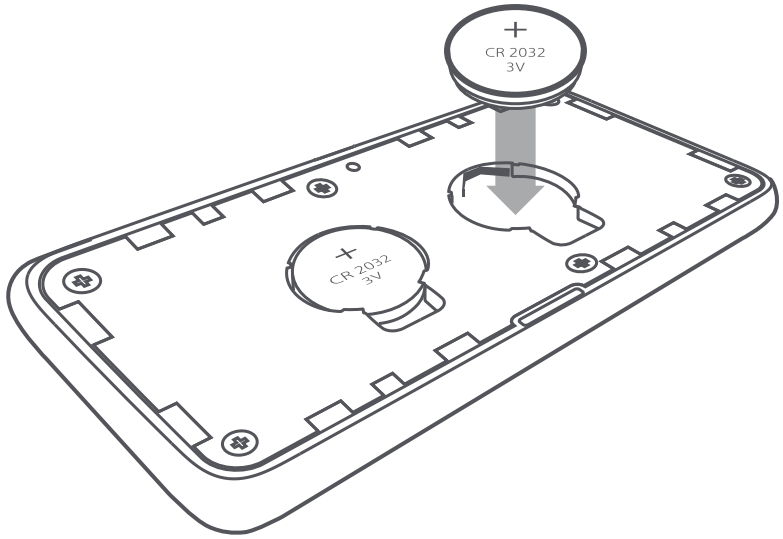

Remarque : Connectez l'horloge à l'application Mi Home/Xiaomi Home lors de sa toute première utilisation. Une fois la connexion réussie, l'horloge étalonnera le temps automatiquement.

Installation de l'horloge

Dès lors que l'horloge fonctionne normalement, elle peut être installée à l'intérieur des manières suivantes :

a. Utilisation du support :Retirez le revêtement détachable du support, alignez les marques de guidage, puis appuyez solidement pour coller le support à l'arrière de l'horloge.Placez l'horloge sur un bureau, sur un meuble télé ou sur une autre surface plane.

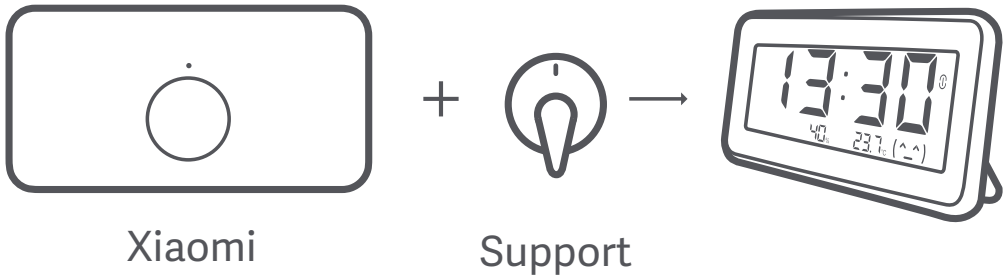

b. À l'aide d'une bande collante : Retirez le revêtement détachable de l'autre face de la bande collante afin de la coller à l'arrière de l'horloge.Retirez le revêtement détachable de l'autre face de la bande collante afin de coller l'horloge au mur.

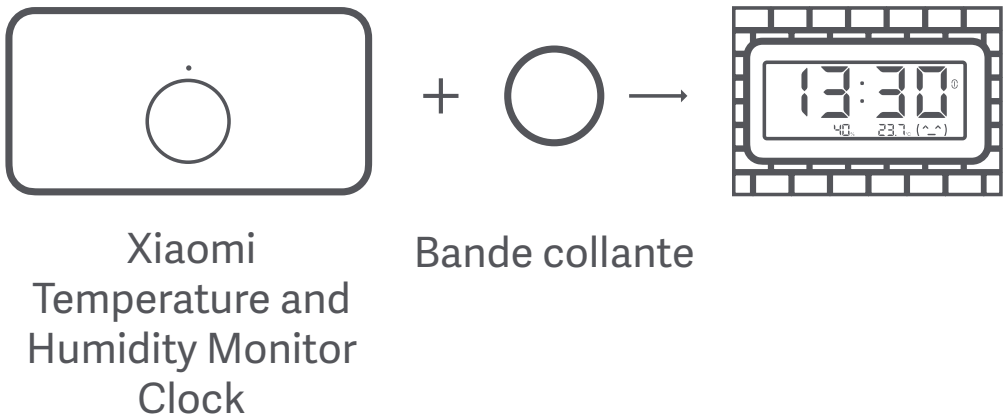

c. Utilisation de l'aimant flexible :Retirez le revêtement détachable de l'aimant flexible pour le coller à l'arrière de l'horloge.Puis fixez l'horloge à une surface sur laquelle l'aimant peut coller, telle qu'un réfrigérateur.

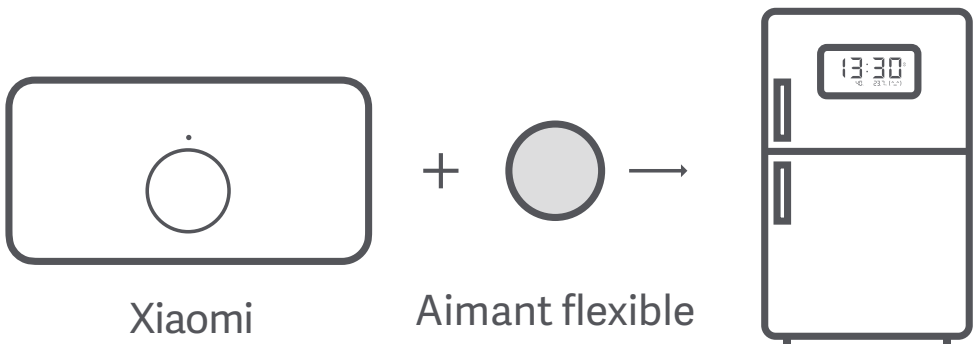

Utilisation

Affichage

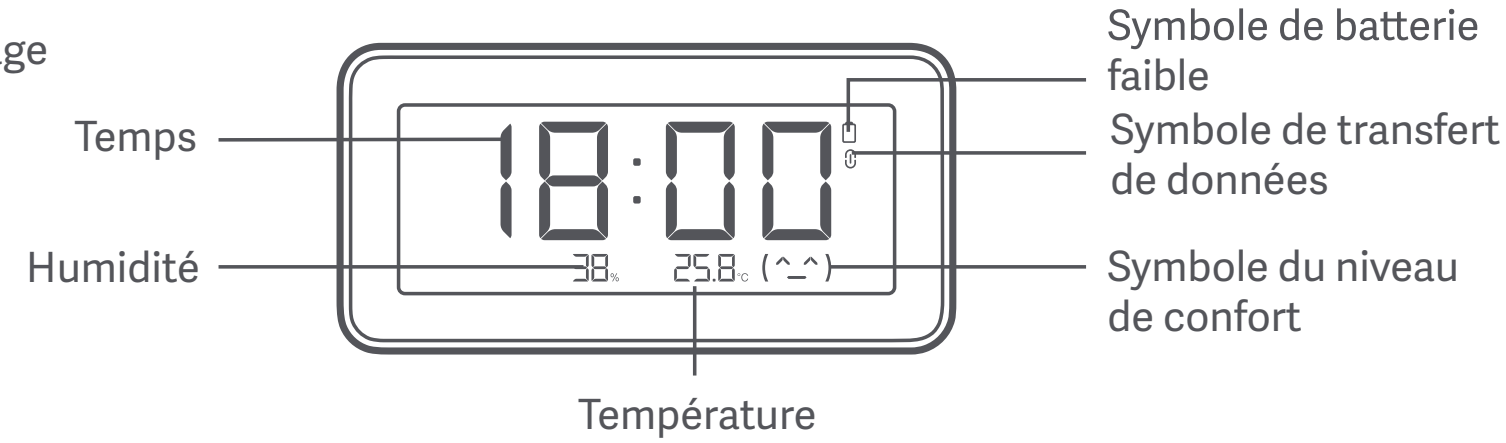

Notification d'actualisationg

Pour améliorer l'effet visuel de l'affichage et d'éliminer les images rémanentes, elle clignotera (les couleurs sont inversées) une fois toutes les 30 minutes, afin d'actualiser l'affichage.

Description du niveau de confort

Température / Humidité	Inférieure à 19°C	Comprise entre 19°C et 27°C	Supérieure à 27°C
Inférieure à 20 %	(-^-)	(-^-)	(-^-)
Comprise entre 20 % et 85 %	(-^-)	(^_^)	(-^-)
Supérieure à 85 %	(-^-)	(-^-)	(-^-)

Notification de batterie faible

Veuillez remplacer les batteries lorsque le symbole apparaît au coin supérieur droit de l'affichage.

Notification de batterie faible

Connexion Intelligente

Connexion avec l'application Mi Home/Xiaomi Home

Ce produit fonctionne avec l'application Mi Home/Xiaomi Home*. Contrôlez votre appareil avec l'application Mi Home/Xiaomi Home.
Scannez le code QR pour télécharger et installer l'application. Vous serez redirigé vers la page de configuration si l'application est déjà installée. Sinon, recherchez « Mi Home/Xiaomi Home » dans l'App Store pour la télécharger et l'installer.
Ouvrez l'application Mi Home/Xiaomi Home, touchez l'icône « + » en haut à droite et suivez les invites pour ajouter votre appareil.

FC56B352

* In Europa (außer in Russland) wird die App unter dem Namen Xiaomi Home-App geführt. Der auf Ihrem Gerät angezeigte Name der App sollte standardmäßig verwendet werden.

Connexion avec d'autres dispositifs

Dès lors que la connexion est réussie entre l'horloge et l'application, accédez au module d'extension de Xiaomi Temperature and Humidity Monitor Clock dans l'application, et sélectionnez « scènes intelligentes ». Suivez les instructions dans l'application pour terminer la connexion intelligente avec d'autres dispositifs.

Remarques :

- Pour effectuer la connexion intelligente, l'horloge doit fonctionner avec des dispositifs dotés de la fonction de passerelle Bluetooth. La passerelle et les dispositifs de connexion appropriés doivent être achetés séparément. Veuillez contacter le responsable du service client pour plus de renseignements.
- La version de l'application a été mise à jour. Veuillez suivre les instructions pour la version actuelle de l'application.

Restauration des paramètres d'usine

Retirer le couvercle à l'arrière de la montre et connecter les points métalliques « Reset » et « Gnd » près de n'importe quelle pile à l'aide d'un matériau métallique conducteur pendant plus de 7 secondes lorsque la montre fonctionne. Après le redémarrage de la montre, les paramètres d'usine sont restaurés.

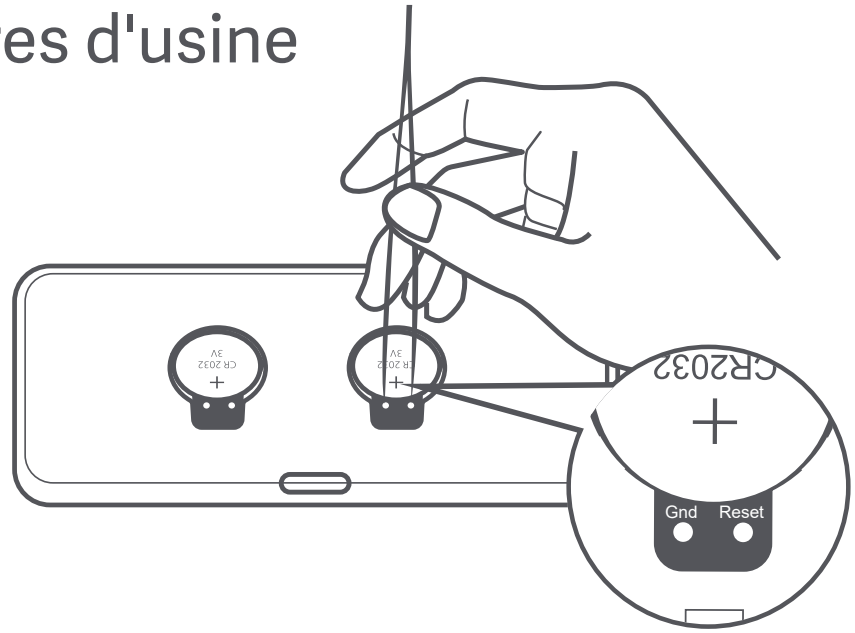

Nettoyage et entretien

- Veuillez-vous assurer que l'eau ne s'infiltre pas dans l'horloge au moment de son nettoyage.
- Lorsque la surface de l'horloge est sale, elle peut être nettoyée à l'aide d'un tissu doux mouillé d'un détergent neutre.

Précautions

- Évitez de plonger les orifices de ventilation dans l'eau.
- Ne retirez pas l'horloge du mur brutalement s'il est fixé à l'aide d'une bande collante, afin d'éviter d'endommager le mur ou l'horloge.
- L'utilisation de cette horloge n'est pas appropriée dans des environnements où la température est inférieure à 0 °C. Veuillez le tenir éloigné des environnements rudes présentant de fortes températures ou une humidité élevée.
- Cette horloge est conçue pour favoriser un mode de vie sain. Toutefois, il ne doit pas être utilisé comme un instrument de mesure.

Dépannage

Problème	Cause possible	Solution
L'affichage cesse d'actualiser.	La batterie est épuisée.	Remplacez la batterie.
	Mauvaise connexion des côtés positif et négative de la batterie	Réinstallez la batterie.
Le temps est inexact.	Aucun étalonnage pour une longue période.	Étalonnez le temps via l'application Mi Home/Xiaomi Home.
La température et l'humidité sont inexactes.	Les orifices de ventilation sont bloqués.	Enlevez tout blocage.
	L'eau s'infiltre dans les orifices de ventilation.	Placez dans un endroit bien ventilé ou utilisez un papier-mouchoir pour la sécher entièrement.

Caractéristiques

Nom : Xiaomi Temperature and Humidity Monitor Clock
Modèle : LYWSD02MMC
Matériaux : ABS + PC
Dimensions du produit : 110 × 55 × 10,1 mm
Poids net : 57 g

Tension nominale : 3 V ⎓
Type de batterie : CR2032 (qui doit être achetée séparément)
Connectivité sans fil : Bluetooth® 5.0 (Bluetooth à basse consommation)
Fréquence de fonctionnement : 2402-2480 MHz
Puissance maximale en sortie : 4 dBm
Résolution du temps : 1 min
Plage de température : 0 °C à 60 °C
Résolution de température : 0,1 °C
Plage d'humidité : 0-99 % HR
Résolution d'humidité : 1 % HR

Remarque:
Du 8ème au 10ème chiffres du code SN présent sur le produit et l'emballage représentent le code de l'usinet.

Remarque:
les illustrations du produit, les accessoires et l'interface utilisateur présents dans le manuel d'utilisation sont uniquement fournis à titre indicatif. Le produit actuel et les fonctions effectives peuvent varier en raison des améliorations apportées au produit.

La marque Bluetooth® et les logos associés sont des marques déposées de Bluetooth SIG, Inc. et toute exploitation desdites marques par Xiaomi Inc. est effectuée sous licence. Toutes les autres marques ainsi que tous les noms commerciaux sont ceux de leurs propriétaires respectifs.

Par la présente, Miaomiaoce Technology (Beijing) Co., Ltd. déclare que cet équipement radio de type LYWSD02MMC est conforme à la Directive européenne 2014/53/UE. L'intégralité de la déclaration de conformité pour l'UE est disponible à l'adresse suivante :
http://www.mi.com/global/service/support/declaration.html

Tous les produits portant ce symbole deviennent des déchets d'équipements électriques et électroniques (DEEE dans la Directive européenne 2012/19/UE) qui ne doivent pas être mélangés aux déchets ménagers non triés. Vous devez contribuer à la protection de l'environnement et de la santé humaine en apportant l'équipement usagé à un point de collecte dédié au recyclage des équipements électriques et électroniques, agréé par le gouvernement ou les autorités locales. Le recyclage et la destruction appropriés permettront d'éviter tout impact potentiellement négatif sur l'environnement et la santé humaine. Contactez l'installateur ou les autorités locales pour obtenir plus d'informations concernant l'emplacement ainsi que les conditions d'utilisation de ce type de point de collecte.

Fabriqué pour: Xiaomi Communications Co., Ltd.
Fabricant: Miaomiaoce Technology (Beijing) Co., Ltd. (une société Mi Ecosystem)
Adresse : No. 1-Y1-06, 1F, Tower A, Innovation Building, No. 11 HEPINGLI East Street, Dongcheng District, Beijing, Chine
Pour plus d'informations, rendez-vous sur www.mi.com

Points de collecte sur www.quefairedemesdechets.fr
Privilégiez la réparation ou le don de votre appareil !

Version du manuel d'utilisation : V1.2

Leggere attentamente il presente manuale prima dell'uso del dispositivo e conservarlo per ogni riferimento futuro.

Panoramica del prodotto

Parte frontale

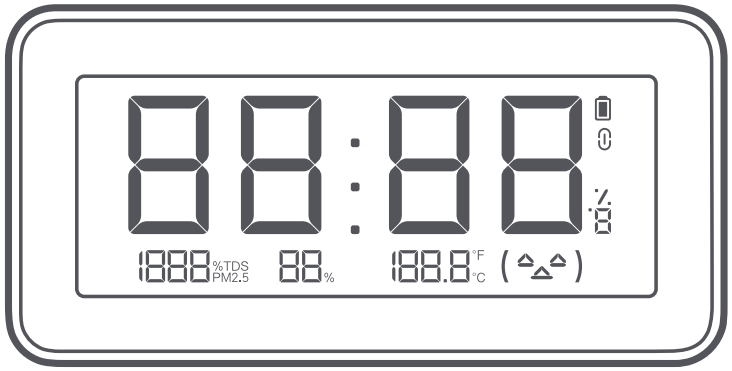

Elenco degli accessori

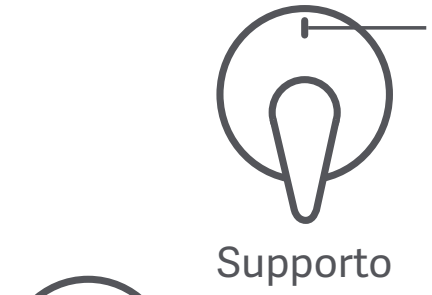

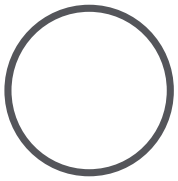

Adesivo

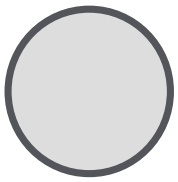

Magnete flessibile

Parte superiore

Fori di ventilazione

Nota: Non coprire i fori di ventilazione durante l'uso del dispositivo.

Parte posteriore

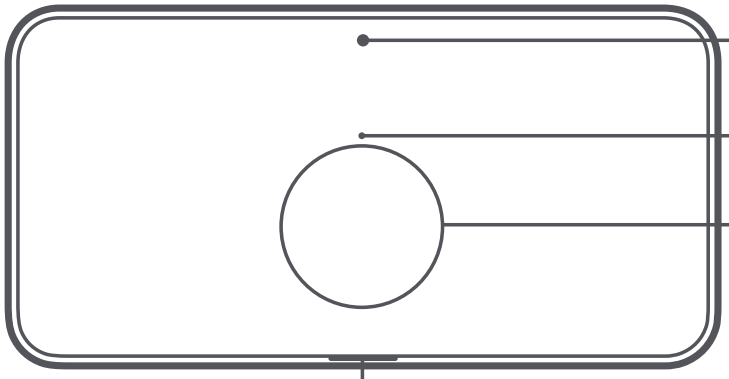

Segno di guida

Area adesiva

Apertura del coperchio

Installazione

Installazione delle batterie

Rimuovere il coperchio dall'apertura del coperchio sul retro dell'orologio e posizionare due batterie CR2032 (vendute separatamente) con il lato negativo (-) rivolto verso il basso, quindi reinstallare il coperchio.

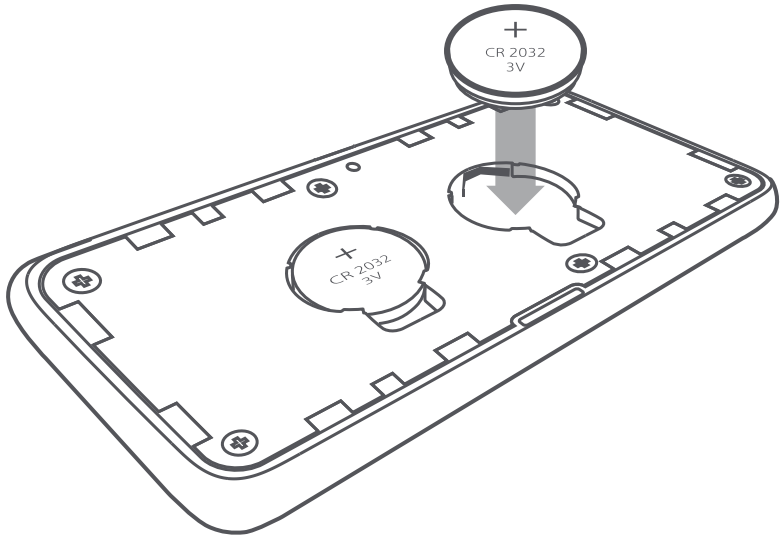

Nota: Connettere l'orologio con l'app Mi Home/Xiaomi Home quando lo si usa per la prima volta. Una volta connesso con successo, l'orologio calibrerà automaticamente l'orario.

Installare l'orologio

Una volta che l'orologio funziona normalmente, esso può essere installato in spazi interni nei modi seguenti:

a. Usando il supporto:Rimuovere la pellicola protettiva dal supporto, allineare il segno di guida e premere con decisione per attaccare il supporto al retro dell'orologio.Posizionare l'orologio su una scrivania, un mobile TV o un'altra superficie piana.

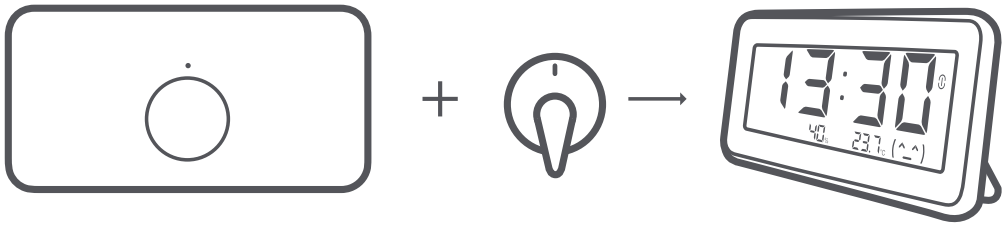

Xiaomi Temperature and Humidity Monitor Clock

Supporto

b. Usando l'adesivo:Rimuovere la pellicola protettiva da un lato dell'adesivo per attaccarlo sul retro dell'orologio.Poi rimuovere la pellicola protettiva dall'altro lato dell'adesivo per attaccare l'orologio alla parete.

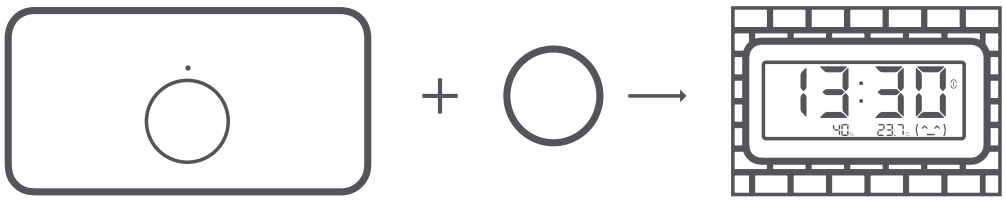

Xiaomi Temperature and Humidity Monitor Clock

Adesivo

c. Usando il magnete flessibile:Rimuovere la pellicola protettiva dal magnete flessibile per attaccarlo sul retro dell'orologio.Poi attaccare l'orologio su una superficie a cui il magnete può aderire, come il frigorifero.

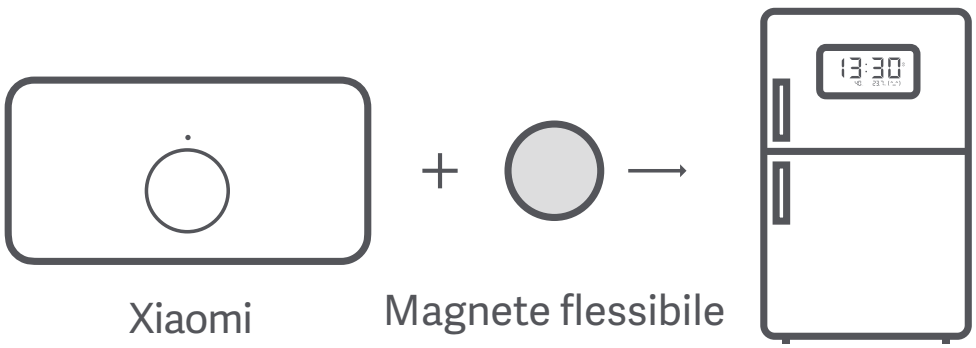

Xiaomi Temperature and Humidity Monitor Clock

Magnete flessibile

Modalità d'utilizzo

Display

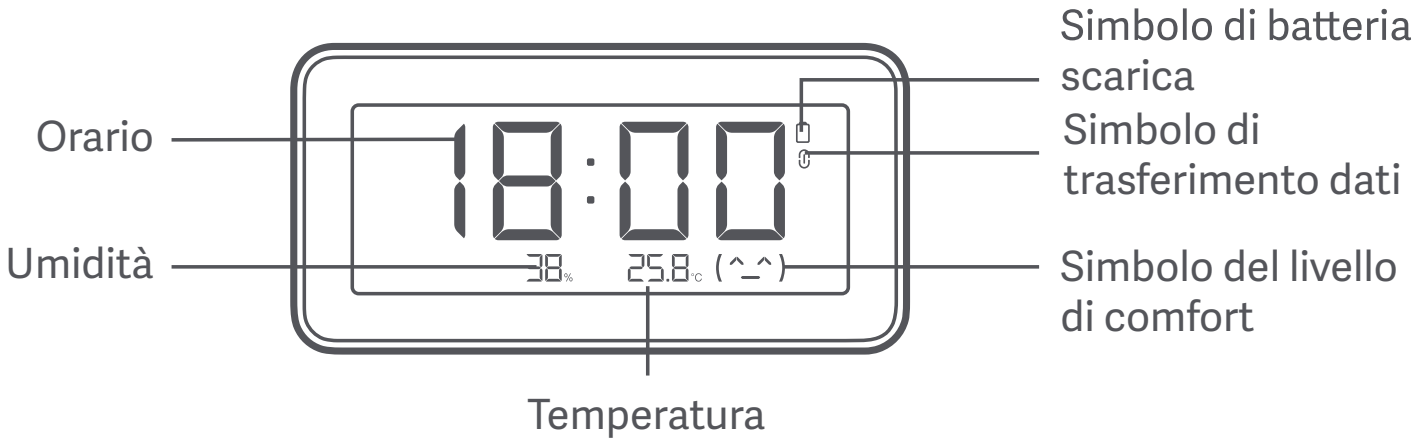

Notifica di aggiornamento

Per migliorare l'effetto visivo del display ed eliminare le post-immagini, esso lampeggerà (i colori sono invertiti) una volta ogni 30 minuti in modo da aggiornare il display.

Descrizione del livello di comfort

Temperatur / Luftfeuchtigkeit	Meno di 19°C	Tra 19°C e 27°C	Più di 27°C
Meno del 20%	(-^-)	(-^-)	(-^-)
Tra il 20% e l'85%	(-^-)	(^_^)	(-^-)
Più dell'85%	(-^-)	(-^-)	(-^-)

Notifica di batteria scarica

Si prega di sostituire le batterie quando questo simbolo appare nell'angolo superiore destro del display.

Connessione Intelligente

Connessione con l’app Mi Home/Xiaomi Home

Questo prodotto funziona con l’app Mi Home/Xiaomi Home*. Controllo del dispositivo con l’app Mi Home/Xiaomi Home.
Eseguire la scansione del codice QR per scaricare e installare l’app. Se l’app è già installata, si verrà indirizzati alla pagina di configurazione della connessione. In alternativa, cercare l’app "Mi Home/Xiaomi Home" nell’App Store per scaricarla e installarla.
Aprire l’app Mi Home/Xiaomi Home, toccare il simbolo "+" nell’angolo in alto a destra e seguire le istruzioni fornite per aggiungere il dispositivo.

FC56B352

* In Europa, eccetto che in Russia, l’app si chiama Xiaomi Home. Si consiglia di tenere per impostazione predefinita il nome dell’app visualizzato sul dispositivo.

Connessione con altri dispositivi

Una volta collegato con successo l'orologio con l'app, andare al plugin di Xiaomi Temperature and Humidity Monitor Clock nell'app e selezionare "Scene intelligenti". Seguire le istruzioni nell'app per completare la connessione intelligente con altri dispositivi.

Note:

- Per ottenere una connessione intelligente, l'orologio deve funzionare con dispositivi dotati di funzione gateway Bluetooth. Il gateway e i relativi dispositivi di connessione devono essere acquistati separatamente. Si prega di contattare il servizio clienti ufficiale per ulteriori informazioni.
- Poiché la versione dell'app potrebbe essere stata aggiornata, seguire le istruzioni della versione dell'app corrente.

Ripristino delle impostazioni di fabbrica

Rimuovere la copertura sul retro dell'orologio e collegare i punti metallici "Reset" e "Gnd" vicino alla batteria con un materiale metallico conduttivo per più di 7 secondi quando l'orologio è in funzione. Dopo che l'orologio si sarà riavviato, le impostazioni di fabbrica saranno ripristinate.

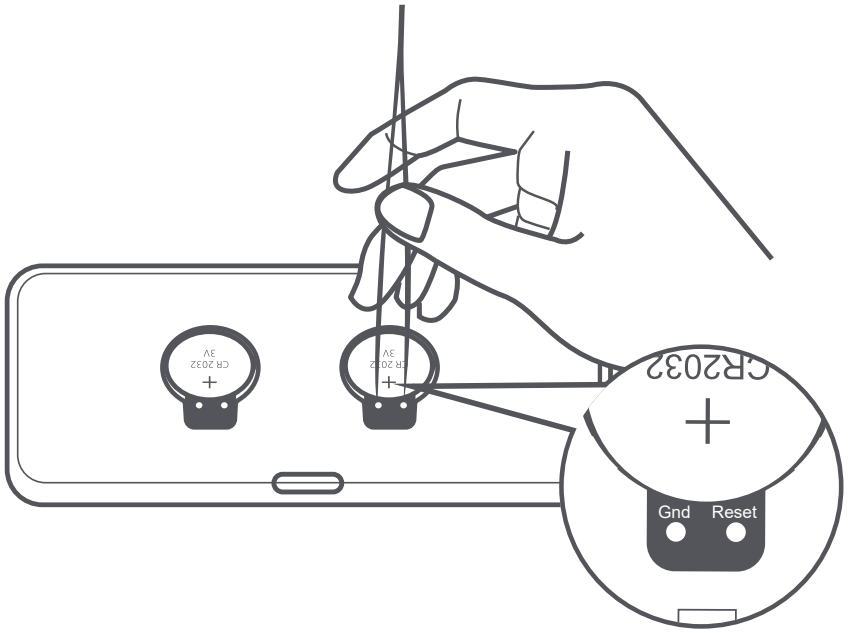

Pulizia e manutenzione

- Si prega di evitare che l'acqua penetri nell'orologio durante la pulizia.
- Quando la superficie dell'orologio è sporca, può essere pulita con un panno morbido inumidito con un detergente neutro.

Precauzioni

- Non immergere i fori di ventilazione in acqua.
- Non rimuovere l'orologio da una parete con forza se è attaccato con l'adesivo, in modo da evitare danni alla parete o all'orologio.
- Questo orologio non è adatto all'uso in ambienti con temperature inferiori a 0°C. Si prega di tenerlo lontano da ambienti difficili con temperature elevate o umidità elevata.
- Questo orologio è progettato per facilitare uno stile di vita sano, ma non deve essere utilizzato come strumento di misurazione.

Risoluzione dei problemi

Problema	Possibile causa	Soluzione
Il display smette di aggiornarsi.	Batteria esaurita.	Sostituire la batteria.
	Collegamento errato dei lati negativo e positivo della batteria	Reinstallare la batteria.
L'ora è imprecisa.	Nessuna calibrazione per un lungo periodo di tempo.	Calibrare l'ora tramite l'app Mi Home/Xiaomi Home.
La temperatura e l'umidità sono imprecise.	I fori di ventilazione sono bloccati.	Eliminare qualsiasi ostruzione.
	L'acqua entra nei fori di ventilazione.	Posizionare in un luogo ben ventilato o utilizzare della carta per asciugare completamente.

Specifiche tecniche

Nome: Xiaomi Temperature and Humidity Monitor Clock
Modello: LYWSD02MMC
Materiali: ABS + PC
Dimensioni articolo: 110 × 55 × 10,1 mm
Peso netto: 57 g

Tensione nominale: 3 V ⎓
Tipo di batteria: CR2032 (è necessario acquistarne due separatamente)
Connettività wireless: Bluetooth® 5.0 (Bluetooth Low Energy)
Frequenza d'esercizio: 2402-2480 MHz
Potenza in uscita massima: 4 dBm
Risoluzione tempo: 1 min
Gamma di temperatura: Da 0°C a 60°C
Risoluzione temperatura: 0,1°C
Gamma di umidità: 0-99% UR
Risoluzione umidità: 1% UR

Nota:
Le cifre dall'ottava alla decima nel codice SN sul prodotto e sulla confezione rappresentano il codice di fabbrica.

Nota:
le illustrazioni del prodotto, degli accessori e dell'interfaccia utente nel manuale utente sono esclusivamente a scopo di riferimento. Il prodotto effettivo e le relative funzioni possono variare a causa dei miglioramenti apportati al prodotto stesso.
Il marchio e i loghi Bluetooth® sono di proprietà di Bluetooth SIG, Inc. e il loro utilizzo è concesso in licenza a Xiaomi Inc.Altri marchi e nomi appartengono ai rispettivi proprietari.

Con la presente, Miaomiaoce Technology (Beijing) Co., Ltd. dichiara che l'apparecchiatura radio di tipo LYWSD02MMC è conforme alla Direttiva 2014/53/UE. Il testo completo della dichiarazione di conformità UE è disponibile al seguente indirizzo Internet: http://www.mi.com/global/service/support/declaration.html

Tutti i prodotti contrassegnati da questo simbolo sono rifiuti di apparecchiature elettriche ed elettroniche (RAEE in base alla direttiva 2012/19/UE) che non devono essere smaltiti assieme a rifiuti domestici non differenziati. Al contrario, è necessario proteggere l'ambiente e la salute umana consegnando i rifiuti a un punto di raccolta autorizzato al riciclaggio di rifiuti di apparecchiature elettriche ed elettroniche, predisposto dalla pubblica amministrazione o dalle autorità locali. Lo smaltimento e il riciclaggio corretti aiutano a prevenire conseguenze potenzialmente negative all'ambiente e alla salute umana. Contattare l'installatore o le autorità locali per ulteriori informazioni sulla sede e per i termini e le condizioni di tali punti di raccolta.

Fabbricato per: Xiaomi Communications Co., Ltd.
Fabbricato da: Miaomiaoce Technology (Beijing) Co., Ltd. (un'azienda del Mi Ecosystem)
Indirizzo: No. 1-Y1-06, 1F, Tower A, Innovation Building, No. 11 HEPINGLI East Street, Dongcheng District, Pechino, Cina
Per ulteriori informazioni, visitare il sito www.mi.com

Scatola	Manuale	Pellicola	Borsa
PAP 21	PAP 22	PET 1	CPE 7
Carta	Carta	Plastica	Plastica
RACCOLTA DIFFERENZIATA			
Verifica le disposizioni del tuo Comune. Separa le componenti e conferiscile in modo corretto.			

Versione manuale utente: V1.2

Leia este manual com atenção antes de utilizar o produto e guarde-o para referência futura.

Visão geral do produto

Frente

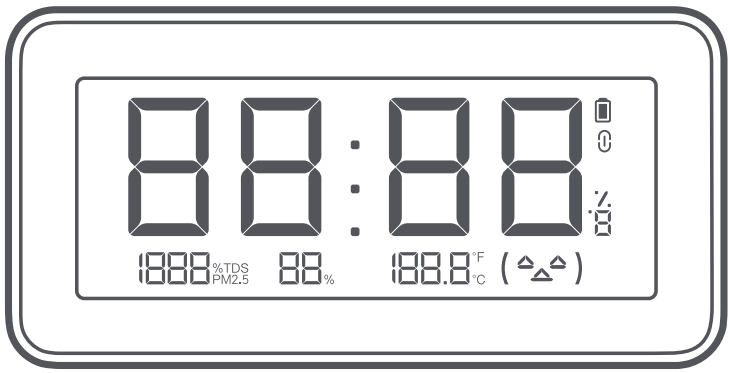

Lista de acessórios

Marca orientadora

Suporte

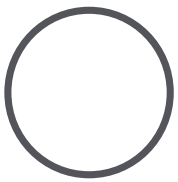

Autocolante adesivo

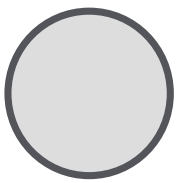

Íman flexível

Topo

Buracos de ventilação

Nota: Por favor, não cubra os buracos de ventilação quando usar o dispositivo.

Parte de trás

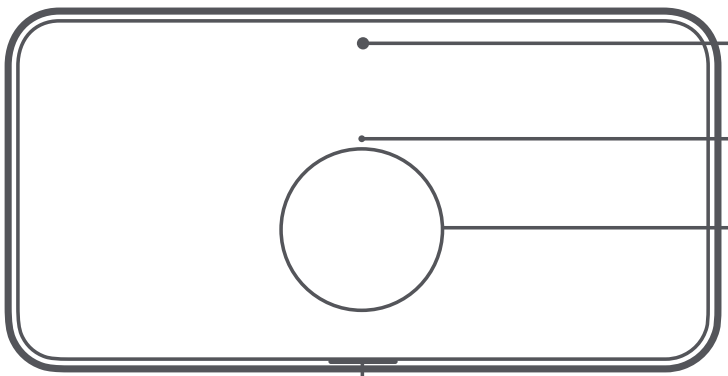

Marca orientadora

Área adesiva

Abertura do revestimento

Instalação

Instalar as baterias

Remova o revestimento da abertura do revestimento na parte de trás do relógio, e coloque duas baterias CR2032 (vendidas em separado), com o lado negativo (-) virado para baixo, e depois reinstale o revestimento.

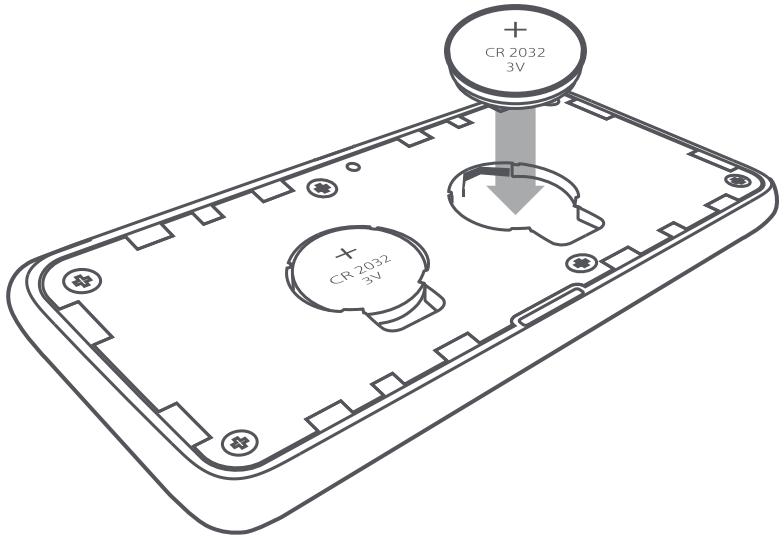

Nota: Conecte o relógio com a aplicação Mi Home/Xiaomi Home quando o usar pela primeira vez. Assim que conectado com sucesso, o relógio irá calibrar o tempo automaticamente.

Instalar o relógio

Assim que o relógio estiver a trabalhar normalmente, pode ser instalado no interior das

a. Usando o suporte:Remova a película removível do suporte, alinhe as marcas orientadoras e prima firmemente para colocar o suporte na parte de trás do relógio.Coloque o relógio numa secretária, móvel de TV ou outra superfície plana.

b. Usar o autocolante adesivo:Remova a película removível de um dos lados do autocolante adesivo para o colocar na parte de trás do relógio.Depois remova a película removível do outro lado do autocolante adesivo para colocar o relógio numa parede.

c. Usar o íman flexível:Remova a película removível do íman flexível para o colocar na parte de trás do relógio.Depois anexe o

Como utilizar

Ecrã

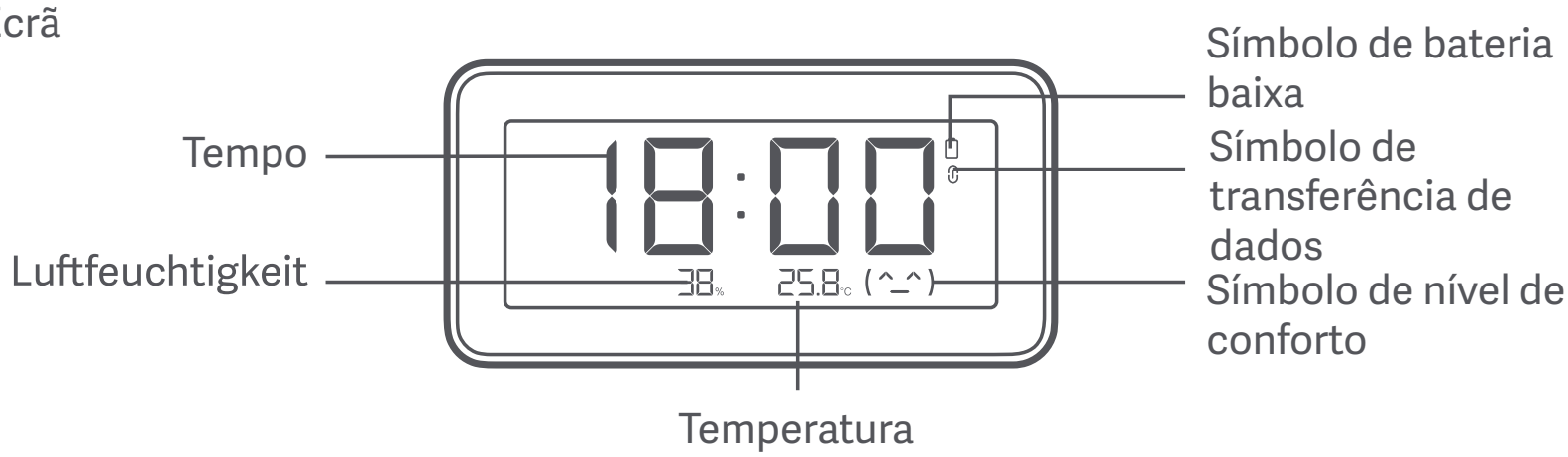

Notificação de atualização

Para melhorar o efeito visual da tela e eliminar imagens de depois, irá piscar (as cores estão invertidas) uma vez a cada 30 minutos para atualizar a tela.

Descrição do nível de conforto

Temperatur / Luftfeuchtigkeit	Menos de 19 °C	Entre 19 °C e 27 °C	Mais de 27 °C
Menos de 20%	(-^-)	(-^-)	(-^-)
Entre 20% e 85%	(-^-)	(^_^)	(-^-)
Mais de 85%	(-^-)	(-^-)	(-^-)

Conexão Inteligente

Ligar à Aplicação Mi Home/Xiaomi Home

Este produto é compatível com a aplicação Mi Home/Xiaomi Home*. Controle o seu dispositivo com a aplicação Mi Home/Xiaomi Home.
Leia o código QR para transferir e instalar a aplicação. A página de configuração da ligação será aberta se a aplicação já estiver instalada. Também pode pesquisar "Mi Home/Xiaomi Home" na loja de aplicações para a transferir e instalar.Abra a aplicação Mi Home/Xiaomi Home e toque em "+" no canto superior direito. De seguida, siga as instruções para adicionar o dispositivo.

FC56B352

* Na Europa, a aplicação é denominada Xiaomi Home (exceto na Rússia). O nome da aplicação apresentado no seu dispositivo deve ser utilizado como nome predefinido.

Conectar com outros dispositivos

Assim que conectar o relógio à aplicação com sucesso, vá a plugin do Relógio de monitorização de temperatura e humidade Xiaomi na aplicação, e selecione "Smart Scenes". Siga as instruções na aplicação para completar a conexão inteligente com outros dispositivos.

Notas:

- Para conseguir a conexão inteligente, o relógio precisa de trabalhar com dispositivos com a funcionalidade de porta de Bluetooth. A porta e conexão relevante de dispositivos precisa de ser comprada em separado. Por favor contacte o serviço de apoio ao cliente oficial para mais informação.
- A versão da aplicação pode ter sido atualizada. Siga as instruções com base na versão atual da aplicação.

Restaurar definições de fábrica

Remova a capa na parte de trás do relógio, e conecte as pontas de metal de "Reset" e do "Gnd" perto da bateria com um material de metal condutivo durante mais do que 7 segundos quando o relógio está a funcionar. Após o relógio reiniciar, as definições de fábrica estão restauradas.

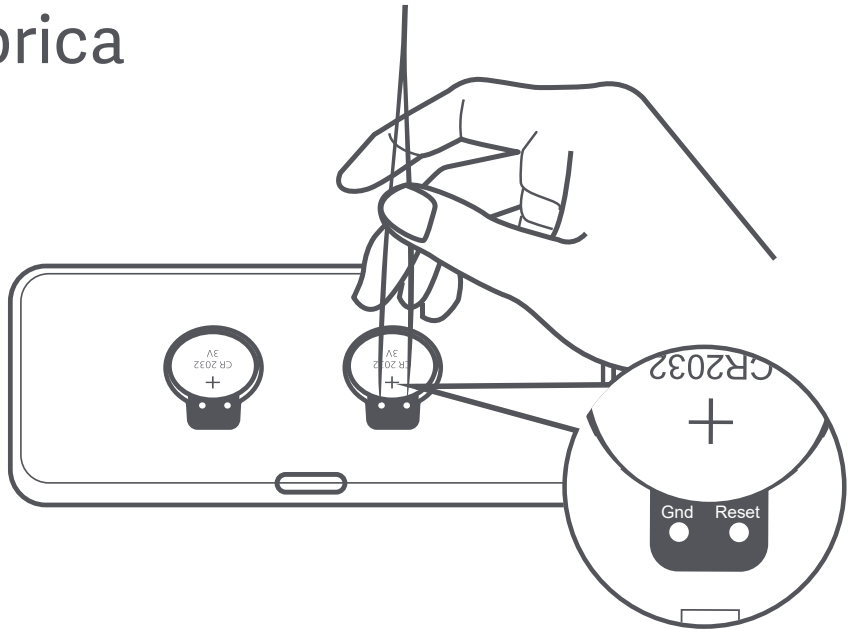

Limpeza e Manutenção

- Por favor, evite deixar água chegar ao relógio quando o limpar.
- Quando a superfície do relógio estiver suja, pode ser limpa usando um pano suave húmido com um detergente neutro.

Precauções

- Não coloque os buracos de ventilação em água.
- Não remova o relógio de uma parede com força, se este tiver anexado com autocolante adesivo, para evitar danificar a parede ou o relógio.
- Este relógio não é adequado para usar em ambientes com temperatura abaixo dos 0 °C. Por favor, mantenha-o longe de ambientes agressivos com temperaturas altas ou humidade alta.
- Este relógio é destinado a facilitar um estilo de vida saudável, mas não deverá ser usado como uma ferramenta de medição.

Resolução de problemas

Problema	Causa provável	Solução
A tela pára de atualizar.	A bateria estão descarregadas.	Substituir a bateria.
	Má conexão dos lados negativos e positivos da bateria	Reinstalar a bateria.
Tempo não está certo.	Sem calibração por um período de tempo prolongado.	Calibrar o tempo através da aplicação Mi Home/Xiaomi Home.
Temperatura e humidade não estão certas.	Buracos de ventilação bloqueados.	Limpe qualquer bloqueio.
	Água chegou aos buracos de ventilação.	Coloque numa localização bem ventilada ou use um lenço de papel para secar completamente.

Especificações

Nome: Relógio de monitorização de temperatura e humidade Xiaomi
Modelo: LYWSD02MMC
Materiais: ABS + PC
Dimensões do produto: 110 × 55 × 10,1 mm
Peso líquido: 57 g

Tensão nominal: 3 V ⎓
Tipo de bateria: CR2032 (precisa de comprar duas em separado)
Ligação sem fios: Bluetooth® 5.0 (Bluetooth de Baixo Consumo Energético)
Frequência de operação: 2402-2480 MHz
Potência máxima de saída: 4 dBm
Resolução de Tempo: 1 min
Alcance de temperatura: 0 °C a 60 °C
Resolução de Temperatura: 0,1 °C
Alcance de humidade: 0–99% RH
Resolução de Humidade: 1% RH

Nota:
O 8º até ao 10º dígitos no código SN no produto e no pacote representa o código de fábrica.

Nota:
As ilustrações do produto, os acessórios e a interface de utilizador no manual do utilizador são apenas para referência. O verdadeiro produto e respetivas funções podem variar consoante os melhoramentos.

Os logótipos e a marca nominal Bluetooth® são marcas comerciais registadas propriedade da Bluetooth SIG, Inc. e qualquer utilização das referidas marcas por Xiaomi Inc.encontra-se abrangida por licença. As outras marcas e designações comerciais utilizadas são as dos respetivos proprietários.

Pelo presente, Miaomiaoce Technology (Beijing) Co., Ltd. declara que o equipamento de rádio do tipo LYWSD02MMC está em conformidade com a Diretiva 2014/53/UE. O texto completo da declaração de conformidade da UE está disponível em: http://www.mi.com/global/service/support/declaration.html

Todos os produtos que apresentem este símbolo são considerados resíduos de equipamentos elétricos e eletrónicos (REEE, conforme a Diretiva 2012/19/UE), não devendo ser misturados com resíduos domésticos indiscriminados. Em vez disso, o utilizador deve proteger a saúde humana e o meio ambiente e entregar o respetivo equipamento num ponto de recolha designado para reciclagem de resíduos de equipamentos elétricos e eletrónicos, indicado pelo governo ou pelas autoridades locais. A correta eliminação e a reciclagem ajudarão a prevenir eventuais consequências negativas para o meio ambiente e a saúde humana. Para obter mais informações sobre os locais e os termos e condições de tais pontos de recolha, entre em contacto com a entidade responsável pela instalação ou com as autoridades locais.

Fabricado para: Xiaomi Communications Co., Ltd.
Fabricante: Miaomiaoce Technology (Beijing) Co., Ltd. (Uma empresa do Ecossistema Mi)
Morada: No. 1-Y1-06, 1F, Tower A, Innovation Building, No. 11 HEPINGLI East Street, Dongcheng District, Pequim, China
Para mais informações, consulte o site www.mi.com

Versão do Manual do utilizador: V1.2

Перед использованием внимательно прочтите это руководство. Сохраните его — оно может понадобиться вам в дальнейшем.

Описание изделия

Передняя панель

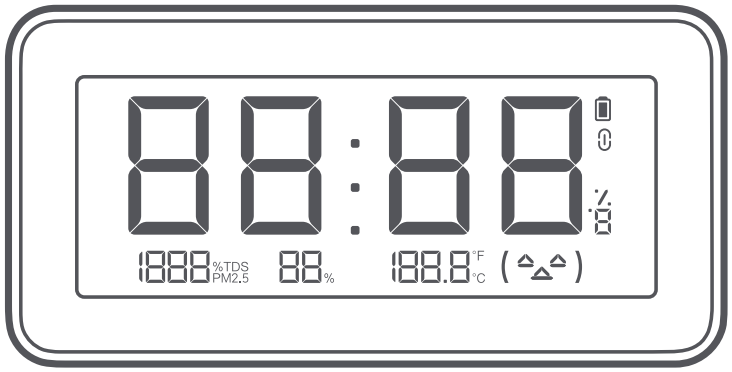

Список аксессуаров

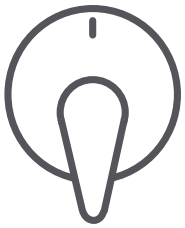

Направляющая метка

Стержень

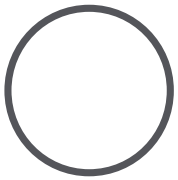

Клейкая наклейка

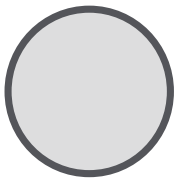

Многоцелевой магнит

Верх

Вентиляционные отверстия

Примечание: Пожалуйста, не закрывайте вентиляционные отверстия при использовании устройства.

Задняя панель

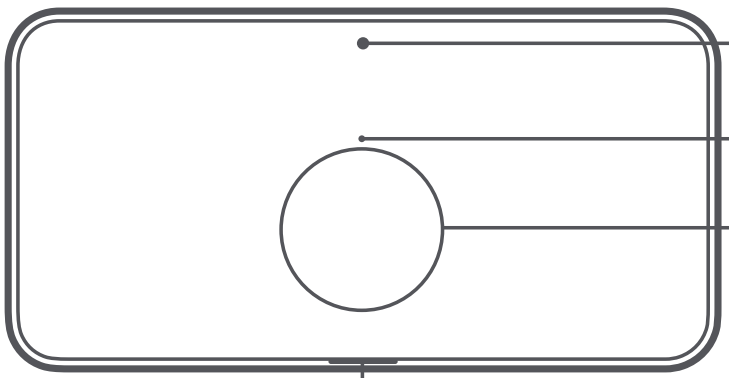

Направляющая метка

Адгезивная зона

Открытие крышки

Установка

Установка батареек

Снимите крышку с открытия крышки на задней стороне часов и поместите две батареи CR2032 (продаются отдельно) отрицательной (-) стороной вниз, а затем установите крышку на место.

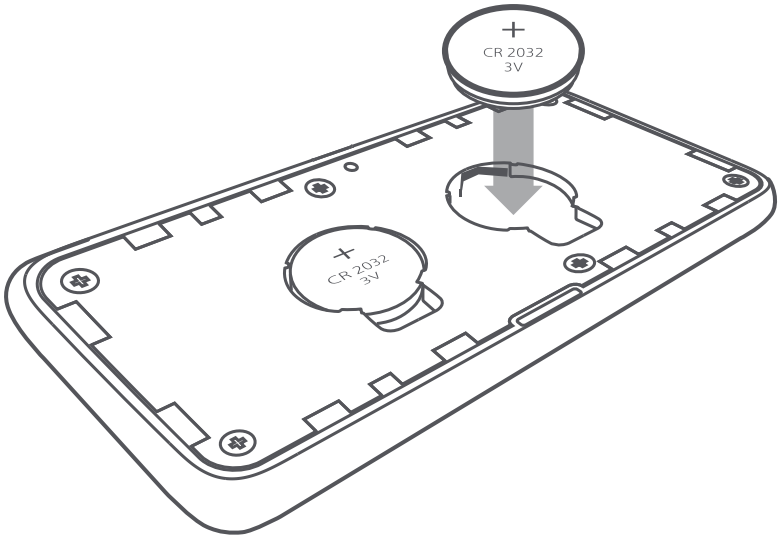

Примечание: Подключите часы к приложению Mi Home/Xiaomi Home при первом использовании. После успешного подключения, часы автоматически откалибруют время.

Установка часов

Как только часы заработают нормально, их можно установить в помещении следующими способами:

a. С помощью подставки: Снимите защитную пленку с подставки, совместите направляющие метки и с усилием нажмите, чтобы прикрепить подставку к задней части часов. Поместите часы на стол, корпус телевизора или на другую плоскую поверхность.

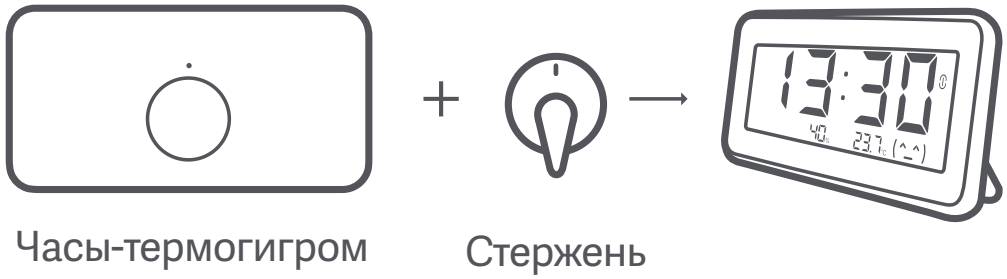

b. Используя клейкую наклейку: Снимите защитную пленку с одной стороны клейкой наклейки, чтобы приклеить ее к задней части часов.Затем снимите защитную пленку с другой стороны клейкой наклейки, чтобы прикрепить часы к стене.

c. С помощью многоцелевого магнита: Снимите защитную пленку с многоцелевого магнита, чтобы прикрепить ее к задней части часов.Затем прикрепите часы к поверхности, к которой может прилипать магнит, например к холодильнику.

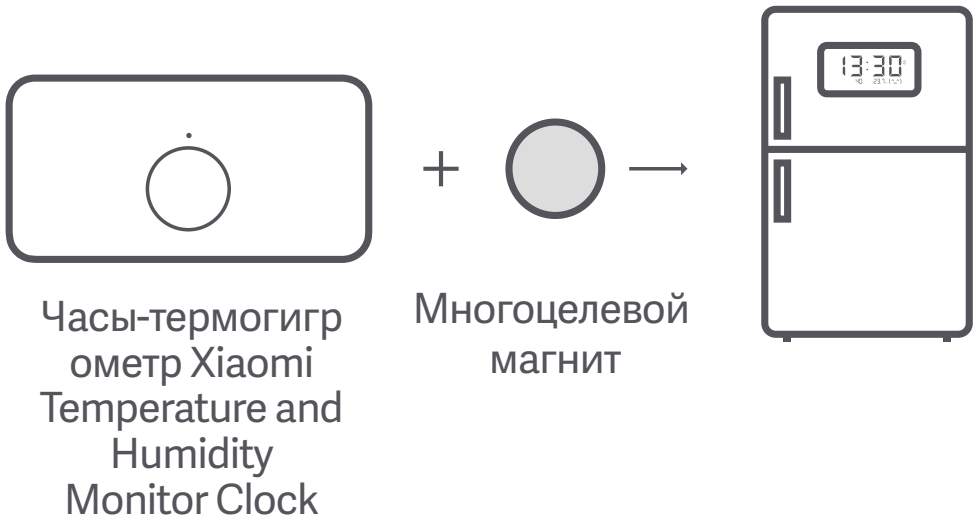

Инструкция

Дисплей

Время

Влажность

Значок низкого заряда батареи

Значок передачи данных

Значок уровня комфорта

Температура

Обновить уведомление

Чтобы улучшить визуальный эффект дисплея и устранить остаточные изображения, устройство будет мигать (цвета инвертируются) каждые 30 минут, чтобы обновить изображение.

Описание Уровня комфорта

Менее / Более	Менее 19 °C	Между 19 °C и 27 °C	Более 27 °C
Менее 20 %	(-^-)	(-^-)	(-^-)
Между 20 % и 85 %	(-^-)	(^_^)	(-^-)
Более 85 %	(-^-)	(-^-)	(-^-)

Уведомление о низком заряде батареи

Пожалуйста, замените батарейки, когда этот символ появится в правом верхнем углу дисплея.

Уведомлени е о низком заряде батареи

Интеллектуальное Соединение

Подключение к приложению Mi Home/Xiaomi Home

Продукт работает с Mi Home/Xiaomi Home*. Управляйте своим устройством в этом приложении.

Отсканируйте QR-код, чтобы скачать и установить приложение. Вы будете перенаправлены на страницу настройки подключения, если приложение уже установлено. Или выполните поиск по запросу "Mi Home/Xiaomi Home" в App Store, чтобы скачать и установить приложение.
Откройте приложение Mi Home/Xiaomi Home, нажмите "+" в правом верхнем углу и следуйте инструкциям по добавлению устройства.

FC56B352

* В Европе приложение называется "Xiaomi Home" (кроме России). Название приложения, которое отображается на вашем устройстве, должно быть принято по умолчанию.

Соединение с другими устройствами

После успешного подключения часов к приложению, перейдите к плагину Часов-термогигрометра Xiaomi Temperature and Humidity Monitor Clock в приложении и выберите «Интеллектуальные сцены». Следуйте инструкциям в приложении, чтобы завершить интеллектуальное соединение с другими устройствами.

Примечания:

- Для интеллектуального соединения, часы должны работать с устройствами, поддерживающими функцию шлюза Bluetooth. Шлюз и соответствующие устройства подключения необходимо приобретать отдельно. Для получения дополнительной информации, обратитесь в официальную службу поддержки клиентов.
- Версия приложения могла обновиться. Следуйте инструкциям для текущей версии приложения.

Восстановление заводских настроек

Снимите крышку на задней стороне часов и во время работы часов соедините металлические точки «Reset» и «Gnd» рядом с любой батареей с металлическим проводящим материалом на время, более 7 секунд. Заводские настройки восстанавливаются после перезапуска часов.

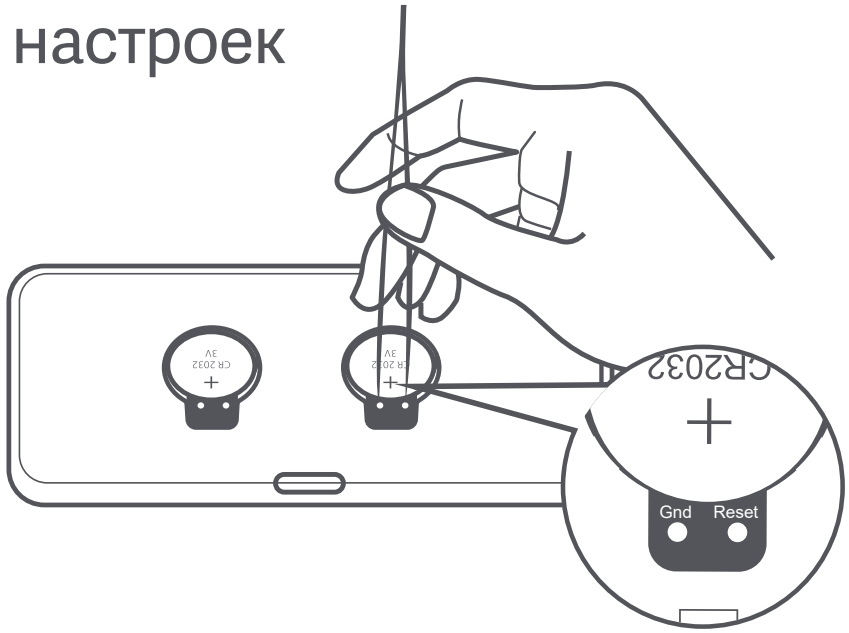

Чистка и техническое обслуживание

- Пожалуйста, не допускайте попадания воды в часы при очистке.
- Если поверхность часов загрязнена, ее можно протирать чистой влажной мягкой тканью с небольшим количеством нейтрального моющего средства.

Меры предосторожности

- Не погружайте вентиляционные отверстия в воду.
- Не снимайте часы со стены с усилием, если они прикреплены клейкой наклейкой, чтобы избежать повреждения стены или часов.
- Эти часы не подходят для использования в средах с температурой ниже 0 °C. Пожалуйста, держите их вдали от суровых условий с высокими температурами или высокой влажностью.
- Эти часы предназначены для обеспечения здорового образа жизни, но не должен использоваться в качестве измерительного инструмента.

Устранение неполадок

Проблема	Возможная причина	Решение
Дисплей перестает обновляться.	Батарея разряжена.	Замените батарею.
	Неправильное соединение отрицательной и положительной сторон батареи	Переустановите батареи.
Время неточное.	Отсутствие калибровки в течение длительного периода времени.	Откалибруйте время через приложение Mi Home/Xiaomi Home.
Температура и влажность неточные.	Заблокированы вентиляционные отверстия.	Очистите какие-либо блокировки.
	Вода попадает в вентиляционные отверстия.	Поместите в хорошо вентилируемое место или используйте папиросную бумагу, чтобы тщательно просушить.

Технические характеристики

Название: Часы-термогигрометр Xiaomi Temperature and Humidity Monitor Clock
Модель: LYWSD02MMC
Материалы: АБС-пластик и поликарбонат
Размеры изделия: 110 × 55 × 10,1 мм
Вес нетто: 57 г
Максимальная выходная мощность: 4 дБм
Разрешение по времени: 1 мин
Диапазон температуры: от 0 °C до 60 °C

Номинальное напряжение: 3 В ⎓
Тип батареи: CR2032 (необходимо приобретать две отдельно)
Беспроводное подключение: Bluetooth® 5.0 (Bluetooth Low Energy)
Рабочий диапазон частот: 2402-2480 МГц
Разрешение по температуре: 0,1 °C
Диапазон влажности: 0–99 % отн.вл.
Разрешение по влажности: 1 % относительной влажности

Примечание:
Иллюстрации изделия, комплектующих и пользовательского интерфейса в руководстве пользователя представлены исключительно в ознакомительных целях. Фактические характеристики прибора и его функции могут отличаться в связи с улучшениями продукта.

Словесный знак и логотипы Bluetooth® являются зарегистрированными товарными знаками, принадлежащими Bluetooth SIG, Inc., и используются [Xiaomi Inc.] по лицензии. Другие товарные знаки и торговые наименования являются собственностью соответствующих владельцев.

Сделано в Китае
Дата изготовления: см. на упаковке
Сведения об импортере и контактная информация отдела послепродажного обслуживания указаны на упаковке.
Сведения об импортере указаны на упаковке.
Это изделие работает при относительной влажности от 0% до 99%.

Пожалуйста, избегайте сильных столкновений во время транспортировки.
Следуйте инструкциям на упаковке при транспортировке или перемещении продукта.
Дилер несет ответственность за продажу продукции, и информация о дилере указана на паспортной табличке.
Температура хранения: от -20 °C до 60 °C
Влажность при хранении: 10–95%
Относительная влажность: 10–95%

EAC

Соответствие техническим регламентам:
ТР ТС 020/2011 «Электромагнитная совместимость технических средств»
ТР ЕАЭС 037/2016 «Об ограничении применения опасных веществ в изделиях электротехники и радиоэлектроники»

1. Дата изготовления: см. на упаковке
2. Страна-изготовитель: Китай
3. Подробную информацию об импортере и контакты отдела послепродажного обслуживания смотри на упаковке.
4. Правила и условия реализации: без ограничений.
5. Продукт должен транспортироваться в оригинальной упаковке. Не подвергайте продукт сдавливанию или ударам во время транспортировки.
6. Установленный производителем срок службы изделия равен 5 годам при, условии, что изделие используется в строгом соответствии с настоящей инструкцией ипримeнимыми техническими стандартами.

Изготовлено для: Xiaomi Communications Co., Ltd.
Изготовитель: Miaomiaoce Technology (Beijing) Co., Ltd. (компания Экосистемы Mi)
Адрес: No. 1-Y1-06, 1F, Tower A, Innovation Building, No. 11 HEPINGLI East Street, Dongcheng District, Пекин, Китай
Чтобы получить дополнительную информацию, посетите сайт www.mi.com

Версия руководства пользователя: V1.2

Leia este manual com atenção antes do uso e preserve-o para referência futura.

Visão geral do produto

Frente

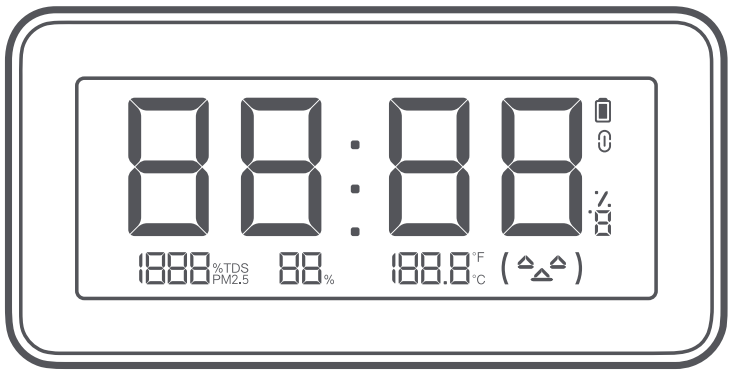

Lista de Acessórios

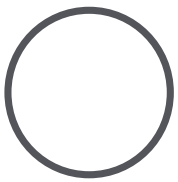

Adesivo

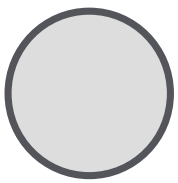

Ímã Flexível

Topo

Orifícios de ventilação

Observação: Por favor, não cubra os orifícios de ventilação ao usar o dispositivo..

Parte traseira

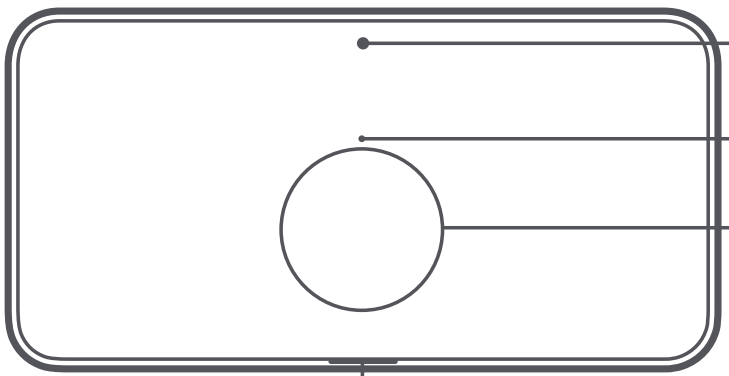

Marca de Orientação

Área Adesiva

Tampa

Instalação

Instalando as baterias

Retire a tampa de seu alojamento na parte traseira do relógio e coloque duas baterias CR2032 (não inclusas) com o lado negativo (-) voltada para baixo e, em seguida, reinstale a tampa.

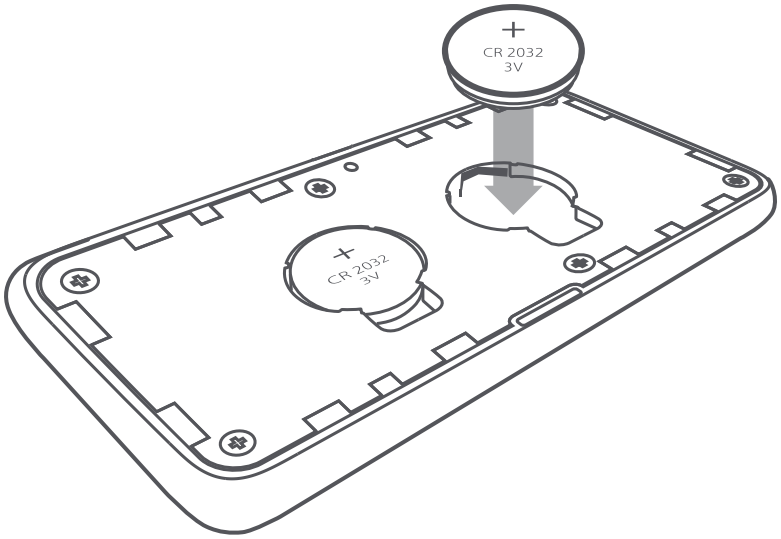

Observação: Conecte o relógio com o aplicativo Mi Home/Xiaomi Home ao usá-lo pela primeira vez. Uma vez conectado com sucesso, o relógio calibrará automaticamente a hora.

Instalando o relógio

Após o relógio estar funcionando normalmente, pode ser instalado dentro de casa das seguintes formas:

a. Use um suporte:Remova o revestimento do suporte, alinhe as marcas de orientação e pressione firmemente para grudar o suporte na parte traseira do relógio.Coloque o relógio na escrivaninha, gabinete de TV ou outra superfície plana.

b. Usando o adesivo:Retire o revestimento de um lado do adesivo para grudá-lo na parte traseira do relógio.Em seguida, remova o revestimento do outro lado do adesivo para colocar o relógio em uma parede.

c. Usando um ímã flexível:Retire o revestimento do ímã flexível para grudá-lo na parte traseira do relógio.Depois, prenda o relógio em uma superfície que seja magnética, como uma geladeira.

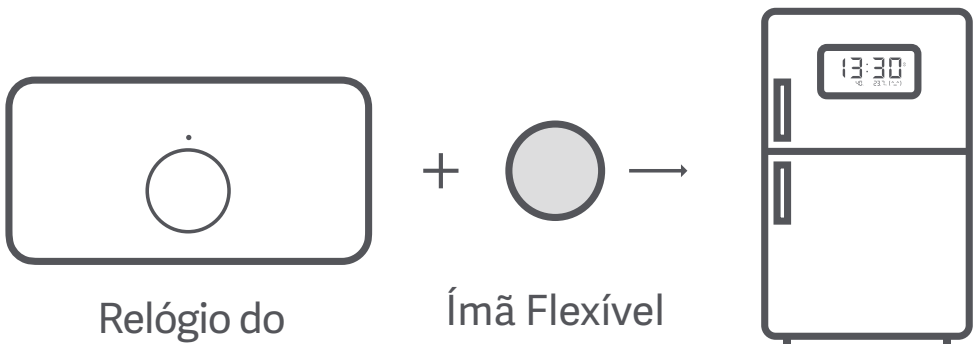

Como usar

Visor

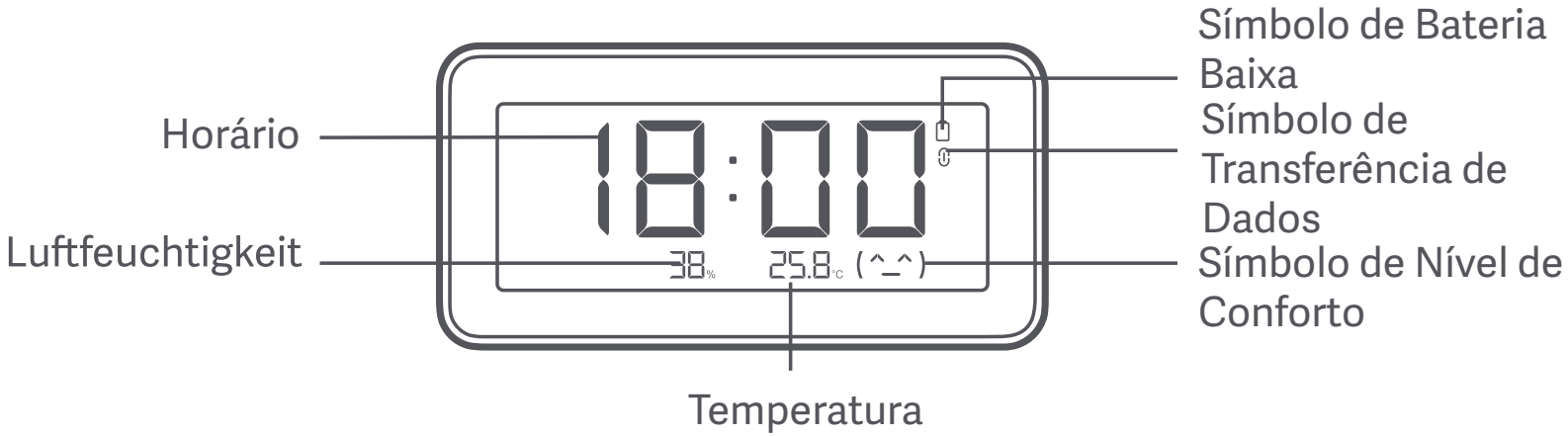

Atualizar a Notificação

Para melhorar o efeito visual do visor e eliminar as imagens posteriores, ele piscará (as cores são invertidas) uma vez a cada 30 minutos para atualizar o visor.

Descrição de Nível de Conforto

Temperatura / Umidade	Menos de 19 °C	Entre 19 °C e 27 °C	Mais de 27 °C
Menos de 20%	(-^-)	(-^-)	(-^-)
Entre 20% e 85%	(-^-)	(^_^)	(-^-)
Mais de 85%	(-^-)	(-^-)	(-^-)

Notificação de bateria fraca

Substitua as baterias quando este símbolo aparecer no canto superior direito do visor.

Conexão Inteligente

Conexão com app Mi Home/Xiaomi Home

Este produto funciona com o app Mi Home/Xiaomi Home*. Controle seu dispositivo com o app Mi Home/Xiaomi Home.
Digitalize o código QR para baixar e instalar o app.
Se o app já estiver instalado, você será redirecionado para a página de configuração da conexão. Ou procure por "Mi Home/Xiaomi Home" na loja de aplicativos para baixar e instalá-lo.
Para adicionar seu dispositivo, abra o aplicativo Mi Home/Xiaomi Home, toque em "+", na parte superior direita, e siga as instruções.

FC56B352

* O aplicativo é chamado de Xiaomi Home app na Europa (exceto Rússia). O nome do aplicativo exibido no seu dispositivo deve ser considerado o padrão.

Conectando com outros dispositivos

Após ter conectado com sucesso o relógio com o aplicativo, acesse o plugin do Relógio do Monitor de Temperatura e Umidade Xiaomi no aplicativo, e selecione "Cenas inteligentes". Siga as instruções no aplicativo para completar a conexão inteligente com outros dispositivos.

Observações:

- Para obter uma conexão inteligente, o relógio precisa de dispositivos com função gateway Bluetooth. O gateway e os dispositivos de conexão relevantes precisam ser adquiridos separadamente. Entre em contato com o serviço de atendimento ao cliente para obter mais informações.
- A versão do app pode ter sido atualizada. Siga as instruções de acordo com a versão atual do aplicativo.

Restauração de configurações de fábrica

Remova a tampa na parte de trás do relógio, e comente os pontos de "Reset" e "Gnd" perto de qualquer bateria com um material que conduz eletricidade por mais de 7 segundos quando o relógio estiver funcionando. Quando o relógio reiniciar, as configurações de fábrica serão restauradas.

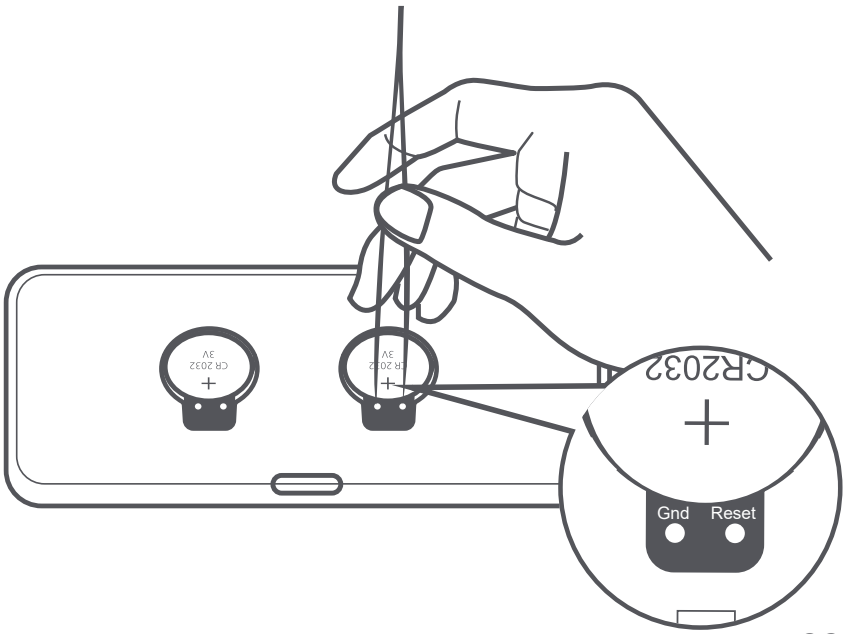

Limpeza e Manutenção

- Por favor, evite a entrada de água no relógio ao limpá-lo.
- Quando a superfície do relógio estiver suja, ela pode ser limpa usando um pano macio úmido com um pouco de detergente neutro.

Precauções

- Não mergulhe na água os orifícios de ventilação.
- Não remova com força o relógio de uma parede se ele estiver preso com o adesivo, caso contrário, poderá causar danos à parede ou ao relógio.
- Este relógio não é adequado para uso em ambientes com temperaturas abaixo de 0°C. Por favor, mantenha-o longe de ambientes severos com altas temperaturas ou muita umidade.
- Este relógio foi projetado para facilitar um estilo de vida saudável, mas não deve ser usado como uma ferramenta de medição.

Solução de problemas

Problema	Possíveis causas	Solução
O visor não está atualizando.	A bateria está descarregada.	Substituição da bateria.
	Conexão errada dos lados negativos e positivos da bateria	Reinstalação da bateria.
Horário impreciso.	Sem calibração por um longo período de tempo.	Calibrar o horário no aplicativo Mi Home/Xiaomi Home.
Temperatura e umidade estão imprecisas.	Os orifícios de ventilação estão bloqueados.	Limpar qualquer bloqueio.
	A água entra nos orifícios de ventilação.	Coloque em um local bem ventilado ou use um lenço de papel para secá-lo completamente.

Especificações

Nome: Relógio do Monitor de Temperatura e Umidade Xiaomi
Modelo: LYWSD02MMC
Materiais: ABS + PC
Dimensões do item: 110 × 55 × 10,1 mm
Peso líquido: 57 g

Tensão nominal: 3 V ⎓
Tipo de bateria: CR2032 (é necessário duas baterias, não inclusas)
Conectividade sem fios: Bluetooth® 5.0 (Bluetooth Low Energy)
Frequência de operação: 2402-2480 MHz
Potência máxima de saída: 4 dBm
Resolução de tempo: 1 min
Intervalo de temperatura: 0 °C a 60 °C
Resolução de temperatura: 0,1 °C
Faixa de umidade: 0–99% RH
Resolução de humidade: 1% HR

Observação:
O 8º ao 10º dígitos do código de série do produto e a embalagem representam o código de fábrica.

Observação:
As ilustrações do produto, acessórios, e interface do usuário no manual são utilizadas somente para referência. O produto e suas funções podem sofrer alterações devido a melhoramentos.
A marca e o logotipo Bluetooth® são marcas registradas de propriedade da Bluetooth SIG, Inc. e a utilização dos mesmos por Xiaomi Inc. é feita mediante licença. Outras marcas e nomes comerciais são de seus respectivos proprietários.

Por meio desta, o fabricante Miaomiaoce Technology (Beijing) Co., Ltd. declara que o tipo de equipamento de rádio LYWSD02MMC está em conformidade com a Diretiva 2014/53/UE. O texto na íntegra da declaração de conformidade da União Europeia está disponível no seguinte endereço de internet: http://www.mi.com/global/service/support/declaration.html

Todos os produtos com esse símbolo são resíduos de equipamentos elétricos e eletrônicos (REEE, conforme a diretiva 2012/19/UE) que não devem ser misturados ao lixo doméstico não separado. Em vez disso, você deve proteger a saúde humana e o meio ambiente, entregando seu equipamento usado em um ponto de coleta designado para a reciclagem de equipamentos elétricos e eletrônicos, indicado pelo governo ou pelas autoridades locais. O descarte e a reciclagem corretos ajudarão a evitar possíveis consequências negativas ao meio ambiente e à saúde humana. Entre em contato com o setor responsável ou as autoridades locais para obter mais informações sobre o local, bem como os termos e condições desses pontos de coleta.

Fabricado para: Xiaomi Communications Co., Ltd.
Endereço: Miaomiaoce Technology (Beijing) Co., Ltd. (Uma empresa Mi Ecosystem)
Адрес: No. 1-Y1-06, 1F, Tower A, Innovation Building, No. 11 HEPINGLI East Street, Dongcheng District, Beijing, China
Para obter mais informações, acesse www.mi.com.

Versão do Manual do usuário: V1.2

제품 사용 전에 본 설명서를 자세히 읽고 적절하게 보관하세요.

제품 소개

전면

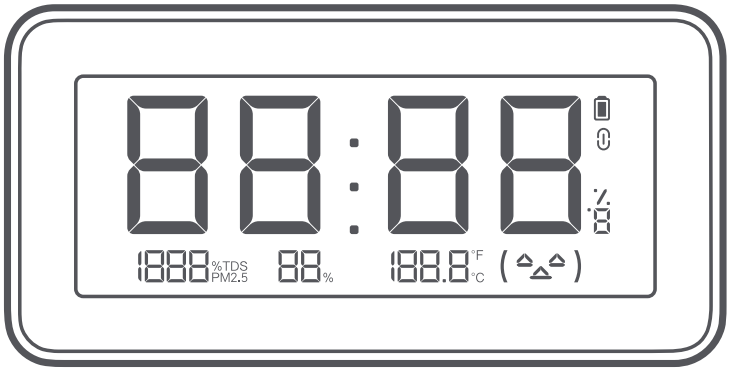

부수용품 목록

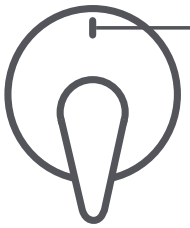

가이드 마크

브라켓

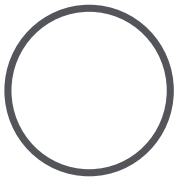

접착 스티커

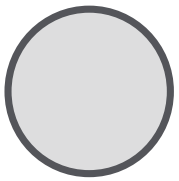

유연 자석

상단

환기구

안내: 장치 사용시에 환기구를 막지 마십시오.

후면

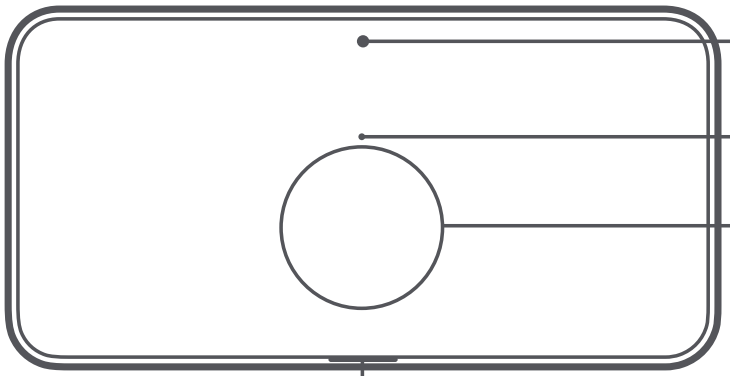

가이드 마크

접착 영역

커버 열기용 틈새

설치

배터리 설치하기

시계 뒷면의 커버 열기용 틈새로 커버를 제거하고 CR2032 배터리(별도 판매) 2개를 음극(—)이 아래를 향하도록 집어 넣은 다음 커버를 다시 낍니다.

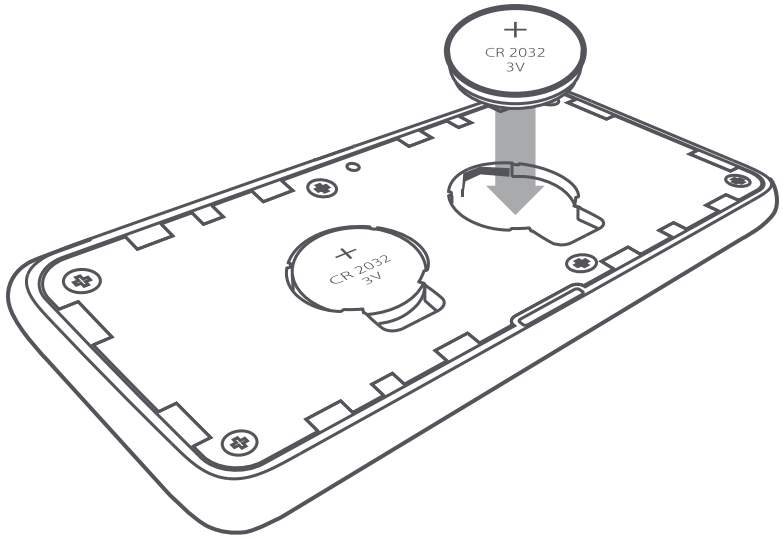

안내: 시계를 처음 사용시 Mi Home/Xiaomi Home 앱으로 시계를 연결하세요. 연결이 성공하면 시계가 자동으로 시간을 보정합니다.

시계 설치하기

시계가 정상적으로 작동하면 다음과 같은 방법으로 실내에 설치할 수 있습니다:

a. 브라켓
사용하기:브라켓에서 릴리스 라이너를 분리하고 가이드 마크를 정렬한 다음 강하게 눌러 브라켓을 시계 뒷면에 부착합니다.책상, TV 캐비닛 또는 다른 평평한 표면에 시계를 놓습니다.

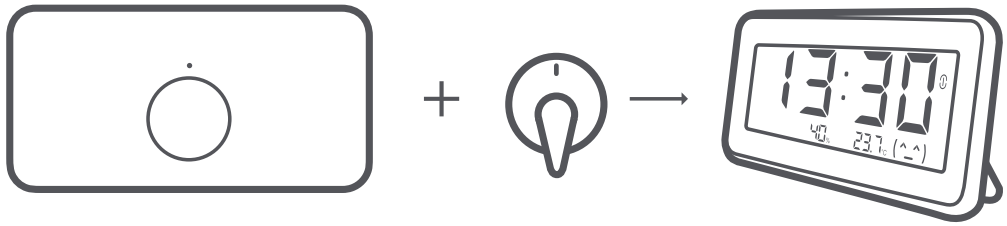

b. 접착 스티커
사용하기:접착 스티커의 한쪽에서 릴리스 라이너를 제거하여 시계 뒷면에 부착합니다.그런 다음 접착 스티커의 반대쪽에서 릴리스 라이너를 제거하여 시계를 벽에 붙입니다.

c. 유연 자석 사용하기:유연 자석에서 릴리스 라이너를 제거하고 시계 뒷면에 부착합니다.그런 다음 냉장고와 같이 자석이 붙을 수 있는 표면에 시계를 부착합니다.

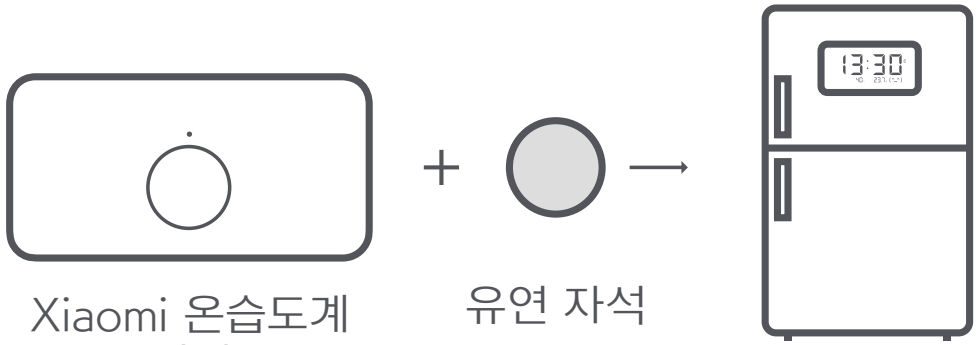

사용

디스플레이

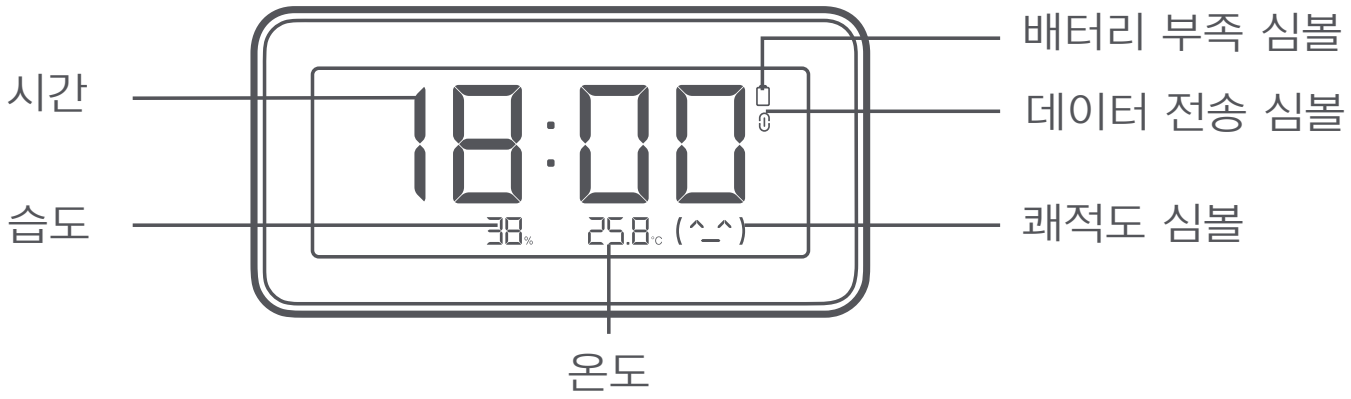

알림 새로 고침

디스플레이의 시각 효과를 개선하고 잔상을 제거하기 위해 디스플레이가 30분마다 한 번씩 깜박거립니다(색상이 반전됨).

쾌적도 설명

온도 / 습도	19℃ 미만	19℃에서 27℃ 사이	27℃ 초과
20% 미만	(-^-)	(-^-)	(-^-)
20% 에서 85% 사이	(-^-)	(^_^)	(-^-)
85% 초과	(-^-)	(-^-)	(-^-)

배터리 부족 알림

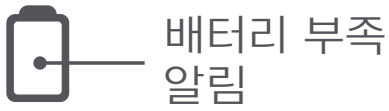

디스플레이 오른쪽 상단 모서리에 이 심볼이 나타나면 배터리를 교체하십시오.

스마트 커넥션

Mi Home/Xiaomi Home 앱 연결

이 제품은 Mi Home/Xiaomi Home에 액세스되어 있기 때문에 Mi Home/Xiaomi Home 앱을 통해 제어할 수 있습니다.
QR코드를 스캔하여 Mi Home/Xiaomi Home을 다운로드 및 설치하고, 설치가 완료되면 기기 연결 페이지로 이동하세요. 또는 앱스토어에서 'Mi Home/Xiaomi Home'을 검색하여 Mi Home/Xiaomi Home 앱을 다운로드 및 설치할 수 있습니다.Mi Home/Xiaomi Home 앱을 열고 오른쪽 상단의 '+'를 탭한 다음, 알림에 따라 기기를 추가합니다.

FC56B352

* 이 앱은 러시아를 제외한 유럽 지역에서 Xiaomi Home 앱으로 지칭합니다. 기기에 표시되는 앱 이름을 기본 이름으로 간주합니다.

다른 장치와의 연결

Mi Home/Xiaomi Home 앱을 열고 오른쪽 상단의 '+'를 탭한 다음, 알림에 따라 기기를 추가합니다.

안내:

- 스마트 커넥션을 하려면 게이트웨이 기능이 있는 장치로 시계를 작동해야 합니다. 게이트웨이 및 관련 연결 장치는 별도로 구매해야 합니다. 자세한 내용은 공식 고객 서비스에 문의하십시오.
- Mi Home/Xiaomi Home 앱 버전이 업데이트되어, 실제 사용법과 다를 수 있습니다. 현재 앱 버전의 안내에 따라 사용해 주십시오.

공장 초기화

시계 뒷면의 커버를 제거하고 시계가 작동 중일 때 배터리 근처의 "Reset" 과 "Gnd" 금속점을 금속 전도성 물질로 7초 넘게 연결하십시오. 시계가 다시 시작되면 공장 설정이 복원됩니다.

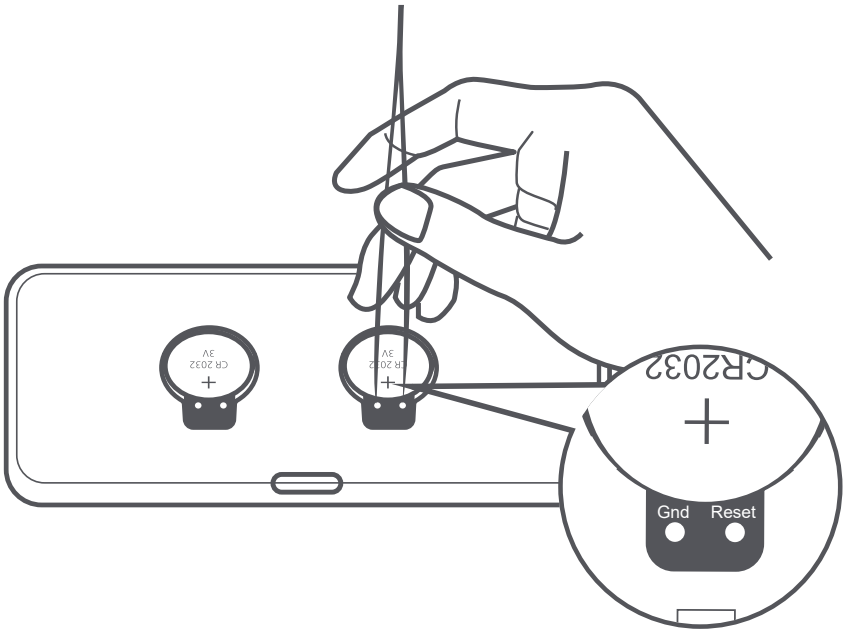

청소 & 유지보수

- 시계를 닦을 때 시계에 물이 들어가지 않도록 하십시오.
- 시계 표면이 더러울 때는 중성세제를 약간 바른 젖은 부드러운 천을 사용하여 깨끗하게 닦을 수 있습니다.

주의사항

- 환기구멍을 물에 담그지 마십시오.
- 접착 스티커를 부착한 경우 벽에서 시계를 강제로 제거하지 마십시오. 벽이나 시계가 손상될 수 있습니다.
- 이 시계는 온도가 0℃ 미만인 환경에서는 사용할 수 없습니다. 고온 또는 습도가 높은 혹독한 환경으로부터 떨어트려 사용하십시오.
- 이 시계는 건강한 라이프스타일을 돕기 위해 설계되었지만 측정 도구로 사용해서는 안 됩니다.

고장 해결

문제	고장 원인	해결 방법
디스플레이의 새로 고침이 멈췄습니다.	배터리가 방전되었습니다.	배터리를 교체하십시오.
	배터리 음극 및 양극 측과 연결이 잘못되었습니다	배터리를 재설치하십시오.
시간이 정확하지 않습니다.	장기간 동안 시간 조정이 없었습니다.	Mi Home/Xiaomi Home 앱으로 시간을 조정하십시오.
온도 및 습도가 부정확합니다.	환기구가 막혀 있습니다.	막힘을 뚫으십시오.
	환기구에 물이 들어갔습니다.	환기가 잘 되는 곳에 두거나 티슈 용지를 사용하여 완전히 말리십시오.

기본 사양

제품명: Xiaomi 온습도계 시계
제품 모델: LYWSD02MMC
소재: ABS + PC
제품 크기: 110 × 55 × 10.1 mm
제품 순 중량: 57 g

정격 전압: 3 V ⎓
배터리 유형: CR2032 (별도로 두 개를 구매해야 함)
무선연결: Bluetooth® 5.0(Bluetooth 저전력)
작동 주파수: 2402~2480MHz
최대 출력 파워: 4 dBm
시간 분해능: 1분
온도 범위: 0℃ ~ 60℃
온도 분해능: 0.1° C
습도 범위: 0 ~ 99% RH
습도 분해능: 1% RH

참고:
사용 설명서의 제품, 액세서리, 사용자 인터페이스 등의 그림은 참고용입니다. 제품 업데이트 및 업그레이드로 인해 실제 제품 및 회로도가 약간 다를 수 있습니다. 실제 제품을 참조하십시오.
Bluetooth® 문자 상표 및 로고는 Bluetooth SIG, Inc. 소유의 등록 상표이며, Xiaomi Inc.은 라이선스에 따라 해당 로고를 사용했습니다. 기타 상표 및 상호는 각 상표권자의 소유입니다.

R-R-iao-LYWSD02MMC

의뢰업체: Xiaomi Communications Co., Ltd.
제조업체: Miaomiaoce Technology (Beijing) Co., Ltd. (Mi 생태계 기업)
주소: No. 1-Y1-06, 1F, Tower A, Innovation Building, No. 11 HEPINGLI East Street, Dongcheng District, Beijing, China
제품 관련 정보는 www.mi.com/kr/를 방문해 주시기 바랍니다.

사용 설명서 버전: V1.2

اقرأ هذا الدليل بعناية قبل الاستخدام واحتفظ به للرجوع إليه مستقبلاً.

نظرة عامة حول المنتج

الجانب الأمامي

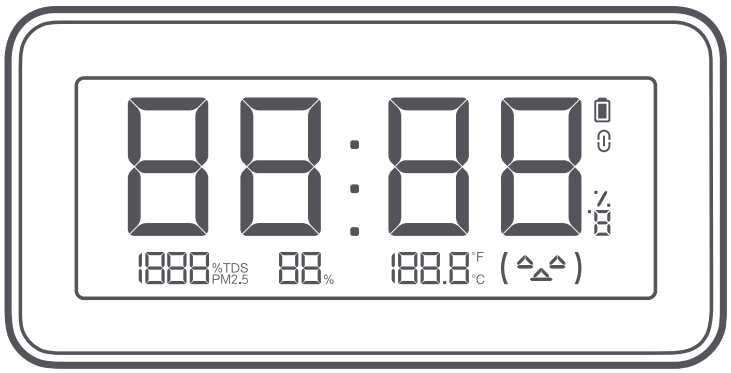

قائمة الملحقات

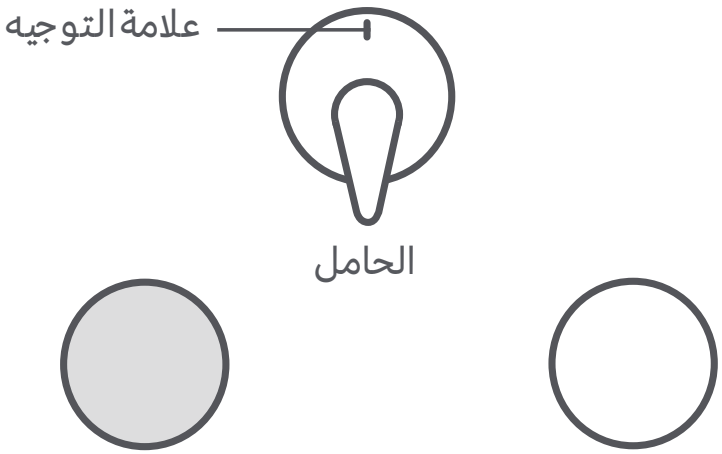

الجانب العلوي

فتحات التهوية

ملاحظة: من فضلك لا تغطي فتحات التهوية عند استخدام الجهاز.

الجزء الخلفي

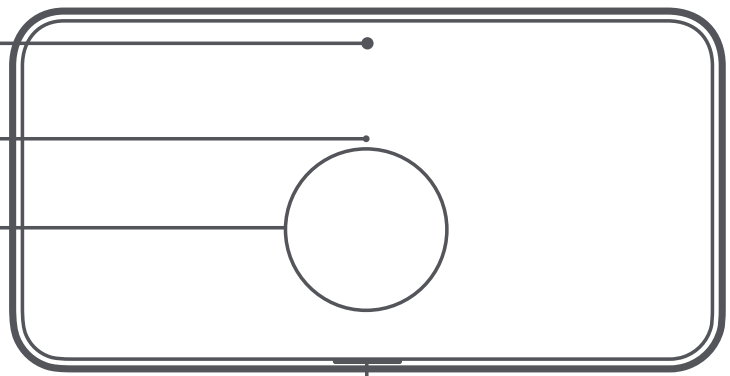

علامة التوجيه

المنطقة اللاصقة

فتحة الغطاء

التثبيت

تركيب البطاريات

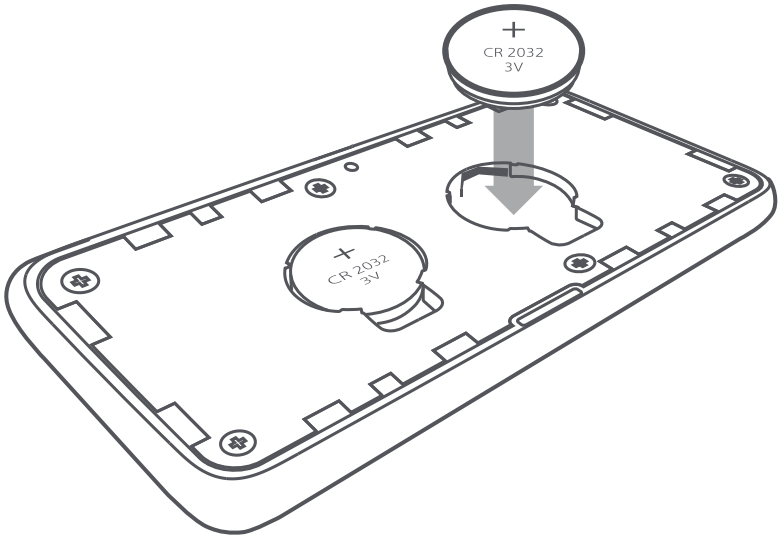

قم بإزالة الغطاء من فتحة الغطاء على الجهة الخلفية للساعة، وضع بطاريتين نوع CR2032 (تُباع منفصلة) بحيث يكون القطب السالب (-) مواجهاً لأسفل، ثم ركب الغطاء من جديد.

ملاحظة: قم بتوصيل الساعة مع تطبيق Mi Home/Xiaomi Home عند استخدامها للمرة الأولى. عند اتصالها بنجاح، ستقوم الساعة بمعايرة الوقت تلقائياً.

تركيب الساعة

عندما تعمل الساعة بشكل طبيعي، يمكن تركيبه ا في الأماكن الداخلية بالطرق التالية:

- استخدام الحامل: قم بإزالة بطانة الفك من الحامل، وقم بموازاة علامات التوجيه واضغط بإحكام لإلصاق الحامل على الجهة الخلفية من الساعة. ضع الساعة على مقعد، أو خزانة تلفاز أو سطح مستوٍ آخر.

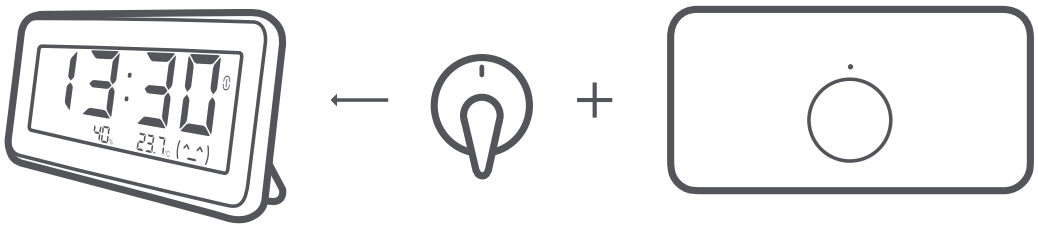

- استخدام الملصق اللاصق: قم بإزالة بطانة الفك من جانب واحد للملصق اللاصق لإلصاقه على الجهة الخلفية من الساعة. ثم قم بإزالة بطانة الفك من الجانب الآخر للملصق اللاصق لإلصاق الساعة على الحائط.

- استخدام المغناطيس المرن: قم بإزالة بطانة الفك من المغناطيس المرن لإلصاقه على الجهة الخلفية من الساعة. ثم قم بتثبيت الساعة على سطح يمكن للمغناطيس الالتصاق به مثل ثلاجة.

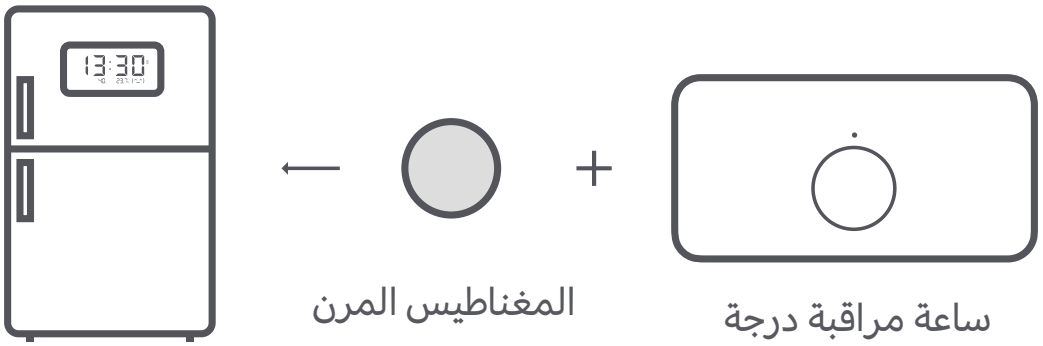

طريقة الاستخدام

الشاشة

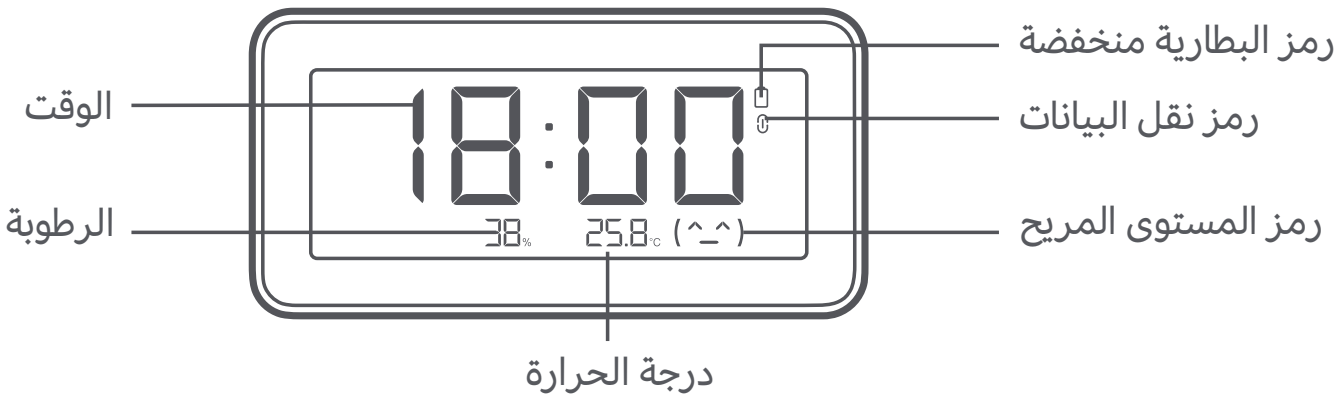

إشعار التحديث

لتحسين التأثير المرئي للشاشة والتخلص من الصور البُعدية، سيومض (يتم عكس الألوان) مرة واحدة كل 30 دقيقة لتحديث الشاشة

وصف المستوى المريح

درجة الحرارة / الرطوبة	أقل من 19 درجة مئوية	بين 19 درجة مئوية و 27 درجة مئوية	أكثر من 27 درجة مئوية
أقل من 20%	(-_-)	(-_-)	(-_-)
بين 20% و 85%	(-_-)	(^_^)	(-_-)
أكثر من 85%	(-_-)	(-_-)	(-_-)

إشعار البطارية منخفضة

يرجى استبدال البطاريات عندما يظهر هذا الرمز على الزاوية العلوية اليمنى من الشاشة.

إشعار البطارية منخفضة

الاتصال الذكي

الاتصال بتطبيق Mi Home/Xiaomi Home

يعمل هذا المنتج مع تطبيق *Mi Home/Xiaomi Home.
تحكم في جهازك من خلال تطبيق Mi Home/Xiaomi Home.
امسح كود QR ضوئيًا لتنزيل التطبيق وتثبيته. سيتم توجيهك إلى صفحة إعداد الاتصال في حال كان التطبيق مثبتًا بالفعل. أو ابحث عن "Mi Home/Xiaomi Home" في متجر التطبيقات لتنزيله وتثبيته. افتح تطبيق Mi Home/Xiaomi Home، واضغط على "+" في أعلى الجانب الأيسر، ثم اتبع المطالبات لإضافة جهازك.

FC56B352

*تتم الإشارة إلى التطبيق باسم تطبيق Xiaomi Home في أوروبا (عدا روسيا).
وينبغي التعامل مع اسم التطبيق الذي يظهر على جهازك على أنه افتراضي.

الاتصال بأجهزة أخرى

عند اتصال الساعة بالتطبيق بنجاح، اذهب إلى مكون ساعة مراقبة درجة الحرارة والرطوبة من Xiaomi في التطبيق، واختر "المشاهد الذكية". اتبع التعليمات في التطبيق لإكمال الاتصال الذكي بأجهزة أخرى.

ملاحظات:

- لتحقيق الاتصال الذكي، تحتاج الساعة إلى العمل مع أجهزة تدعم وظيفة بوابة بلوتوث. يتم شراء البوابة وأجهزة الاتصال المعنية منفصلة، يرجى الاتصال بخدمة العملاء الرسمية لمزيد من المعلومات.
- ربما قد تم تحديث إصدار التطبيق، الرجاء إتباع التعليمات استنادًا إلى إصدار التطبيق الحالي.

استعادة إعدادات المصنع

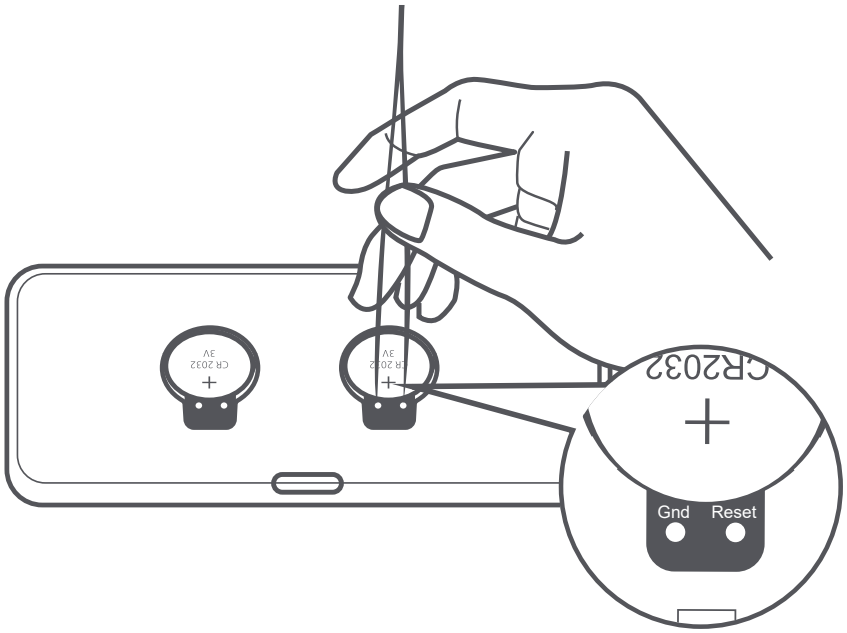

قم بإزالة الغطاء على الجهة الخلفية من الساعة، وقم "Gnd" و "Reset" بتوصيل الأقطاب المعدنية بالقرب من البطارية بمادة معدنية موصلة لأكثر من 7 ثوانٍ عندما تكون الساعة قيد العمل. بعد إعادة تشغيل الساعة، يتم استعادة إعدادات ضبط المصنع.

التنظيف والصيانة

- احرص على عدم دخول الماء إلى الساعة عند تنظيفها.
- عندما يكون سطح الساعة متسخاً، يمكن تنظيفها بمسحها بقطعة قماش ناعمة ورطبة مع القليل من منظف محايد.

التدابير الوقائية

- لا تغمر فتحات التهوية في الماء.
- لا تقم بإزالة الساعة عن الحائط بالقوة لأنها مثبتة بواسطة الملصق اللاصق، وذلك لتجنب تعرض الحائط أو الساعة للضرر.
- هذه الساعة غير مناسبة للاستخدام في بيئات ذات درجات حرارة ما دون 0 درجة مئوية. يرجى الحفاظ عليها بعيداً عن البيئات القاسية بدرجات حرارة مرتفعة أو رطوبة مرتفعة.
- هذه الساعة مصممة لتسهيل نمط الحياة الصحي، ولكن لا ينبغي استخدام كأداة قياس.

استكشاف الأخطاء وإصلاحها

المشكلة	السبب المحتمل	الحل
الشاشة تتوقف عن التحديث.	البطارية فارغة.	استبدل البطارية.
	التوصيل الخاطئ لجوانب البطارية السالبة والموجبة.	أعد تثبيت البطارية.
الوقت غير دقيق.	لا يوجد معايرة لفترة ممتدة من الوقت.	قم بمعايرة الوقت عبر تطبيق Mi Home/Xiaomi Home.
درجة الحرارة والرطوبة غير دقيقتين.	فتحات التهوية مسدودة.	تخلص من الانسداد.
	الماء يدخل إلى فتحات التهوية.	ضعها في موقع بتهوية جيدة أو استخدم مناديل ورقية لتجفيفها تماماً.

المواصفات

الاسم: ساعة مراقبة درجة الحرارة والرطوبة من Xiaomi
الطراز: LYWSD02MMC
المواد: ABS + PC
أبعاد المنتج: 10.1 x 55 x 110 ملم
الوزن الصافي: 57 غم

الجهد المقدر: 3 فولت ⎓
نوع البطارية: CR2032 (يتم شراء اثنتين منفصلة)
الاتصال اللاسلكي: Bluetooth® 5.0 (بلوتوث منخفض الطاقة)
تردد التشغيل: 2402-2480 ميغاهيرتز
الحد الأقصى لطاقة الخرج: 4 ديسيبل ملي واط
دقة الوقت: 1 دقيقة
نطاق درجة الحرارة: 0 إلى 60 درجة مئوية
دقة درجة الحرارة: 0.1 درجة مئوية
نطاق الرطوبة: 0-99% رطوبة نسبية
دقة الرطوبة: 1% رطوبة نسبية

ملاحظة:
الرسوم التوضيحية للمنتج والملحقات وواجهة المستخدم في دليل المستخدم يتم توفيرها كمرجع فقط.
وقد يختلف المنتج والوظائف الفعلية بسبب إدخال تحسينات على المنتج.
إن علامات وشعارات Bluetooth® هي علامات تجارية مسجلة ومملوكة لشركة Bluetooth SIG, Inc. وأي استخدام لهذه العلامات من قبل [licensee name] يخضع للترخيص. والعلامات التجارية والأسماء التجارية الأخرى هي ملك لأصحابها.

الجهة المصنّع لها: Xiaomi Communications Co., Ltd.
الجهة المصنّعة: Miaomiaoce Technology (Beijing) Co., Ltd. (إحدى شركات نظام Mi الشامل)
العنوان: No. 1-Y1-06, 1F, Tower A, Innovation Building, No. 11 HEPINGLI East Street, Dongcheng District, بكين, الصين
لمزيد من المعلومات، الرجاء الانتقال إلى موقع www.mi.com

إصدار دليل المستخدم: الإصدار 1.2

Przed przystąpieniem do eksploatacji należy dokładnie zapoznać się z niniejszą instrukcją i zachować ją na przyszłość.

Przegląd produktu

Przód

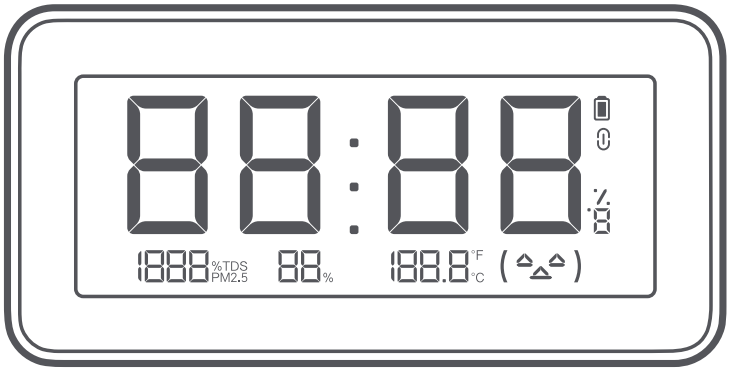

Wykaz akcesoriów

Направляющая метка

Stojak

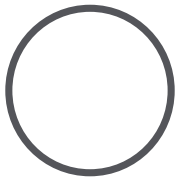

Naklejka

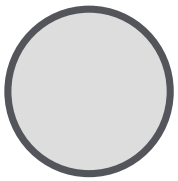

Elastyczny magnes

Góra

Otwory wentylacyjne

Uwaga: Podczas korzystania z urządzenia nie przykrywaj otworów wentylacyjnych.

Tył

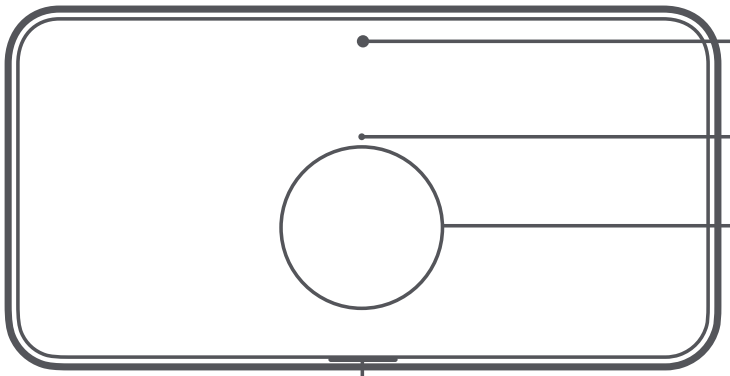

Oznaczenie wskazujące

Powierzchnia klejąca

Otwór pokrywki

Montaż

Instalacja baterii

Usuń pokrywkę z otworu pokrywki w tylnej części zegara i włóż dwie baterie CR2032 (sprzedawane oddzielnie); biegun ujemny (-) powinien być skierowany w dół. Następnie ponownie zamontuj pokrywkę.

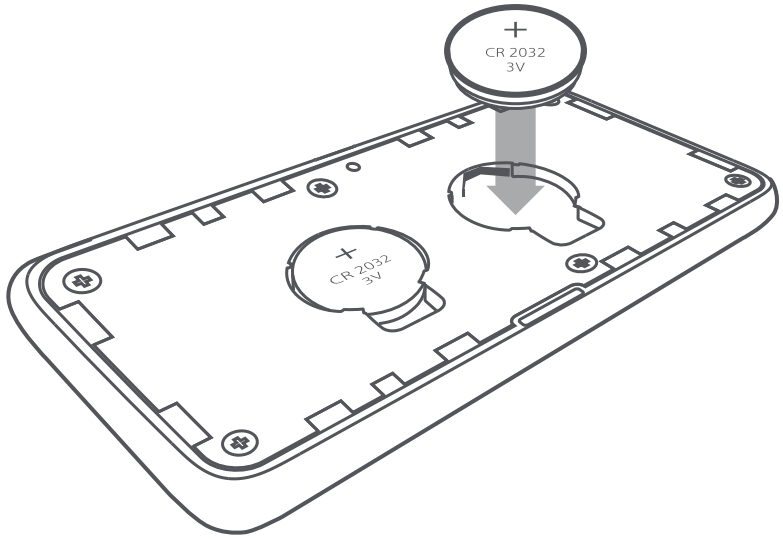

Uwaga: Podczas korzystania z zegara po raz pierwszy połącz go z aplikacją Mi Home/Xiaomi Home. Po pomyślnym połączeniu zegar automatycznie wykalibruje godzinę.

Montaż zegara

Po upewnieniu się, że zegar działa prawidłowo, można przystąpić do montażu wewnętrznego w następujący sposób:

a. Z wykorzystaniem stojaka:Wyjmij wkładkę zwalniającą ze stojaka, wyrównaj oznaczenia wskazujące i mocno przyciśnij, aby przykleić stojak do tylnej części zegara.Umieść zegar na biurku, szafce pod telewizor lub innej płaskiej powierzchni.

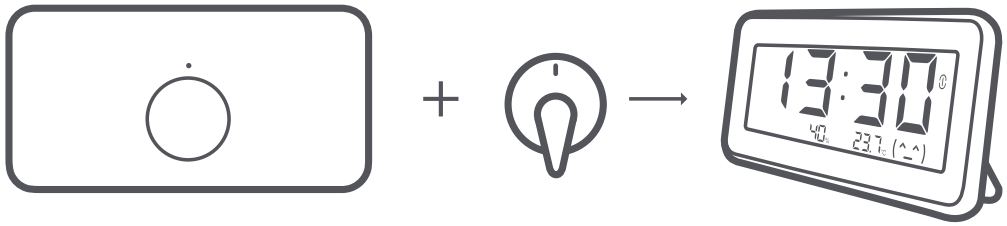

Zegar z czujnikiem temperatury i wilgotności Xiaomi

Stojak

b. Z wykorzystaniem naklejki:Zdejmij wkładkę zwalniającą z jednej strony naklejki, aby przylepić ją do tylnej powierzchni zegara.Następnie usuń wkładkę zwalniającą z drugiej strony naklejki, aby przylepić zegar do ściany.

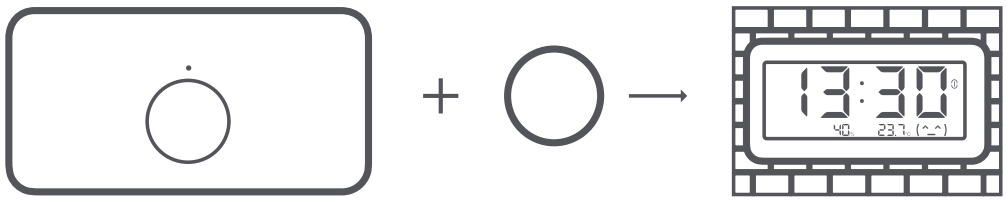

Zegar z czujnikiem temperatury i wilgotności Xiaomi

Naklejka

c. Z wykorzystaniem elastycznego magnesu:Zdejmij wkładkę zwalniającą z jednej strony elastycznego magnesu, aby przylepić ją do tylnej powierzchni zegara.Następnie przymocuj zegar do powierzchni, do której może przyczepić się magnes, np. do lodówki.

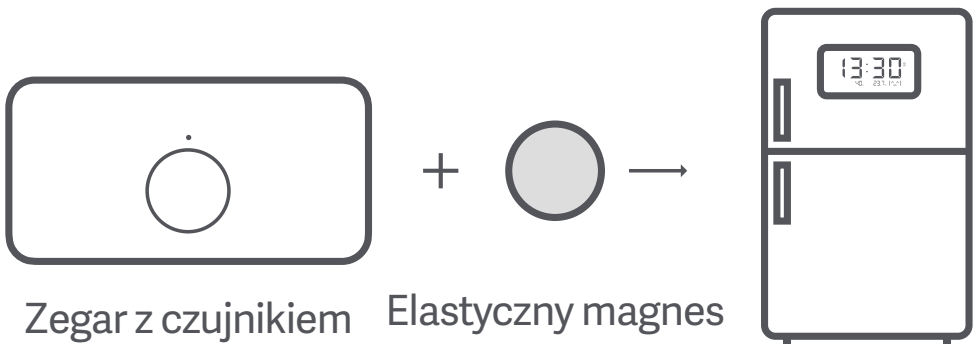

Zegar z czujnikiem temperatury i wilgotności Xiaomi

Elastyczny magnes

Użytkowanie

Wyświetlacz

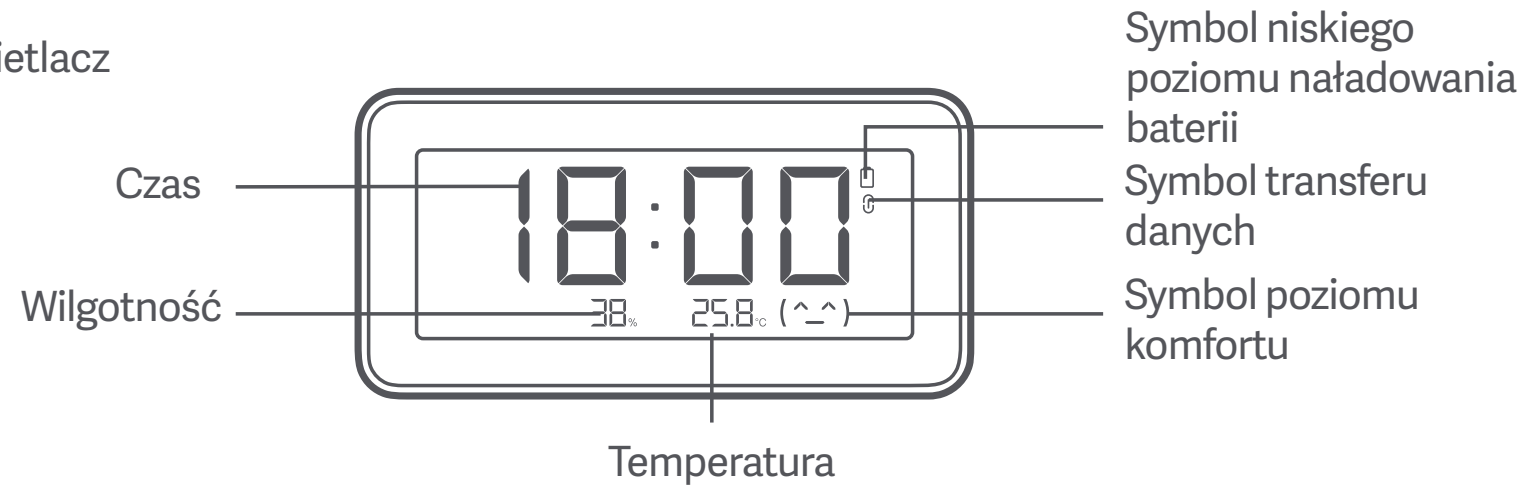

Powiadomienie o odświeżeniu

Aby poprawić efekt wizualny wyświetlacza i wyeliminować powidoki, zamiga (kolory są odwrócone) raz co 30 minut; wyświetlacz się odświeży.

Opis poziomu komfortu

Temperatura / Wilgotność	Poniżej 19°C	Między 19°C a 27°C	Powyżej 27°C
Poniżej 20%	(-^-)	(-^-)	(-^-)
Między 20% a 85%	(-^-)	(^_^)	(-^-)
Powyżej 85%	(-^-)	(-^-)	(-^-)

Powiadomienie o niskim poziomie naładowania baterii

Gdy w prawym górnym rogu wyświetlacza pojawi się ten symbol, wymień baterie.

Powiadomienie o niskim poziomie naładowania baterii

Inteligentne połączenie

Łączenie z aplikacją Mi Home/Xiaomi Home

Ten produkt współpracuje z aplikacją Mi Home/Xiaomi Home*. Steruj urządzeniem w aplikacji Mi Home/Xiaomi Home.
Zeskanuj kod QR, aby pobrać i zainstalować aplikację. Jeśli aplikacja jest już zainstalowana, nastąpi przekierowanie do strony konfiguracji połączenia. Aby pobrać i zainstalować aplikację, możesz też wyszukać nazwę „Mi Home/Xiaomi Home" w sklepie z aplikacjami.
Otwórz aplikację Mi Home/Xiaomi Home, naciśnij przycisk "+" w górnym prawym rogu ekranu i wykonaj polecenia, aby dodać urządzenie.

FC56B352

* Nazwa aplikacji Xiaomi Home obowiązuje w Europie (za wyjątkiem Rosji). Nazwa aplikacji wyświetlana w urządzeniu użytkownika jest obowiązująca.

Łączenie z innymi urządzeniami

Po pomyślnym połączeniu zegara z aplikacją przejdź do wtyczki Zegara z czujnikiem temperatury i wilgotności Xiaomi w aplikacji i wybierz opcję „Inteligentne sceny". Postępuj zgodnie z instrukcjami w aplikacji, aby nawiązać inteligentne połączenie z innymi urządzeniami.

Uwagi:

- Aby nawiązać inteligentne połączenie, zegar musi współpracować z urządzeniami wyposażonymi w funkcję bramki Bluetooth. Bramkę i odpowiednie urządzenia łączące należy nabyć oddzielnie. Skontaktuj się z oficjalnym działem obsługi klienta, aby uzyskać więcej informacji.
- Wersja aplikacji mogła zostać uaktualniona. Wykonuj instrukcje bieżącej wersji aplikacji.

Przywracanie ustawień fabrycznych

Zdejmij pokrywkę z tyłu zegara i połącz metalowe punkty „Reset" i „Gnd" w pobliżu jakiejkolwiek baterii za pomocą metalowego materiału przewodzącego na ponad 7 sekund, gdy zegar działa. Po zrestartowaniu zegara przywrócone zostaną ustawienia fabryczne.

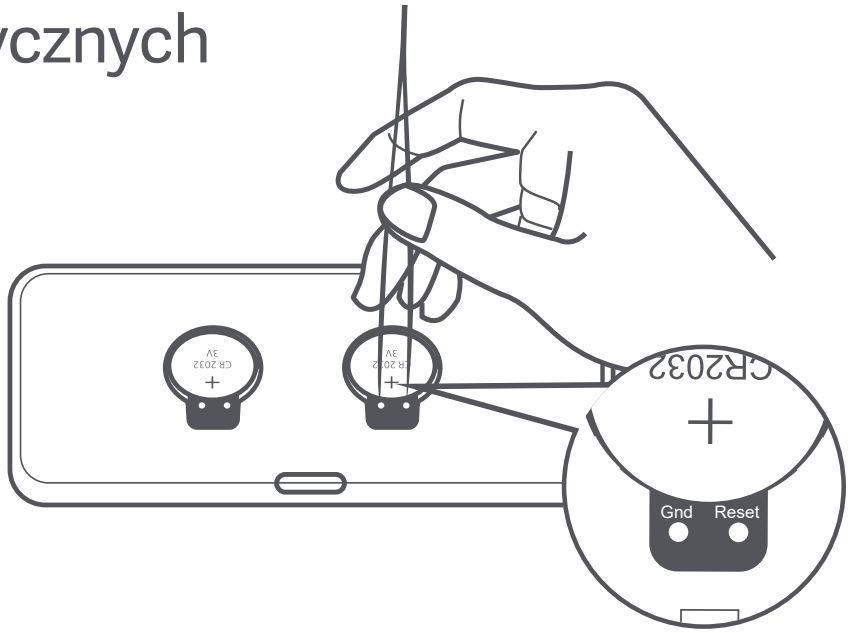

Czyszczenie i konserwacja

- Podczas czyszczenia zegara upewnij się, że nie wnika do niego woda.
- Jeśli powierzchnia zegara zabrudzi się, można ją wyczyścić wilgotną, miękką szmatką i neutralnym detergentem.

Przestrogi

- Nie zanurzaj otworów wentylacyjnych w wodzie.
- Nie zdejmuj na siłę zegara ze ściany, jeśli jest przymocowany za pomocą naklejki – w ten sposób unikniesz uszkodzenia ściany lub zegara.
- Zegar nie jest przeznaczony do użytku w środowisku o temperaturze poniżej 0°C. Trzymaj go z dala od surowych warunków, w których panują wysokie temperatury lub wysoka wilgotność.
- Zegar ma na celu wsparcie zdrowego stylu życia, ale nie powinien być stosowany jako narzędzie pomiarowe.

Rozwiązywanie problemów

Problem	Prawdopodobna przyczyna	Rozwiązanie
Wyświetlacz przestaje się odświeżać.	Bateria jest wyczerpana.	Wymień baterię.
	Nieprawidłowe połączenie ujemnego i dodatniego bieguna baterii	Zamontuj baterię ponownie.
Czas jest nieprawidłowy.	Brak kalibracji przez długi okres czasu.	Czas należy kalibrować za pomocą aplikacji Mi Home/Xiaomi Home.
Temperatura i wilgotność są nieprawidłowe.	Otwory wentylacyjne są zablokowane.	Usuń wszystkie blokady.
	Woda przedostaje się do otworów wentylacyjnych.	Umieść w przewietrznym miejscu lub użyj papieru kuchennego, aby całkowicie wysuszyć.

Dane techniczne

Nazwa: Zegar z czujnikiem temperatury i wilgotności Xiaomi
Model: LYWSD02MMC
Materiały: ABS + PC
Wymiary pozycji: 110 × 55 × 10,1 mm
Masa netto: 57 g

Napięcie znamionowe: 3 V ⎓
Typ baterii: CR2032 (nabyć dwie oddzielnie)
Łączność bezprzewodowa: Bluetooth® 5.0 (Bluetooth Low Energy)
Częstotliwość robocza: 2402–2480 MHz
Maksymalna moc wyjściowa: 4 dBm
Rozdzielczość czasowa: 1 min
Zakres temperatur: od 0°C do 60°C
Rozdzielczość temperaturowa: 0,1 °C
Zakres wilgotności: 0–99% wilgotności względnej
Rozdzielczość wilgotnościowa: 1% wilgotności względnej

Uwaga :
Cyfry od 8. do 10. w kodzie SN znajdującym się na produkcie i opakowaniu reprezentują kod fabryczny.

Uwaga :
Ilustracje produktu, akcesoriów i interfejsu użytkownika przedstawione w niniejszej instrukcji obsługi służą jedynie jako odniesienie. Rzeczywisty produkt i funkcje mogą różnić się od przedstawionych w związku z ulepszeniami produktu.

Znak słowny Bluetooth® i logo są zastrzeżonymi znakami towarowymi należącymi do firmy Bluetooth SIG, Inc. i mogą być używane przez Xiaomi Inc. na warunkach licencji. Pozostałe znaki i nazwy handlowe należą do ich odpowiednich właścicieli.

CE Por meio desta, o fabricante Miaomiaoce Technology (Beijing) Co., Ltd. declara que o tipo de equipamento de rádio LYWSD02MMC está em conformidade com a Diretiva 2014/53/UE. O texto na íntegra da declaração de conformidade da União Europeia está disponível no seguinte endereço de internet: http://www.mi.com/global/service/support/declaration.html

Wszystkie produkty oznaczone tym symbolem są uznane za odpady sprzętu elektrycznego i elektronicznego (WEEE zgodnie z Dyrektywą 2012/19/UE) i nie mogą być wyrzucane po zakończeniu okresu użytkowania wraz z innymi odpadami. W celu ochrony zdrowia ludzi oraz środowiska naturalnego należy przekazać zużyty sprzęt do wyznaczonego punktu utylizacji wyznaczonego przez instytucje rządowe lub lokalne. Prawidłowe usunięcie zużytego produktu pomaga w zapobieganiu potencjalnym negatywnym skutkom oddziaływania na środowisko naturalne i zdrowie ludzi. Więcej informacji można uzyskać w urzędzie lokalnym lub od instalatora.

Wyprodukowano dla: Xiaomi Communications Co., Ltd.
Producent: Miaomiaoce Technology (Beijing) Co., Ltd. (spółka Mi Ecosystem)
Adres: No. 1-Y1-06, 1F, Tower A, Innovation Building, No. 11 HEPINGLI East Street, Dongcheng District, Pekin, Chiny
Więcej informacji: www.mi.com

Қолданар алдында осы нұсқаулықты мұқият оқып шығыңыз және болашақта анықтама үшін сақтап қойыңыз.

Өнімге шолу

Алды

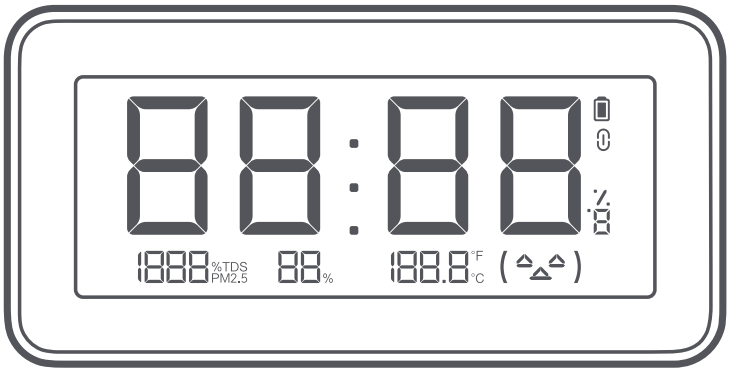

Бөлшектер тізімі

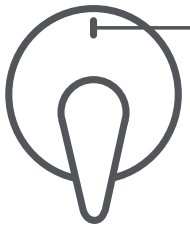

Бағыттағыш белгі

Тұғыр

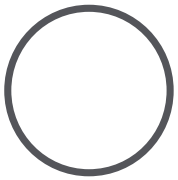

Жабысқақ жапсырма

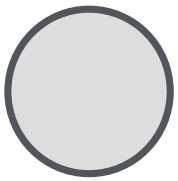

Майысқақ магнит

Жоғарғы жағы

Желдету саңылаулары

Ескерту: құрылғыны пайдалану кезінде, желдеткіш саңылауларды жаппаңыз.

Арты

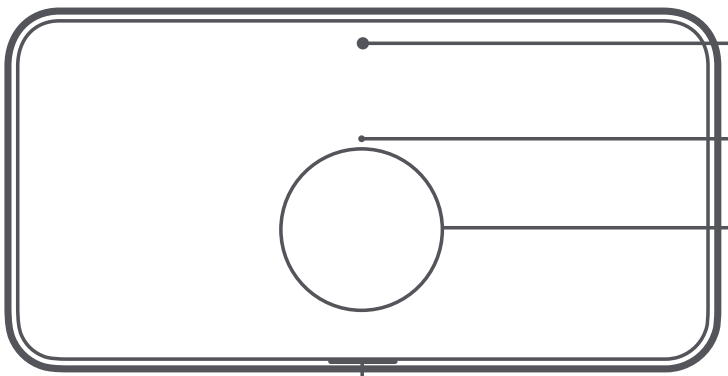

Бағыттағыш белгі

Жабыстыру аймағы

Қақпақты ашу

Орнату

Батареяларды орнату

Сағаттың артындағы қақпақ саңылауынан қақпақты шешіңіз, екі CR2032 батареясын (бөлек сатылады) теріс (—) жағын төмен қаратып орналастырыңыз, содан кейін қақпақты қайта орнатыңыз.

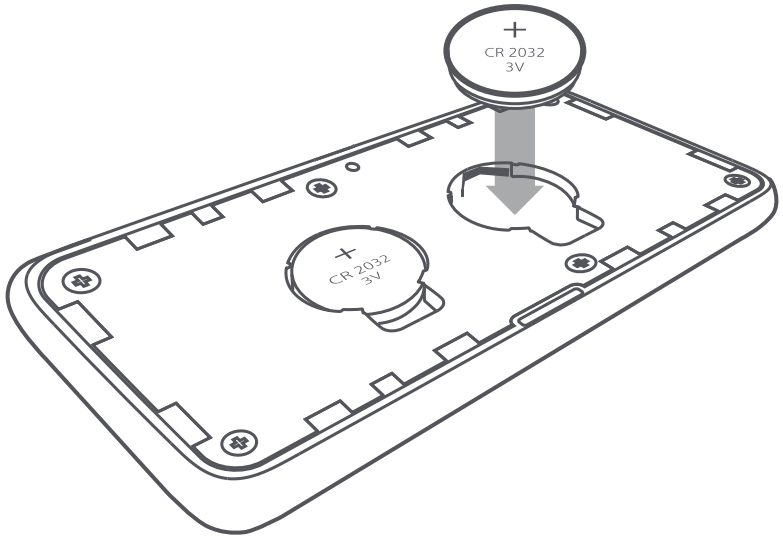

Ескерту: сағатты алғаш рет пайдаланған кезде, оны Mi Home/Xiaomi Home қолданбасымен қосыңыз. Сәтті байланыстырылған соң, сағат автоматты түрде уақытта калибрлейді.

Сағатты орнату

Сағат қалыпты жұмыс істей бастағанда, оны келесі әдістермен ғимарат ішіне орнатуға болады:

a. Тұғырды пайдалану: тұғырдағы қорғағыш пленканы алып, бағыттағыш белгілерді туралап, тұғырды сағаттың артына жабыстыру үшін қаттылап басыңыз. Сағатты үстелге, теледидар тумбасына немесе басқа тегіс бетке қойыңыз.

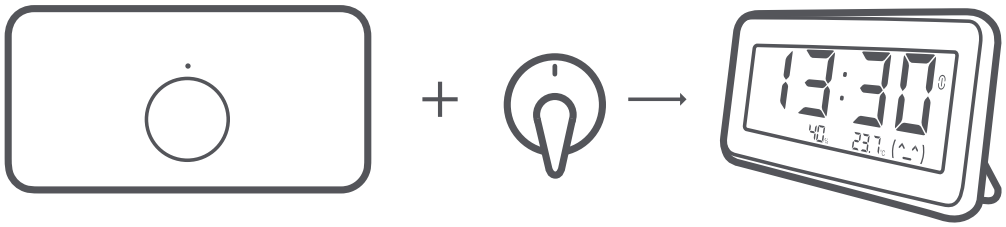

Xiaomi температура және ылғалдылықты бақылау сағаты

Тұғыр

b. Жабысқақ жапсырманы пайдалану: сағаттың артқы жағына жабыстыру үшін желімді жапсырманың бір жағынан қорғағыш пленканы алыңыз. Содан кейін сағатты қабырғаға жабыстыру үшін, жабысқақ жапсырманың екінші жағынан қорғағыш пленканы алыңыз.

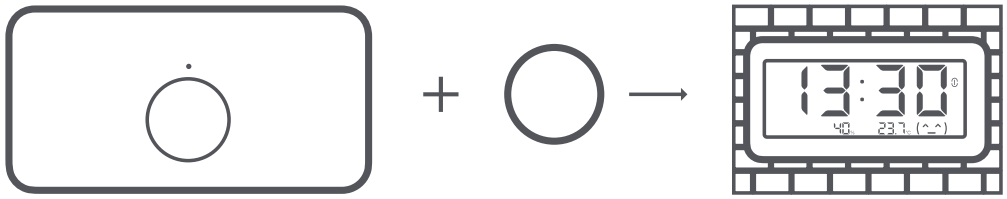

Xiaomi температура және ылғалдылықты бақылау сағаты

Жабысқақ жапсырма

c. Майысқақ магнитті пайдалану: майысатын магнитті сағаттың артқы жағына жабыстыру үшін, қорғағыш пленканы алып тастаңыз. Содан кейін сағатты магнит жабысатын бетке (мысалы, тоңазытқыш) бекітіңіз.

Xiaomi температура және ылғалдылықты бақылау сағаты

Майысқақ магнит

Қалай пайдалануға болады

Дисплей

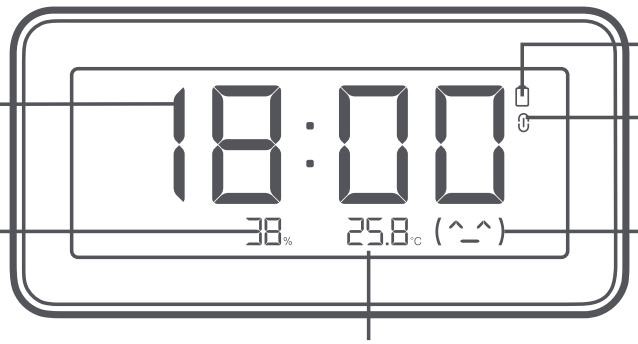

Уақыт

Ылғалдылық

Температура

Батарея заряды төмен таңбасы

Деректерді тасымалдау таңбасы

Жайлылық деңгейі таңбасы

Жаңарту туралы хабараландыру

Дисплейдің визуалды әсерін жақсарту және дисплейде қалып қалған кескінді жою үшін, ол дисплейді жаңарту үшін 30 минут сайын бір рет жыпылықтайды (түстер инверттеледі).

Жайлылық деңгейінің сипаттамасы

Температура / Ылғалдылық	19°C-тан төмен	19°C-27°C аралығында	27°C-тан жоғары
20%-дан аз	(-^-)	(-^-)	(-^-)
20% және 85% аралығында	(-^-)	(^_^)	(-^-)
85%-дан көп	(-^-)	(-^-)	(-^-)

Батарея зарядының төмендігі туралы хабарландыру

Осы таңба дисплейдің жоғарғы оң жақ бұрышында пайда болғанда, батареяларды ауыстырыңыз.

Батарея зарядының төмендігі туралы хабарландыру

Смарт қосылым

Mi Home/Xiaomi Home қолданбасымен байланыстыру

Бұл өнім Mi Home/Xiaomi Home қолданбасымен жұмыс істейді*. Құрылғыңызды Mi Home/Xiaomi Home қолданбасымен басқарыңыз. Қолданбаны жүктеп алу және орнату үшін осы QR кодын сканерлеңіз. Егер қолданба әлдеқашан орнатылған болса, сіз қосылым параметрлері бетіне қайта бағытталасыз. Болмаса жүктеп алу және орнату үшін қолданбалар дүкенінен «Mi Home/Xiaomi Home» деп іздеңіз. Mi Home/Xiaomi Home қолданбасын ашып, жоғарғы оң жақ бұрыштағы «+» түймесін түртіңіз, содан кейін құрылғыны қосу үшін нұсқауларды орындаңыз.

FC56B352

* Қолданба Еуропада (Ресейден басқа) Xiaomi Home қолданбасы деп аталады. Құрылғыда көрсетілетін қолданба атауы әдепкі ретінде қабылдануы керек.

Басқа құрылғыларға қосылу

Сағатты қолданбаға сәтті қосқаннан кейін, қолданбадағы Xiaomi температура және ылғалдылықты бақылау сағаты плагиніне өтіп, «Смарт көріністерді» таңдаңыз. Басқа құрылғылармен смарт қосылым жасауды аяқтау үшін қолданбадағы нұсқауларды орындаңыз.

Ескертулер:

- Смарт қосылым орнату үшін, сағат Bluetooth-шлюз функциясы бар құрылғылармен жұмыс істеуі тиіс. Шлюз бен тиісті байланыс құрылғылары бөлек сатып алынуы тиіс. Қосымша ақпарат алу үшін, ресми тұтынушыларды қолдау қызметіне хабарласыңыз.
- Қолданба нұсқасы жаңартылған болуы мүмкін, қолданбаның ағымдағы нұсқасына негізделген нұсқауларды орындаңыз.

Зауыттық параметрлерді қалпына келтіру

Сағаттың артқы жағындағы қақпақты шешіңіз де, сағат жұмыс істеп тұрған кезде металл өткізгіш материалы бар кез келген аккумулятордың жанындағы «Қалпына келтіру» және «Жер» металл нүктелерін 7 секундтан артық жалғаңыз. Сағат бастапқы қалпына келітірілген соң, зауыттық параметрлер қалпына келтіріледі.

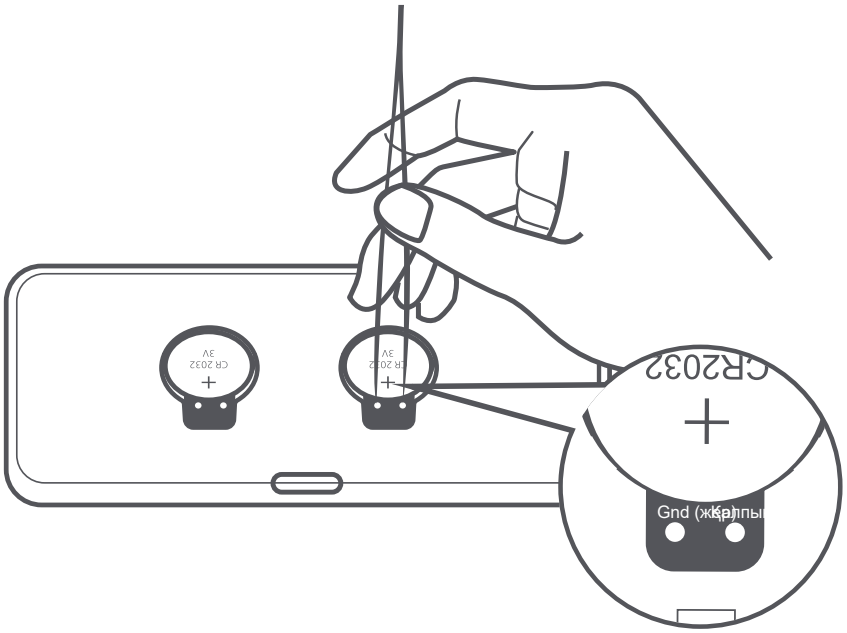

Тазалау және техникалық қызмет көрсету

- Тазалау кезінде сағатқа су кіргізіп алмаңыз.
- Сағаттың беткі қабаты ластанса, бейтарап жуғыш затқа малынған дымқыл жұмсақ шүберекпен сүртіп алуға болады.

Сақтық шаралары

- Желдеткіш саңылауларды суға батырмаңыз.
- Сағат жабысқақ жапсырмамен бекітілген болса, қабырғаға немесе сағатқа зақым келтірмеу үшін, сағатты қабырғадан күшпен тартып шешпеңіз.
- Бұл сағат-термогигрометрді температурасы 0°C-тан төмен ортада қолдануға болмайды. Оны температурасы жоғары немесе ылғалдылығы жоғары қатаң ортадан алыс ұстаңыз.
- Бұл сағат салауатты өмір салтын жеңілдетуге арналған, бірақ ол өлшеу құралы ретінде қолданылмауы керек.

Ақаулықтарды жою

Мәселе	Ықтимал себебі	Шешімі
Дисплей жаңартуын тоқтатты.	Батарея таусылған.	Батареяны ауыстырыңыз.
	Батареяның полярлығын дұрыс емес қосу	Батареяны қайта орнатыңыз.
Сағат дұрыс емес.	Ұзақ уақыт бойы калибрленбеді	Уақытты Mi Home/ Xiaomi Home қолданбасы арқылы калибрлеңіз.
Температура мен ылғалдылық дұрыс емес.	Желдету саңылаулары бөгелген.	Бөгеліп тұрған жерлерді тазалаңыз.
	Желдеткіш саңылауларға су кіреді.	Жақсы желдетілетін жерге қойыңыз немесе жақсылап кептіру үшін шүберек қағазын пайдаланыңыз.

Сипаттамалар

Аты: Xiaomi температура және ылғалдылықты бақылау сағаты
Модель: LYWSD02MMC
Материалдар: АБС + ПК
Тауар өлшемдері: 110 × 55 × 10,1 мм
Таза салмағы: 57 г

Номиналды кернеуі: 3 В ⎓
Батарея түрі: CR2032 (бөлек сатып алу керек)
Сымсыз қосылу мүмкіндігі: Bluetooth® 5.0 (төмен қуатты Bluetooth)
Жұмыс жиілігі: 2402–2480 МГц
Ең жоғары шығыс қуаты: 4 дБм
Уақыт ажыратымдылығы: 1 мин
Температура ауқыты: 0°C–60°C
Температура ажыратымдылығы: 0,1°C
Ылғалдылық ауқымы: 0–99% СЫ
Ылғалдылық ажыратымдылығы: 1% СЫ

Ескерту:
Өнімде және қаптамада көрсетілген сериялық кодтағы 8-шіден 10-шыға дейінгі цифрлар зауыттық кодты білдіреді.

Ескерту:
Пайдаланушы нұсқаулығындағы өнім, қосалқы құралдар мен пайдаланушы интерфейсінің суреттері тек анықтамалық мақсатта берілген. Нақты өнім мен функциялар өнімнің кеңейтімдеріне байланысты өзгеруі мүмкін.

Bluetooth® сөз белгісі мен логотиптері Bluetooth SIG, Inc. компаниясына тиесілі тіркелген сауда белгілері болып табылады және мұндай белгілерді Xiaomi Inc. кез келген пайдалану лицензияға сәйкес жүзеге асырылады. Барлық өнім атаулары, сауда белгілері және тіркелген сауда белгілері тиісті иелерінің меншігі.

CE Осылайша, Miaomiaoce Technology (Beijing) Co., Ltd. компаниясы LYWSD02MMC радио жабдығының 2014/53/EU директивасына сәйкес келетінін мәлімдеиді. ЕО сәйкестік декларациясының толық мәтіні мына интернет мекенжайында қолжетімді:
http://www.mi.com/global/service/support/declaration.html

Осы таңбамен белгіленген барлық өнімдер электрлік және электрондық жабдық қалдығы болып табылады (WEEE 2012/19/EU директивасына сәйкес) және сұрыпталмаған тұрмыстық қалдықтармен араласпауы керек. Оның орнына өзіңіздің қалдық жабдығыңызды үкімет немесе жергілікті билік тағайындаған электрлік және электрондық жабдық қалдықтарын қайта өңдеуге арналған арнайы жинау орнына тапсыру арқылы адам денсаулығы мен ортаны қорғауыңыз керек. Дұрыс кәдеге жарату және қайта өңдеу қоршаған ортаға және адам денсаулығына ықтимал теріс салдарын алдын алуға көмектеседі. Осындай жинау орындарының орналасқан жері мен шарттары туралы қосымша ақпарат алу үшін орнатушыға немесе жергілікті билік органдарына хабарласыңыз.

Техникалық регламенттерге сәйкестік
ТР ТС 020/2011 «Техникалық құралдардың электромагниттік үйлесімділігі»
ТР ЕАЭО 037/2016 «Электротехника және радиолектроника бұйымдарында қауіпті заттарды қолдануды шектеу туралы»

Сақтау температурасы: -20°C және 60°C аралығы
Сақтау ылғалдылығы: 10–95%

1. Өндірілген күні: Қаптамада көрсетілген
2. Өндіруші ел: Қытай
3. Импорттаушының толық ақпараты және сатудан кейінгі қызмет көрсету бөліміне хабарласу үшін ақпарат қаптамада көрсетілген.
4. Сату ережелері мен шарттары: Шектеусіз.
5. Өнім түпнұсқа қаптамада тасымалдануы тиіс. Тасымалдау кезінде өнімді қысуға немесе соққыға ұшыратпаңыз.
6. Егер өнім осы нұсқаулыққа және қолданылатын техникалық стандарттарға қатаң сәйкестікте пайдаланылса, өндіруші белгілеген өнімнің қызмет мерзімі 5 жыл.

Қай компания үшін өндірілген: Xiaomi Communications Co., Ltd.
Өндіруші: Miaomiaoce Technology (Beijing) Co., Ltd. (Mi экожүйесіндегі компания)
Мекенжайы: No. 1-Y1-06, 1F, Tower A, Innovation Building, No. 11 HEPINGLI East Street, Dongcheng District, Beijing, China
Қосымша ақпарат алу үшін www.mi.com сайтына өтіңіз

22
PAP