Xiaomi Truclean W20 Wet Dry Vacuum User Manual • 1
Manual de usuario de Xiaomi Truclean W20 Wet Dry Vacuum • 17
Manuel d'utilisation du Xiaomi Truclean W20 Wet Dry Vacuum • 33
Manuale utente Xiaomi Truclean W20 Wet Dry Vacuum • 49
Руководство пользователя Моющий пылесос Xiaomi Truclean W20 Wet Dry Vacuum • 65
Instrukcja obsługi Odkurzacz do sprzątania na mokro i na sucho Xiaomi Truclean W20 • 81
Xiaomi Truclean W20 Nass-Trocken-Sauger Bedienungsanleitung • 97
Xiaomi Truclean W20 Islak Kuru Dikey Süpürge Kullanım Kılavuzu • 113
Xiaomi Truclean W20 دليل مستخدم المكنسة الكهربائية للتنظيف الرطب والجاف • 129
Xiaomi Truclean W20 מדריך למשתמש שואב אבק רטוב יבש • 145
Manual do utilizador de Aspirador de pó e líquidos W20 Xiaomi Truclean • 161
คู่มือการใช้งาน Xiaomi Truclean W20 เครื่องดูดฝุ่นแบบเปียกและแห้ง • 177
Máy hút bụi khô ướt Xiaomi Truclean W20Hướng dẫn sử dụng • 193
Panduan Pengguna Xiaomi Truclean W20 Wet Dry Vacuum • 209
Посібник користувача Пилосос Xiaomi Truclean W20 Wet Dry Vacuum • 229
Дымқыл және құрғақ тазалауға арналған Xiaomi Truclean W20 шаңсорғышы пайдаланушы нұсқаулығы • 245

Safety Instructions

This product is for household use only. Read this manual carefully before use, and retain it for future reference.

- This appliance can be used by children aged from 8 years and above and persons with reduced physical, sensory or mental capabilities or lack of experience and knowledge if they have been given supervision or instruction concerning use of the appliance in a safe way and understand the hazards involved. Children shall not play with the appliance. Cleaning and user maintenance shall not be made by children without supervision.
- This appliance contains batteries that are only replaceable by skilled persons.
- Do not expose the appliance or battery to excessive temperatures.
- Be aware of the risk of terminals of the battery-operated appliance or battery being short-circuited by metal objects.
- Do not touch the plug or any part of the vacuum with wet hands.
- This vacuum is for indoor use only. Do not use or install it in outdoor, industrial, or commercial environments. Do not use the base station in humid environments such as bathrooms.
- A hazard may occur if the appliance runs over the supply cord.
- The plug must be removed from the socket-outlet before cleaning or maintaining the appliance.
- To reduce the risk of fire, explosion, or personal injury, check before use to make sure the power supply is undamaged. Do not use the vacuum if the power supply is damaged.
- Do not immerse the vacuum or the self-cleaning charging dock in water or other liquids for cleaning.
- Clean the dirty water tank in time to avoid the decrease of suction and overheating of the motor caused by obstruction. Otherwise, the service life of the vacuum may be affected.
- Do not use the vacuum if the roller brushbar, the dirty water tank, and the filter are not installed in place.
- Make sure to turn off the vacuum before cleaning or replacing the roller brushbar.
- Do not use the vacuum to clean gasoline and other flammable or explosive liquids, or toxic solutions like chlorine bleach, ammonia, and drain cleaners.
- Do not use the vacuum to clean the toner from laser printers and copiers to avoid fire or explosions.
- Do not use the vacuum to pick up smoking or burning materials such as charcoal, cigarette butts, or matches.
- Do not use the vacuum to pick up sharp or hard objects, such as glass, nails, screws, or coins, which may damage the vacuum.
- Do not use the vacuum to clean stains of thick oily substances, strong adhesives, or dyes, such as shoe polish, paints, and pigments.
- Keep loose clothing and the parts of the body, such as hairs, and fingers away from the vacuum's openings and moving parts.
- Do not put any object into the vacuum's openings, nor use the vacuum with any opening blocked. Keep free of dust, lint, hair, or other items which may reduce airflow.
- Do not shake the vacuum up and down or hit it violently to prevent dirty water from flowing into the motor.
- Do not lift or move the vacuum while the motor is operating, nor tilt it to one side or lay it flat to prevent dirty water from entering the motor.
- Do not lean the vacuum on unstable objects such as chairs or tables, or it may fall off and cause damage or injury.
- Do not charge or store the vacuum near heat sources or in humid areas, such as by a radiator or in a kitchen or bathroom.
- Only use replacement parts that are approved by Xiaomi.
- Do not repair the vacuum on your own when it breaks down or has problems like electric leakage, overheating motor, making unusual sounds, overheating main body, giving off bad odors, or weak suction.
- If the charger or battery becomes damaged, it must be replaced with a genuine component purchased from the manufacturer or after-sales service department.
- Keep the cleaning brush out of reach of children.
- Please be extra careful when using the vacuum to clean stairs.
- Fire Hazard Warning: Do not apply any type of fragrance to the vacuum's filter. These types of products are known to contain flammable chemicals which may cause the vacuum to catch fire.
- Strictly follow the instructions in this user manual to charge the vacuum at an ambient temperature of 6°C to 40°C. Improper charging may result in damage to the battery.
- Please strictly follow the instructions in this user manual when using the vacuum. Users are responsible for any loss or damage that may arise from improper use of the vacuum.
- WARNING: Only use the supply unit provided with this appliance.
- WARNING: For the purposes of recharging the battery, only use the detachable supply unit provided with this appliance.
- Use only with BLJ15WJ260050P-V supply unit.

Regulatory Compliance Information

EU Declaration of Conformity

We, Beijing Shunzao Technology Co., Ltd., hereby declare that this equipment is in compliance with the applicable Directives and European Norms, and amendments. The full text of the EU declaration of conformity is available at the following internet address: http://www.mi.com/global/service/support/declaration.html

WEEE Disposal and Recycling Information

All products bearing this symbol are waste electrical and electronic equipment (WEEE as in directive 2012/19/EU) which should not be mixed with unsorted household waste. Instead, you should protect human health and the environment by handing over your waste equipment to a designated collection point for the recycling of waste electrical and electronic equipment, appointed by the government or local authorities. Correct disposal and recycling will help prevent potential negative consequences to the environment and human health. Please contact the installer or local authorities for more information about the location as well as terms and conditions of such collection points.

Accessory List

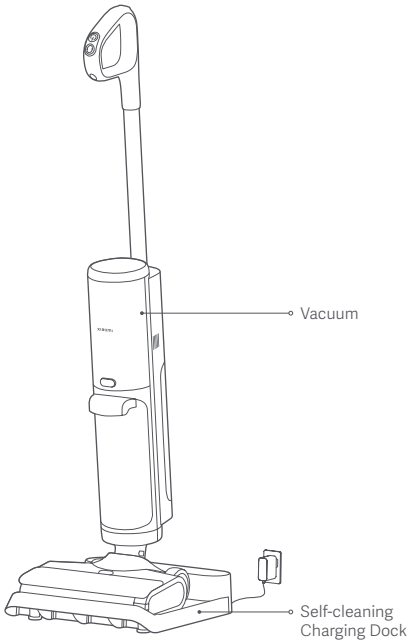

Pre-installed Accessories on Vacuum

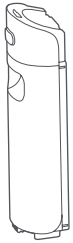

Clean Water Tank

Dirty Water Tank

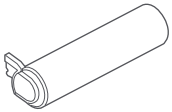

Roller Brushbar

Roller Brushbar Cover

Filter

Accessories for Installing on the Self-cleaning Charging Dock

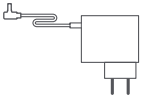

Power Supply

Other Accessories

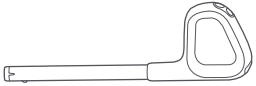

Handle

Cleaning Brush
(Press the button and simultaneously rotate the cutter to pull it out.)

Note: Illustrations of product, accessories, and user interface in the user manual are for reference purposes only. Actual product and functions may vary due to product enhancements.

Product Overview

Vacuum

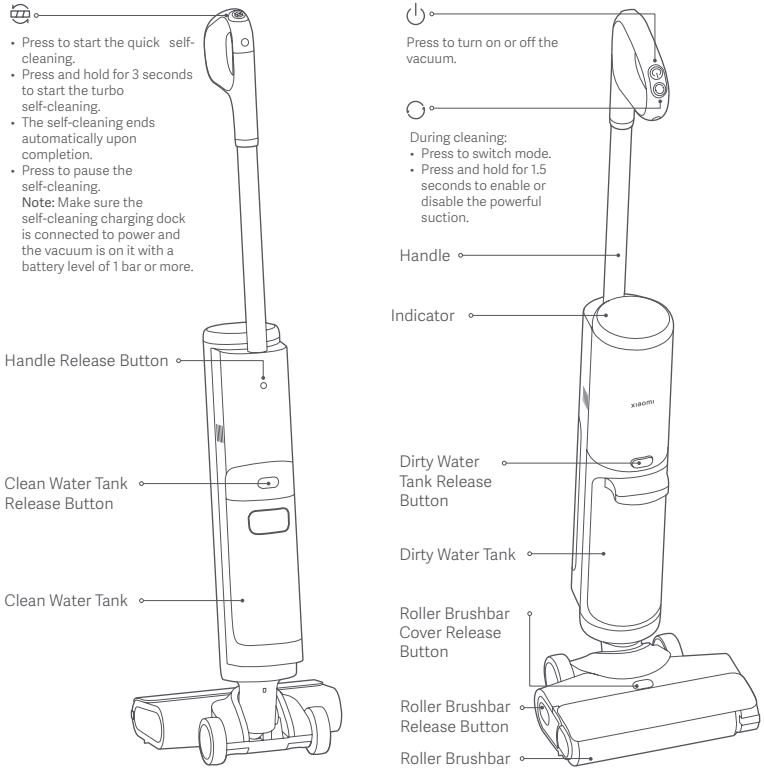

Indicator

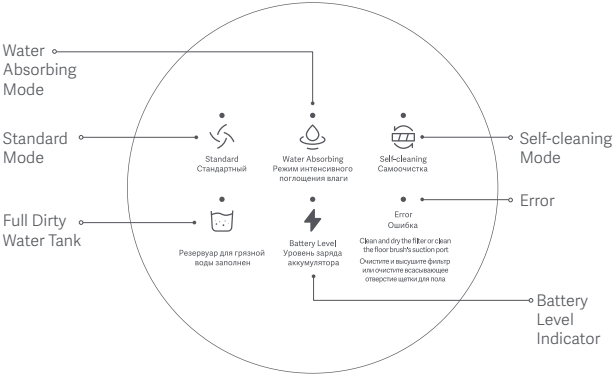

Battery level indicator description:

Breathing: Charging

Orange: Battery level < 15%

Green: Battery level ≥ 15%

Note: Only when the vacuum is connected to the self-cleaning charging dock and the battery level indicator is green, the self-cleaning function will work.

Self-cleaning Charging Dock

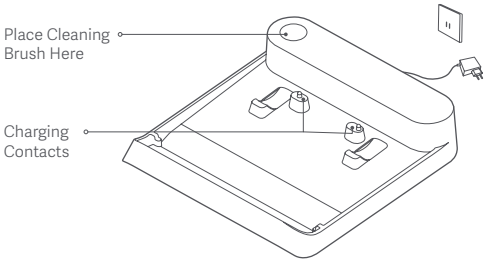

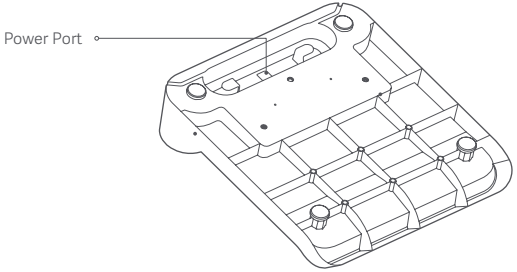

Clean Water Tank

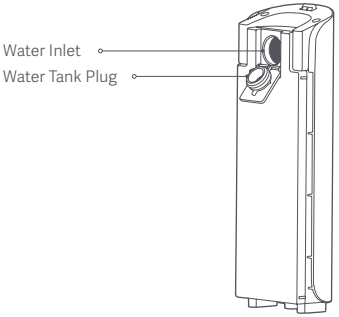

Dirty Water Tank

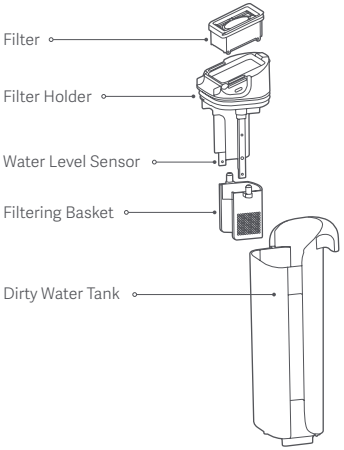

How to Install

Installing the Handle

Insert the handle into the vacuum. The handle is installed when you hear a click.

Caution: Make sure that the handle is secured in place after installation.

Removing the Handle

Use a non-sharp tool, such as a chopstick, to press and hold the handle release button on the back of the vacuum, and simultaneously pull the handle upwards vertically.

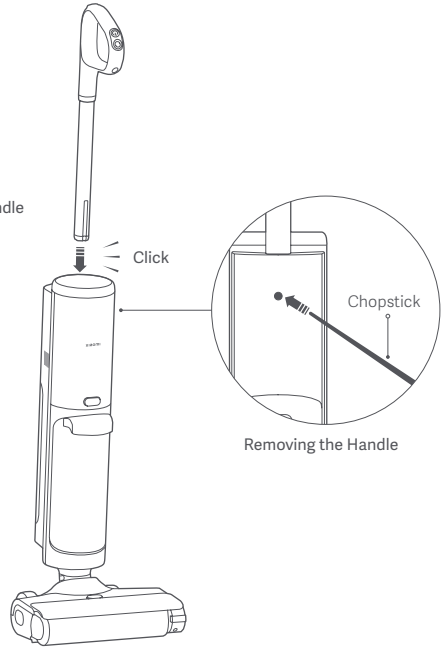

Installing the Handle

Removing the Handle

Installing the Self-cleaning Charging Dock

1. Connecting to the power supply

   Plug the power supply into the power port at the bottom of the self-cleaning charging dock, then wind and store the excess power cord.

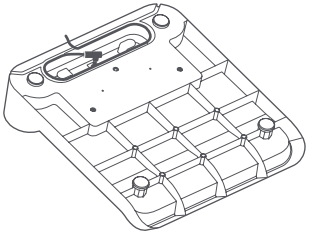

2. Connecting to power

   Place the self-cleaning charging dock on a flat floor, and plug the power supply into an electrical outlet that meets the requirements to connect to power.

   Note: Do not place the self-cleaning charging dock near heat sources or in humid areas, such as by a radiator, in a kitchen, or in a bathroom.

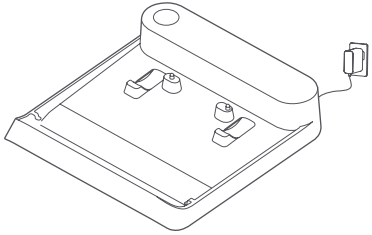

3. Storing the cleaning brush

   Store the cleaning brush in the self-cleaning charging dock as illustrated.

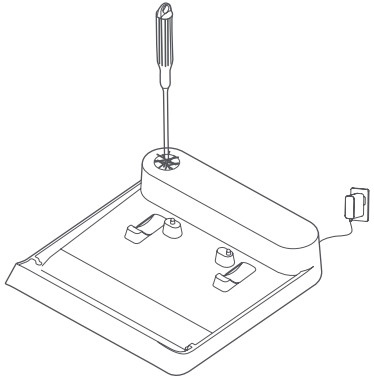

Charging

After connecting the self-cleaning charging dock to power, align the charging contacts at the bottom of the vacuum's floor brush with the charging contacts on the dock. The vacuum starts charging when you hear the beep.

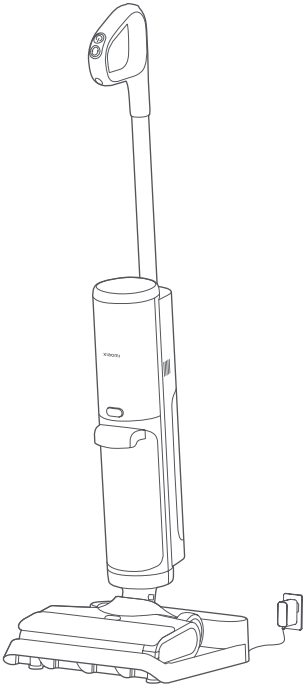

Note: Fully charge the vacuum before first use and after each use. The total charging time is about 5 hours.

How to Use

Water Adding

1. Press the clean water tank release button, and simultaneously pull the tank out.

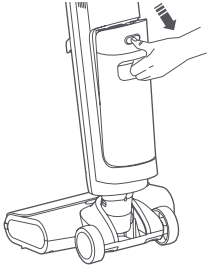

2. Open the clean water tank plug, slowly fill the tank with clean water, and insert the plug back. Then reinstall the clean water tank to the vacuum. It is secured in place when you hear a click.

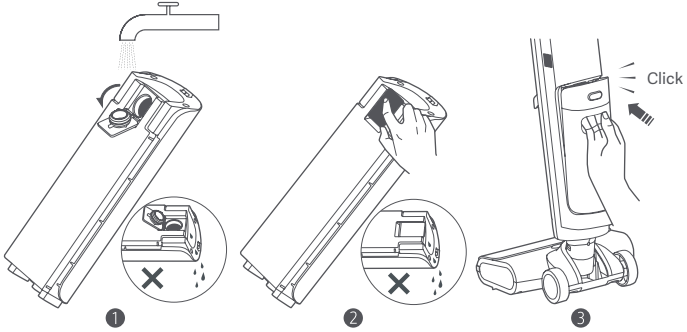

Notes:

- Do not lay the clean water tank flat when or after adding water. Do not tilt the tank after filling it up to avoid water overflow.
- Do not add hot water or non-genuine detergents and disinfectants, or the vacuum may be damaged.

Turning on

- Remove the vacuum from the self-cleaning charging dock, step on the floor brush with one foot and pull back the handle to tilt the vacuum.
- Press the button ⏻ to turn on the vacuum.

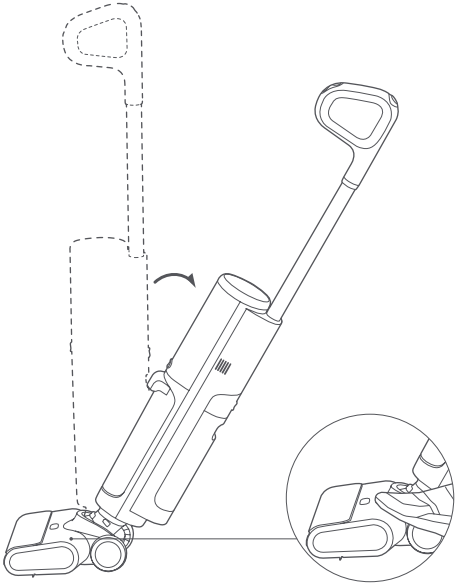

Switching Modes

- Press the button ◯ to switch between the modes of standard and water absorbing.
- During cleaning, press and hold the button ◯ for 1.5 seconds to enable or disable the powerful suction.

"Standard Mode"	"Water Absorbing Mode"
Daily stains cleaning	Water stains cleaning and quickly water absorbing (not for vacuuming dust)

Pausing/Turning off

When the vacuum is operating, step on its floor brush by one foot to hold it upright to pause cleaning, or press the button ⏻ to turn it off. To avoid dirty water residues, the vacuum will continue operating for a few seconds before turning off. Place the vacuum back onto the self-cleaning charging dock after it completely stops working.

Notes:

- Dirt may fall out if the floor brush is off the ground when the vacuum crosses the door threshold, which is normal.
- Put the vacuum back onto the self-cleaning charging dock properly after using it to prevent the vacuum from tipping over due to improper placement.
- Do not lift the vacuum vertically as illustrated to prevent dirty water from flowing out.

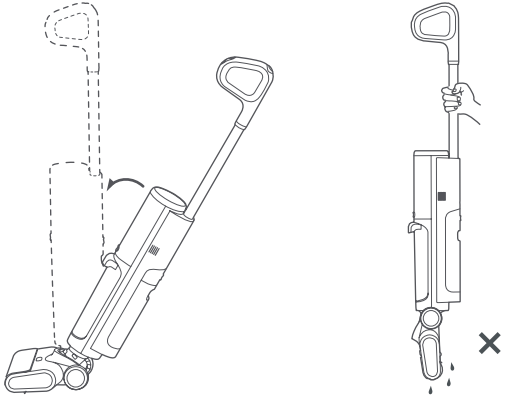

When the vacuum is paused or turned off, pull the handle backward to take the vacuum to the self-cleaning charging dock with the help of wheels. Then put the vacuum on the charging dock for storage, charging, and self-cleaning.

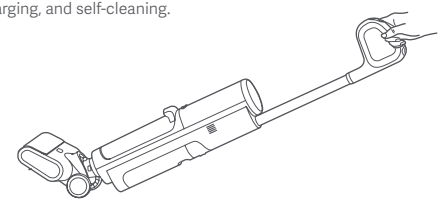

Using Scenarios

The vacuum can be used to clean different types of hard-surface flooring such as wood, tile, and marble.

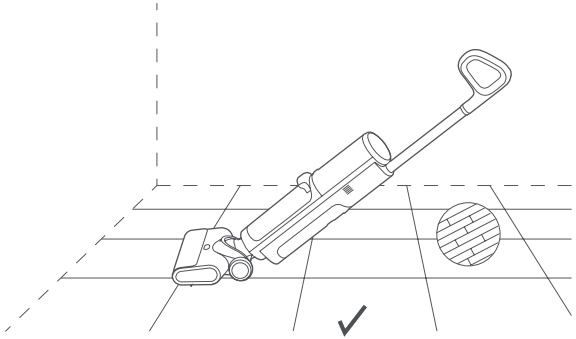

Caution: Do not tilt the vacuum forward or lay it flat while it is operating, or dirty water may flow into the vacuum and cause damage.

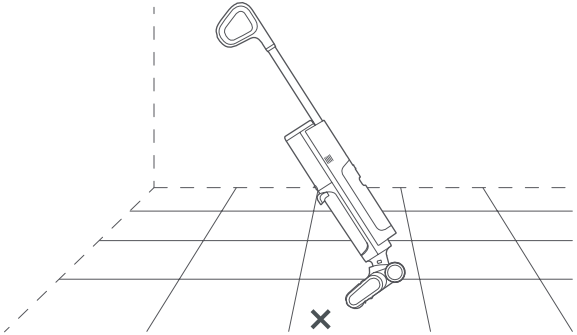

Caution: Do not use the vacuum on fabric surfaces, such as carpets and blankets.

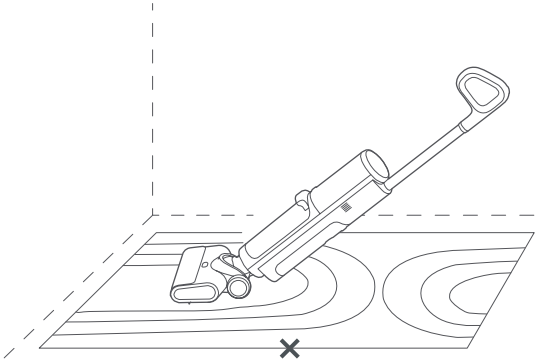

Caution: Do not tilt the vacuum more than 140° to avoid water leakage.

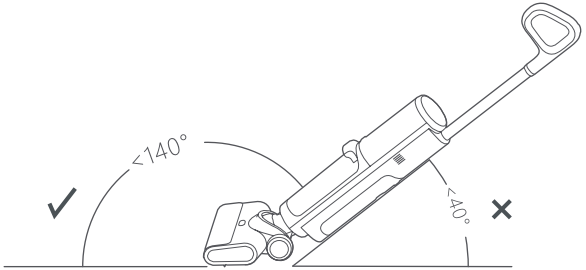

Self-cleaning

- While the vacuum is being charged and the battery level indicator is green, press the button to start the quick self-cleaning, or press and hold for 3 seconds to start the turbo self-cleaning.
- Press the button or the button to stop self-cleaning.
- The quick self-cleaning takes about 2 minutes, and the turbo self-cleaning takes about 4 minutes. The self-cleaning ends automatically upon completion.

  Notes:
  - It is recommended to perform self-cleaning after each use.
  - Clean the dirty water tank in time after self-cleaning to prevent odors.
  - During self-cleaning, the roller brushbar will be automatically dried at a high speed. However, it is still recommended to thoroughly clean and air-dry the roller brushbar after each self-cleaning to avoid any odors.
  - It is recommended to regularly clean parts that cannot be cleaned by self-cleaning, such as the roller brushbar cover and the parts around the suction port.

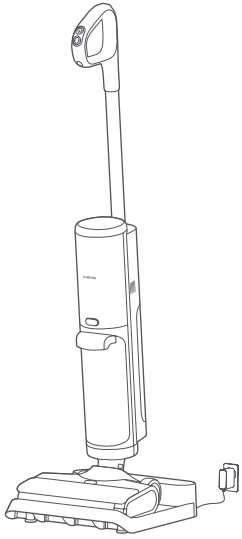

Care & Maintenance

Caution: Clean and maintain the relevant components when the vacuum is paused in the upright position or turned off.

Maintenance Frequency

Component	Recommended Maintenance Frequency
Dirty water tank components (including the dirty water tank, the water level sensor, and the filtering basket)	Clean after each use.
Dirty water pipeline	Clean after each use.
Floor brush	Clean once a week, depending on the dirtiness.
Roller Brushbar	Self-cleaning is required after each use.
Filter	Clean once a week.
Self-cleaning Charging Dock	Clean once a week.

Replacement Frequency

Note: The following recommended replacement frequencies are for reference only. Components should be replaced promptly if damaged.

Component	Recommended Maintenance Frequency
Roller Brushbar	3–6 months
Filter	3–6 months

Cleaning the dirty water tank and its components

1. Press the dirty water tank release button, and simultaneously pull the tank out.

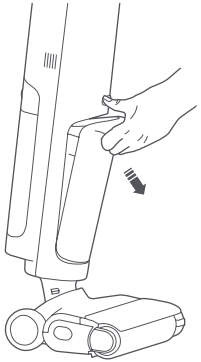

2. Pull up the filter holder at the top of the dirty water tank to remove it, and then empty the tank.

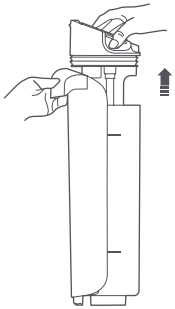

3. Remove the filter from the filter holder, and then rinse the dirty water tank, the filter, the water level sensor on the filter holder, and the filtering basket until they are clean.

   Notes:

   - The cleaning brush can be used to assist in cleaning.
   - It is recommended to open the cover at the bottom of the filter to clean it thoroughly and air-dry it after cleaning to prevent any odors.
   - Clean the water level sensor frequently to avoid the detection accuracy being affected by the stains adhered to the sensor.

4. Reinstall the filter and the filtering basket onto the filter holder, and put the filter holder into the dirty water tank. Then install the dirty water tank into the vacuum. The tank is secured in place when you hear a click.

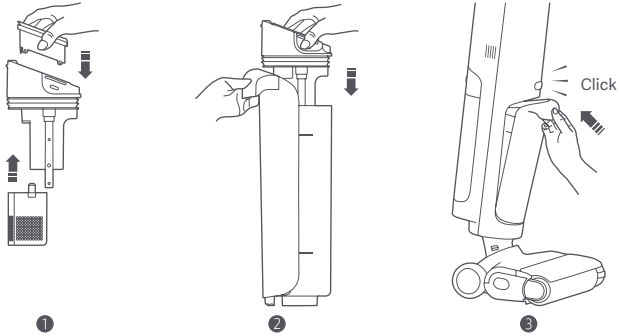

Cleaning the floor brush

1. Press the roller brushbar cover release button to remove the roller brushbar cover.

   Note: Do not remove the roller brushbar while the vacuum is on the self-cleaning charging dock.

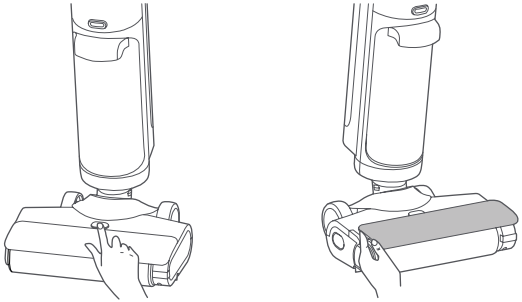

❶ ❷

2. Press the roller brushbar release button and pull out the roller brushbar as illustrated.

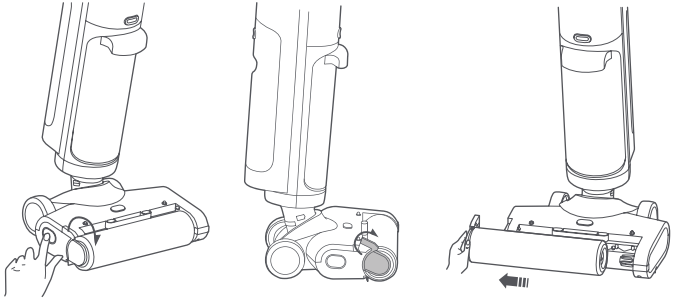

❶ ❷ ❸

3. Press the button and simultaneously rotate the cutter to pull it out. Then use the cutter to cut the hair entangled on the roller brushbar and the floor brush.

❶

❷

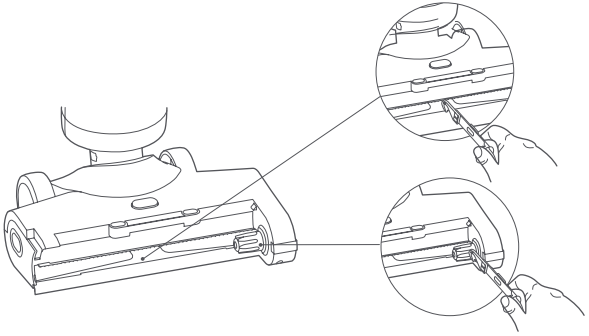

❸

4. Use tap water to rinse the roller brushbar and its cover until they are clean, and air-dry the roller brushbar to prevent odors.

   Note: Do not expose the roller brushbar to direct sunlight.

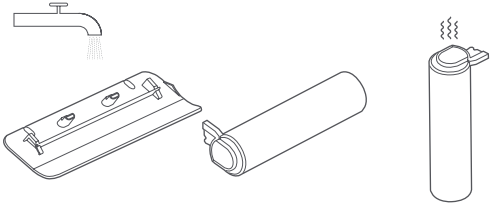

5. Use a dry cloth or paper towel to remove the hair, dirt, and foreign objects blocked at the suction port.

   Cautions:

   - Do not rinse the floor brush directly.
   - To avoid any injury, keep away from the toothed part during cleaning.

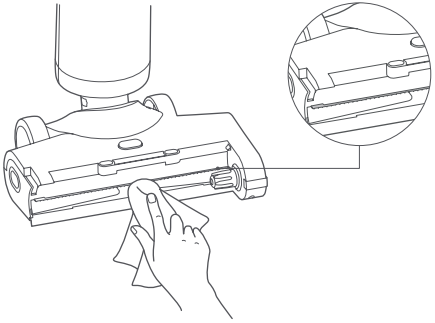

6. Reinstall the roller brushbar and its cover in order. When reinstalling the roller brushbar cover, align it with the mounting position, and it is secured in place when you hear a click.

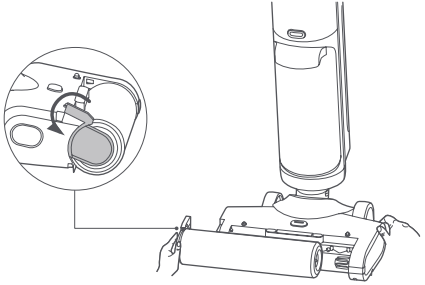

❶

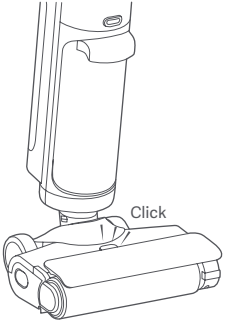

❷

Cleaning the dirty water pipeline

Remove the dirty water tank, and clean the dirty water pipeline with the cleaning brush as illustrated.

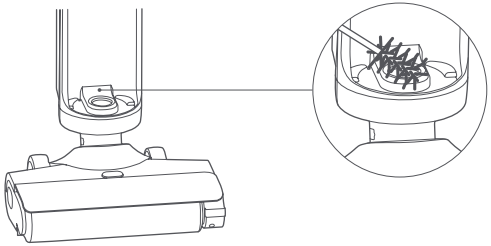

Cleaning the self-cleaning charging dock

Use a dry cloth or paper towel to clean the dust from the self-cleaning charging dock.

Note: Do not rinse the self-cleaning charging dock directly with water to prevent short circuits.

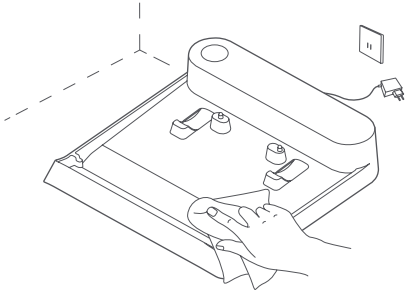

Troubleshooting

When the vacuum is operating improperly, it will display an error message via indicator and beepings. Refer to the table below or scan the QR code on the vacuum to find the solution. If the error persists with the solutions, please contact the after-sales service team in time.

Indicator	Beeping	Solution
Full Dirty Water Tank	Beep three times	Clean the dirty water tank and reinstall it.
Error	Beep three times	Check the suction port of the floor brush, the dirty water pipeline, the filter, or the filtering basket for any blockage and clean them.

Common Issue

Common Issue	Possible Cause	Solution
The vacuum does not work.	The battery is depleted.	Fully charge the vacuum before use.
	The battery has overheating protection.	Try again after the battery temperature returns to normal.
	The dirty water tank is full.	Clean the dirty water tank and reinstall it.
	The filter or the filtering basket is blocked.	Clean the filter and the filtering basket before use.
	The suction port of the floor brush or the dirty water pipeline is blocked	Clean the suction port of the floor brush and the dirty water pipeline.
	The roller brushbar is tangled with foreign objects.	Clean the roller brushbar.
The vacuum cannot recycle dirty water properly.	The filter is not installed.	Install the filter before use.
	The filter or the filtering basket is blocked.	Clean the filter and the filtering basket before use.
A false alert for a full dirty water tank is triggered.	The water level sensor is dirty.	Clean the water level sensor.

Common Issue	Possible Cause	Solution
The vacuum cannot be charged.	The self-cleaning charging dock is not connected to power.	Use the original power supply to charge the self-cleaning charging dock.
	The power supply being used is not original.	Use the original power supply.
The vacuum cannot carry out self-cleaning.	The dirty water tank is full.	Clean the dirty water tank and reinstall it.
	The battery is low or depleted.	Carry out self-cleaning when the battery level is sufficient.
	The self-cleaning charging dock is not connected to power.	Use the original power supply to charge the self-cleaning charging dock.

Specifications

Xiaomi Truclean W20 Wet Dry Vacuum			
Name	Wet and Dry Vacuum Cleaner	Model	C305HW
Rated Voltage	21.6 V ⎓	Rated Power	200 W
Charging Voltage	26.0 V ⎓	Net Weight	4.2 kg
Power Consumption	Off mode: ≤0.5 W	Time to Enter the Condition	Off mode: ≤20 min
Self-cleaning Charging Dock			
Name	Charging Dock	Model	C305HW-JZ
Rated Output	26.0 V ⎓ 0.5 A	Rated Input	26.0 V ⎓ 0.5 A
Net Weight	0.55 kg		
Power Supply			
Manufacturer	Zhongshan Baolijin Electronic Co., Ltd.		
Model	BLJ15WJ260050P-V	Average Active Efficiency	85.1%
Rated Input	100–240 V ~ 50/60 Hz 0.5 A	Efficiency at Low Load (10%)	73.9%
Rated Output	26.0 V ⎓ 0.5 A 13.0 W	No-load Power Consumption	0.08 W

Environmental Notice

The rechargeable lithium-ion battery pack of this vacuum cleaner contains chemicals that may pollute the environment. Before disposing of the vacuum cleaner, remove the batteries and then discard them at an appropriate recycling facility.
The battery must be removed from the appliance before it is scrapped.
The appliance must be disconnected from the supply mains when removing the battery.
The battery is to be disposed of safely.

CAUTIONS:

- Make sure the vacuum cleaner is disconnected from power and the batteries are fully drained before battery removal.
- Take the removed batteries to the professional recycling facility to properly dispose of them.
- Do not leave the batteries in a high-temperature environment; otherwise, they may explode.
- In the event of a battery leak, avoid contact with the liquid. If the liquid enters the eyes, rinse with plenty of water and seek medical attention immediately.

Steps to Remove the Battery:

1. Use a non-sharp tool to press and hold the handle release button on the back of the vacuum, and simultaneously pull the handle upwards vertically.
2. Use a non-sharp tool to remove the indicator's top cover assembly.
3. Remove the dirty water tank and the clean water tank.
4. Press the roller brushbar cover release button to remove the roller brushbar cover.
5. Press the roller brushbar release button to remove the roller brushbar.
6. Loosen the screws from the bottom of the floor brush to remove the floor brush's top cover.
7. Use a non-sharp tool to remove the fixing cover of the connector, and then separate the floor brush from the vacuum.
8. Unscrew the bottom cover, the front cover, and the rear cover to open the vacuum.
9. Unscrew the battery pack cover and unplug the battery assembly to remove the batteries.

WARRANTY NOTICE

THIS WARRANTY GIVES YOU SPECIFIC RIGHTS, AND YOU MAY HAVE OTHER RIGHTS CONVEYED BY LAWS OF YOUR COUNTRY, PROVINCE OR STATE. INDEED, IN SOME COUNTRIES, PROVINCES OR STATES, CONSUMER LAW MAY IMPOSE A MINIMUM WARRANTY PERIOD. OTHER THAN AS PERMITTED BY LAW, XIAOMI DOES NOT EXCLUDE, LIMIT OR SUSPEND OTHER RIGHTS YOU MAY HAVE. FOR A FULL UNDERSTANDING OF YOUR RIGHTS WE INVITE YOU TO CONSULT THE LAWS OF YOUR COUNTRY, PROVINCE OR STATE.

1. LIMITED PRODUCT WARRANTY

XIAOMI warrants that the Products are free from defects in materials and workmanship under normal use and use in accordance with the respective Product user manual, during the Warranty Period. The duration and conditions related to the legal warranties are provided by respective local laws. For more information about the consumer warranty benefits, please refer to Xiaomi's official website https://www.mi.com/global/support/warranty.

Xiaomi warrants to the original purchaser that its Xiaomi Product will be free from defects in materials and workmanship under normal use in the period mentioned above.

Xiaomi does not guarantee that the operation of the Product will be uninterrupted or error free.

Xiaomi is not liable for damages arising from non-compliance with the instructions related to the use of the Product.

2. REMEDIES

If a hardware defect is found and a valid claim is received by Xiaomi within the Warranty Period, Xiaomi will either (1) repair the product at no charge, (2) replace the product, or (3) refund the Product, excluding potential shipping costs.

3. HOW TO OBTAIN WARRANTY SERVICE

To obtain warranty service, you must deliver the Product, in its original packaging or similar packaging providing an equal degree of Product protection, to the address specified by Xiaomi. Except to the extent prohibited by applicable law, Xiaomi may require you to present proofs or proof of purchase and / or comply with registration requirements before receiving warranty service.

4. EXCLUSIONS AND LIMITATIONS

Unless otherwise stipulated by Xiaomi, this Limited Warranty applies only to the Product manufactured by or for Xiaomi and identifiable by the trademarks, trade name or "Xiaomi" or "Mi" logo.

The Limited Warranty does not apply to any (a) Damage due to acts of nature or God, for example, lightning strikes, tornadoes, flood, fire, earthquake or other external causes; (b) Negligence; (c) Commercial use; (d) Alterations or modifications to any part of the Product; (e) Damage caused by use with non-Xiaomi products; (f) Damage caused by accident, abuse or misuse; (g) Damage caused by operating the Product outside the permitted or intended uses described by Xiaomi or with improper voltage or power supply; or (h) Damage caused by service (including upgrades and expansions) performed by anyone who is not a representative of Xiaomi.

It is your responsibility to backup any data, software, or other materials you may have stored or preserved on the product. It is likely that the data, software or other materials in the equipment will be lost or reformatted during the service process, Xiaomi is not responsible for such damage or loss.

No Xiaomi reseller, agent, or employee is authorized to make any modification, extension, or addition to this Limited Warranty. If any term is held to be illegal or unenforceable, the legality or enforceability of the remaining terms shall not be affected or impaired.

Except as prohibited by laws or otherwise promised by Xiaomi, the after-sales services shall be limited to the country or region of the original purchase.

Products which were not duly imported and/or were not duly manufactured by Xiaomi and/or were not duly acquired from Xiaomi or a Xiaomi's official seller are not covered by the present warranties. As per applicable law you may benefit from warranties from the non-official retailer who sold the product. Therefore, Xiaomi invites you to contact the retailer from whom you purchased the product. The present warranties do not apply in Hong Kong and Taiwan.

5. MPLIED WARRANTIES

Except to the extent prohibited by applicable law, all implied warranties (including warranties of merchantability and fitness for a particular purpose) will have a limited duration up to a maximum duration of this limited warranty. Some jurisdictions do not allow limitations on the duration of an implied warranty, so the above limitation will not be applied in these cases.

6. DAMAGE LIMITATION

Except to the extent prohibited by applicable law, Xiaomi shall not be liable for any damages caused by accidents, indirect, special or consequential damages, including but not limited to loss of profits, revenue or data, damages resulting from any breach of express or implied warranty or condition, or under any other legal theory, even if Xiaomi has been informed of the possibility of such damages. Some jurisdictions do not allow the exclusion or limitation of special, indirect, or consequential damages, so the above limitation or exclusion may not apply to you.

7. XIAOMI CONTACTS

For customers, please visit the website: https://www.mi.com/global/support/warranty

The contact person for the after-sale service may be any person in Xiaomi's authorized service network, Xiaomi's authorized distributors or the final vendor who sold the products to you. If in doubt please contact the relevant person as Xiaomi may identify.

Instrucciones de seguridad

Este producto es exclusivo para uso doméstico. Lea detenidamente este manual antes de usar el producto y consérvelo para futuras consultas.

- Este aparato puede ser utilizado por niños a partir de 8 años y por personas con capacidades físicas, sensoriales o mentales reducidas o con falta de experiencia y conocimientos si han recibido supervisión o instrucciones sobre el uso del aparato de forma segura y comprenden los peligros que conlleva. Los niños no deben jugar con el aparato. La limpieza y el mantenimiento por parte del usuario no deben realizarse por niños sin supervisión de un adulto.
- Este aparato contiene baterías que solo deben ser reemplazadas por operarios expertos.
- No exponga el aparato ni la batería a temperaturas excesivas.
- Tenga en cuenta el riesgo de cortocircuito de los bornes del aparato que funciona con batería o de la batería con objetos metálicos.
- No toque el enchufe ni ninguna otra parte de la aspiradora con las manos mojadas.
- Esta aspiradora es exclusiva para uso en interiores. No la utilice ni la instale en entornos exteriores, industriales o comerciales. No utilice la estación base en ambientes húmedos, como los baños.
- Puede producirse una situación de peligro si el aparato pasa por encima del cable de alimentación.
- El enchufe debe retirarse de la toma antes de limpiar o realizar el mantenimiento del aparato.
- Para reducir los riesgos de incendio, explosión o lesiones personales, antes de usar el producto, compruebe que la fuente de alimentación no presente daños. No utilice la aspiradora si la fuente de alimentación está dañada.
- No sumerja la aspiradora ni la base de carga con autolimpieza en agua u otros líquidos para limpiarlos.
- Limpie el depósito de agua sucia a tiempo para evitar la disminución de la aspiración y el sobrecalentamiento del motor provocado por obstrucciones. De lo contrario, la vida útil de la aspiradora podría verse afectada.
- No utilice la aspiradora si el cepillo tipo rodillo, el depósito de agua sucia y el filtro no están instalados correctamente.
- Asegúrese de apagar la aspiradora antes de limpiar o sustituir el cepillo tipo rodillo.
- No utilice la aspiradora para limpiar gasolina y otros líquidos inflamables o explosivos, o soluciones tóxicas como el blanqueador de cloro, el amoníaco y limpiadores de tuberías.
- No utilice la aspiradora para limpiar el tóner de las impresoras y copiadoras láser para evitar incendios o explosiones.
- No utilice la aspiradora para recoger materiales para fumar o para quemar, como carbón, colillas de cigarrillos o fósforos.
- No utilice la aspiradora para recoger objetos afilados o duros, como vidrio, clavos, tornillos o monedas, que puedan dañar la aspiradora.
- No utilice la aspiradora para limpiar manchas de sustancias grasas espesas, adhesivos fuertes o tintes, como betún, pinturas y pigmentos.
- Mantenga la ropa suelta y las partes del cuerpo, como el cabello y los dedos, lejos de las aberturas y las partes móviles de la aspiradora.
- No meta objetos en las aberturas de la aspiradora, ni utilice la aspiradora si tiene alguna abertura bloqueada. Mantenga el producto libre de polvo, pelusas, pelos y otros elementos, ya que podrían reducir el flujo de aire.
- No sacuda la aspiradora hacia arriba y hacia abajo ni la golpee violentamente para impedir que el agua sucia fluya hacia el motor.
- No levante ni mueva la aspiradora mientras el motor esté en funcionamiento, tampoco la incline hacia los lados ni la coloque en posición horizontal para evitar que entre agua sucia en el motor.
- No coloque la aspiradora sobre objetos inestables como sillas o mesas, ya que, de lo contrario, puede caer y provocar daños o lesiones personales.
- No cargue ni guarde la aspiradora cerca de fuentes de calor ni en zonas húmedas, como cerca de radiadores, o en cuartos de baño o cocinas.
- Utilice únicamente las piezas de repuesto aprobadas por Xiaomi.
- No repare la aspiradora por su cuenta cuando se averíe o cuando tenga problemas de fugas eléctricas, sobrecalentamiento del motor, emisión de sonidos extraños, sobrecalentamiento del cuerpo principal, emisión de malos olores o aspiración débil.
- Si se daña el cargador o la batería, deberá reemplazarlos por un recambio original del fabricante o del departamento del servicio posventa.
- Mantenga el cepillo de limpieza fuera del alcance de los niños.
- Tenga mucho cuidado al usar la aspiradora para limpiar escaleras.
- Advertencia de peligro de incendio: No aplique ningún tipo de fragancia al filtro de la aspiradora. Se sabe que estos tipos de productos contienen productos químicos inflamables que pueden hacer que la aspiradora se incendie.
- Siga estrictamente las instrucciones de este manual de usuario para cargar la aspiradora a una temperatura ambiente de entre 6 °C y 40 °C. Una carga inadecuada puede dañar la batería.
- Siga estrictamente las instrucciones incluidas en este manual de usuario cuando utilice la aspiradora. Los usuarios serán responsables de las pérdidas o los daños provocados por el uso indebido de la aspiradora.
- ADVERTENCIA: Utilice únicamente la unidad de alimentación suministrada con este aparato.
- ADVERTENCIA: Para recargar la batería, utilice únicamente la unidad de alimentación desmontable que se proporciona con este aparato.
- Solo se debe utilizar la unidad de alimentación BLJ15WJ260050P-V.

Información sobre el cumplimiento de la normativa

Declaración de conformidad de la UE

Nosotros, Beijing Shunzao Technology Co., Ltd., por la presente, declaramos que el equipo cumple con las Directivas y Normas Europeas aplicables y las enmiendas. Encontrará el texto completo de la declaración de conformidad de la UE en esta dirección de Internet: http://www.mi.com/global/service/support/declaration.html

Directiva RAEE de información de eliminación y reciclaje

Todos los productos que llevan este símbolo son residuos de aparatos eléctricos y electrónicos (RAEE según la directiva 2012/19/UE) que no deben mezclarse con residuos domésticos sin clasificar. En su lugar, debe proteger la salud humana y el medio ambiente entregando sus equipos de desecho a un punto de recogida para el reciclaje de residuos de equipos eléctricos y electrónicos, designado por el gobierno o las autoridades locales. La eliminación y el reciclado correctos ayudarán a evitar posibles consecuencias negativas para el medio ambiente y la salud humana. Póngase en contacto con el instalador o con las autoridades locales para obtener más información sobre la ubicación y las condiciones de dichos puntos de recogida.

Lista de accesorios

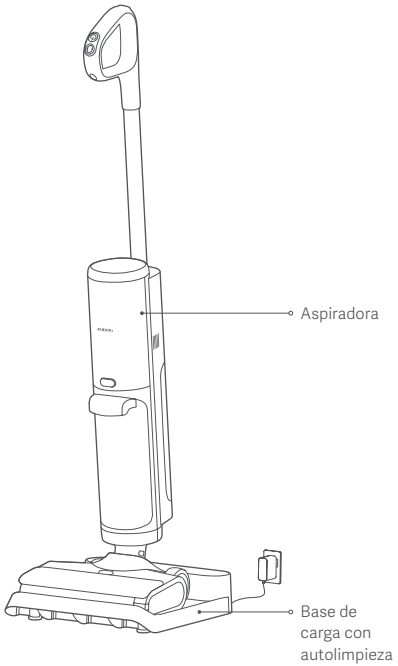

Accesorios preinstalados en la aspiradora

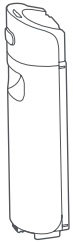

Depósito de agua limpia

Depósito de agua sucia

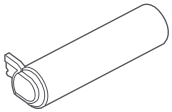

Cepillo tipo rodillo

Cubierta del cepillo tipo rodillo

Filtro

Accesorios para instalar en la base de carga con autolimpieza

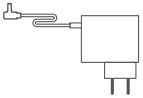

Fuente de alimentación

Otros accesorios

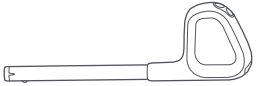

Mango

Cepillo de limpieza
(Pulse el botón y gire simultáneamente la cuchilla para extraerla).

Nota: Las ilustraciones del producto, los accesorios y la interfaz de usuario del manual de usuario son solo para fines de referencia. El producto y las funciones actuales pueden variar debido a mejoras del producto.

Descripción del producto

Aspiradora

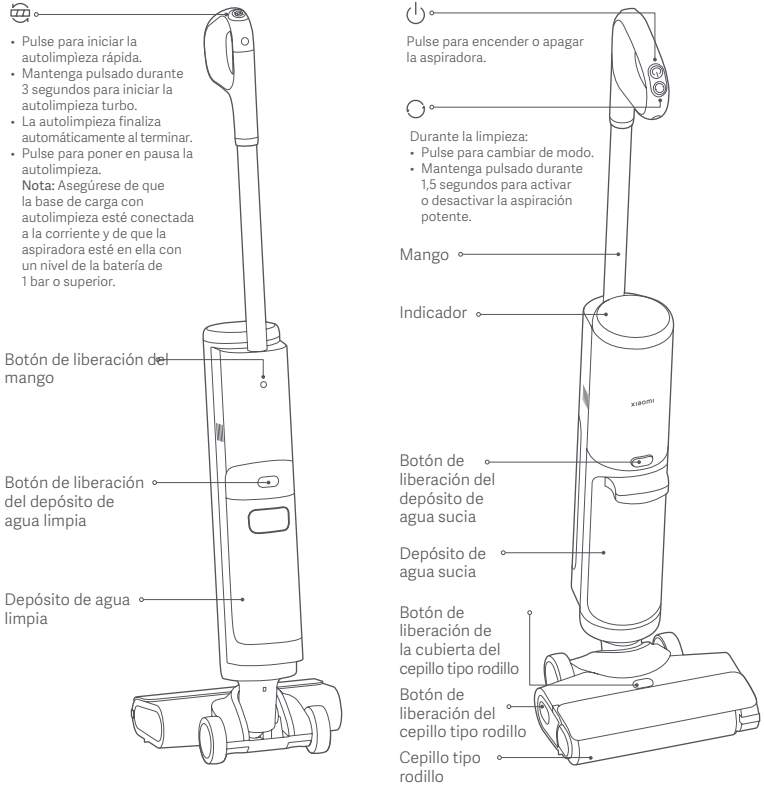

Indicador

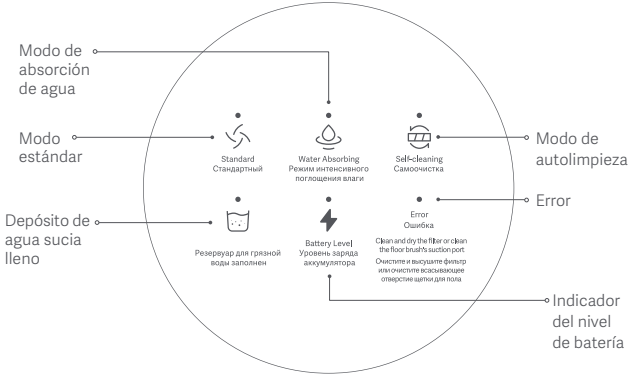

Descripción del indicador del nivel de batería:

Pulsante: Cargando
Naranja: Nivel de la batería < 15 %
Verde: Nivel de la batería ≥ 15 %
Nota: La función de autolimpieza solo funcionará cuando la aspiradora esté conectada a la base de carga con autolimpieza y el indicador del nivel de batería esté en verde.

Base de carga con autolimpieza

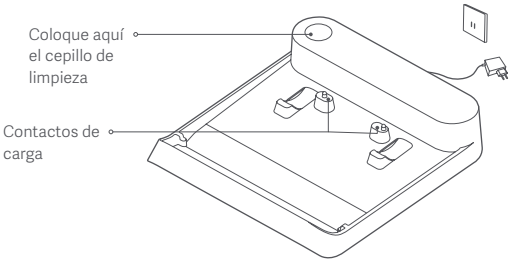

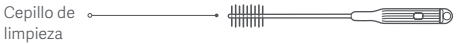

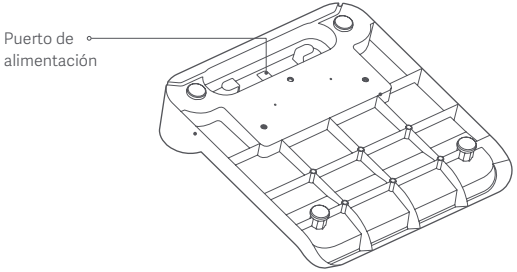

Depósito de agua limpia

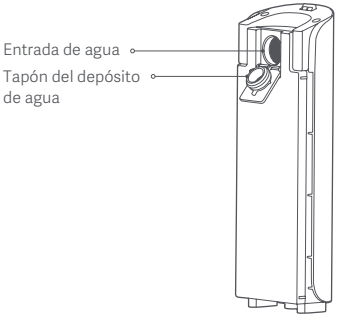

Depósito de agua sucia

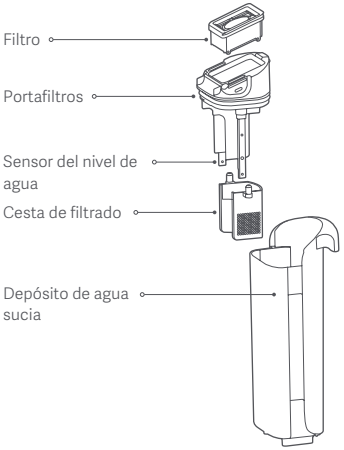

Modo de instalación

Instalación del mango

Inserte el mango en la aspiradora. El mango queda instalado cuando se oye un clic.

Precaución: Compruebe que el mango esté fijado en su posición después de la instalación.

Desmontaje del mango

Con ayuda de una herramienta no afilada, como un palito, mantenga pulsado el botón de liberación del mango en la parte posterior de la aspiradora y, al mismo tiempo, tire del mango hacia arriba verticalmente.

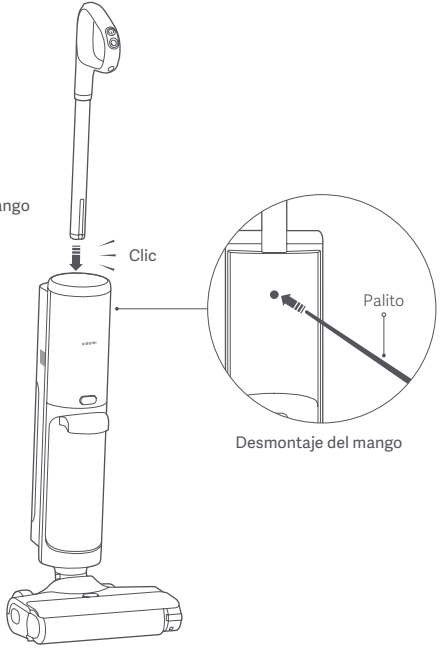

Instalación de la base de carga con autolimpieza

1. Conexión a la fuente de alimentación

   Enchufe la fuente de alimentación en el puerto de alimentación en la parte inferior de la base de carga con autolimpieza, luego enrolle y guarde lo que queda del cable de alimentación.

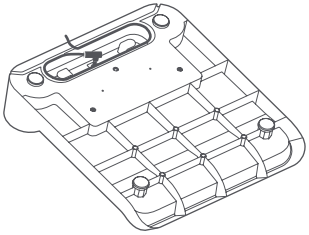

2. Conexión a la corriente

   Coloque la base de carga con autolimpieza en una superficie plana y enchufe la fuente de alimentación a una toma eléctrica que cumpla los requisitos para conectarse a la corriente.

   Nota: No sitúe la base de carga con autolimpieza cerca de fuentes de calor o en zonas húmedas, como por ejemplo junto a un radiador, o en cuartos de baño o cocinas.

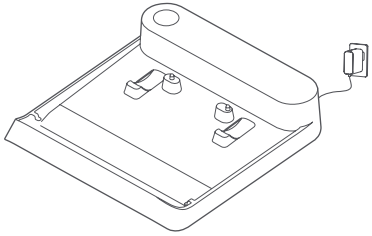

3. Almacenamiento del cepillo de limpieza

   Guarde el cepillo de limpieza de la base de carga con autolimpieza tal y como se muestra en la ilustración.

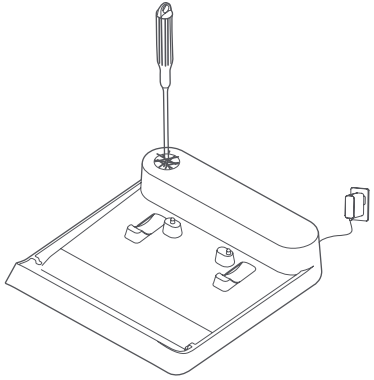

Carga

Después de conectar la base de carga con autolimpieza automática a la corriente, alinee los contactos de carga en la parte inferior del cepillo para suelos de la aspiradora con los contactos de carga en la base. La aspiradora comenzará a cargarse cuando se oiga un pitido.

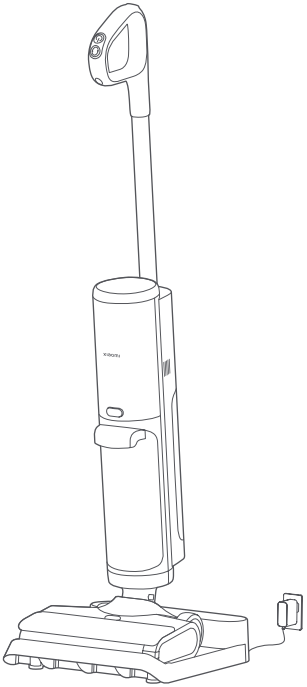

Nota: Cargue completamente la aspiradora antes de usarla por primera vez y después de cada uso. El tiempo de carga total es de unas 5 horas.

Modo de uso

Añadir agua

1. Pulse el botón de liberación del depósito de agua limpia y, al mismo tiempo, extraiga el depósito.

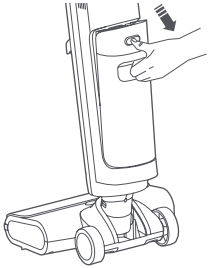

2. Abra el tapón del depósito de agua limpia, llene el depósito de agua despacio con agua limpia e introduzca de nuevo el tapón. A continuación, vuelva a instalar el depósito de agua limpia en la aspiradora. Queda fijo en su sitio cuando se oiga un clic.

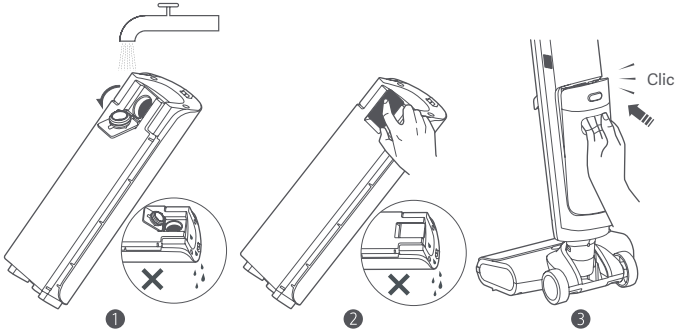

Notas:

- No coloque el depósito de agua limpia en posición horizontal cuando añada agua o después de hacerlo. No incline el depósito después de llenarlo para evitar el desbordamiento del agua.
- No añada agua caliente ni detergentes y desinfectantes que no sean originales, ya que la aspiradora podría resultar dañada.

Encendido

- Retire la aspiradora de la base de carga con autolimpieza, pise el cepillo para suelos con el pie y tire del mango hacia atrás para inclinar la aspiradora.
- Pulse el botón ⏻ para encender la aspiradora.

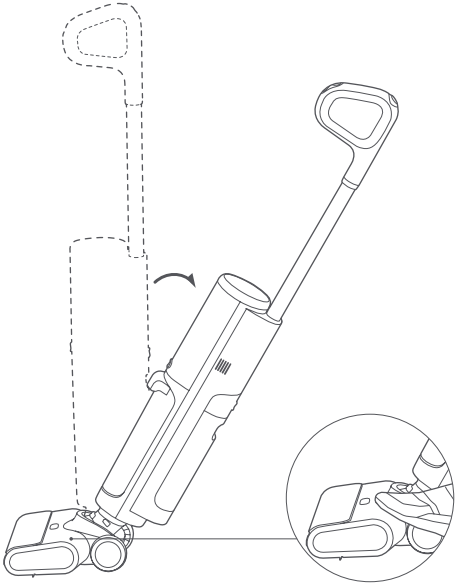

Cambio de modos

- Pulse el botón ◯ para cambiar entre los modos estándar y absorción de agua.
- Durante la limpieza, mantenga pulsado el botón ◯ durante 1,5 segundos para activar o desactivar la aspiración potente.

"⚡" Modo estándar	" 💧 " Modo de absorción de agua
Limpieza de manchas diarias	Limpia las manchas de agua y absorbe rápidamente el agua (no para aspirar el polvo)

Pausa/Apagado

Cuando la aspiradora esté en funcionamiento, pise con un pie el cepillo para suelos para mantenerlo en posición vertical y poner en pausa la limpieza, o pulse el botón ⏻ para apagarla. Para evitar que queden restos de agua sucia, la aspiradora seguirá funcionando durante unos segundos antes de apagarse. Vuelva a colocar la aspiradora en la base de carga con autolimpieza cuando deje de funcionar por completo.

Notas:

- La suciedad puede caer si el cepillo para suelos está levantado cuando la aspiradora cruza el umbral de una puerta, lo cual es normal.
- Vuelva a colocar la aspiradora en la base de carga con autolimpieza de forma adecuada después de usarla para evitar que la aspiradora se vuelque si se coloca incorrectamente.
- No levante la aspiradora verticalmente como aparece en la ilustración para evitar que salga agua sucia.

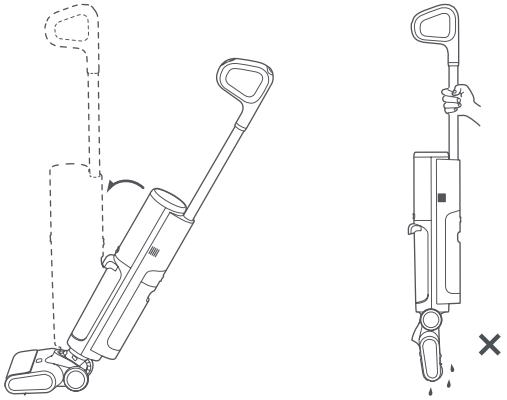

Cuando la aspiradora se ponga en pausa o se apague, tire del mango hacia atrás para llevar la aspiradora hacia la base de carga con autolimpieza con la ayuda de las ruedas. A continuación, coloque la aspiradora en la base de carga para guardarla, cargarla y realizar la autolimpieza.

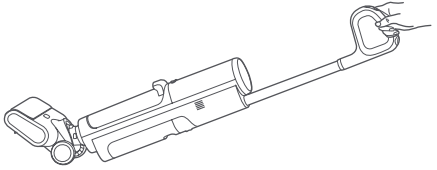

Situaciones de uso

La aspiradora puede utilizarse para limpiar diferentes tipos de suelos de superficie dura, como madera, baldosas y mármol.

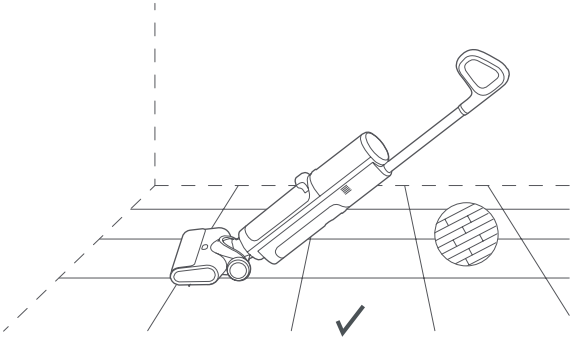

Precaución: No incline la aspiradora hacia delante ni la coloque en posición horizontal mientras esté en funcionamiento, ya que el agua sucia podría entrar en la aspiradora y causar daños.

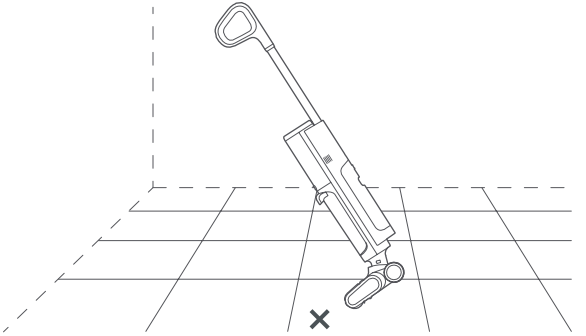

Precaución: No utilice la aspiradora en superficies de tela, como alfombras y mantas.

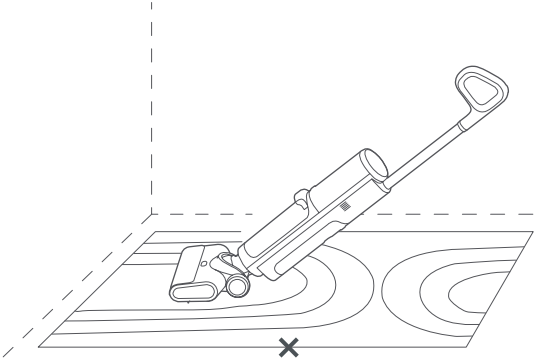

Precaución: No incline la aspiradora más de 140° para evitar fugas de agua.

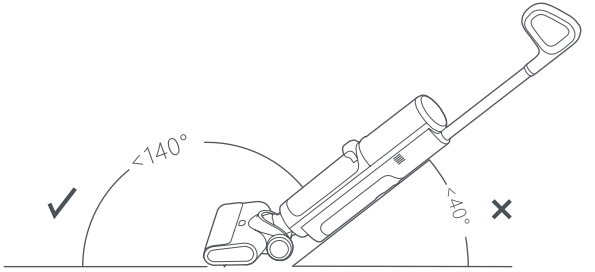

Autolimpieza

- Mientras la aspiradora se está cargando y el indicador del nivel de batería está en verde, pulse el botón para iniciar la autolimpieza rápida, o manténgalo pulsado durante 3 segundos para iniciar la autolimpieza turbo.
- Pulse el botón ⏻ o el botón para detener la autolimpieza.
- La autolimpieza rápida tarda unos 2 minutos y la autolimpieza turbo tarda unos 4 minutos. La autolimpieza finaliza automáticamente al terminar.

  Notas:
  - Se recomienda realizar la autolimpieza después de cada uso.
  - Limpie el depósito de agua sucia en seguida después de la autolimpieza para evitar malos olores.
  - Durante la autolimpieza, el cepillo tipo rodillo se secará automáticamente a gran velocidad. No obstante, se recomienda limpiar a fondo y secar al aire el cepillo tipo rodillo después de cada autolimpieza para evitar cualquier olor.
  - Es recomendable que limpie de forma regular las piezas que no se pueden limpiar con la autolimpieza, como la cubierta del cepillo tipo rodillo y las piezas alrededor del puerto de aspiración.

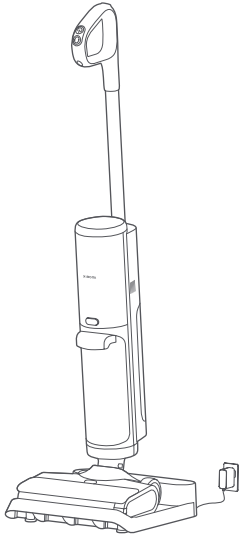

Cuidado y mantenimiento

Precaución: Limpie y mantenga en buen estado los componentes importantes cuando la aspiradora se ponga en pausa en la posición vertical o se apague.

Frecuencia de mantenimiento

Componente	Frecuencia de mantenimiento recomendada
Componentes del depósito de agua sucia (incluido el depósito de agua sucia, el sensor del nivel de agua y la cesta de filtrado)	Limpie después de cada uso.
Tubería de agua sucia	Limpie después de cada uso.
Cepillo para suelos	Limpie una vez por semana, en función de la suciedad.
Cepillo tipo rodillo	Es necesario realizar la autolimpieza después de cada uso.
Filtro	Limpie una vez por semana.
Base de carga con autolimpieza	Limpie una vez por semana.

Frecuencia de reemplazo

Nota: A continuación, se enumeran las frecuencias de sustitución recomendadas solo con fines de referencia. Se deben reemplazar los componentes lo antes posible si están dañados.

Componente	Frecuencia de mantenimiento recomendada
Cepillo tipo rodillo	3–6 meses
Filtro	3–6 meses

Limpieza del depósito de agua sucia y sus componentes

1. Pulse el botón de liberación del depósito de agua sucia y extraiga el depósito al mismo tiempo.

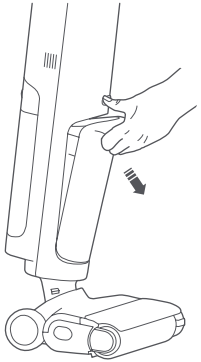

2. Tire hacia arriba del portafiltros situado en la parte superior del depósito de agua sucia para extraerlo y, a continuación, vacíe el depósito.

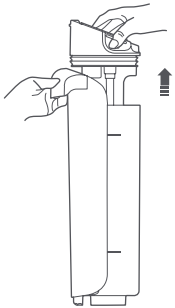

3. Retire el filtro del portafiltros y, a continuación, aclare el depósito de agua sucia, el filtro, el sensor del nivel de agua del portafiltros y la cesta de filtrado hasta que queden limpios.
   Notas:
   - El cepillo de limpieza se puede usar como ayuda a la limpieza.
   - Se recomienda abrir la tapa de la parte inferior del filtro para limpiarlo a fondo y secarlo al aire después de limpiarlo para evitar malos olores.
   - Limpie el sensor del nivel de agua de forma regular para evitar que la precisión de detección se vea afectada por las manchas que se adhieren al sensor.

4. Vuelva a instalar el filtro y la cesta de filtrado en el portafiltros y coloque el portafiltros en el depósito de agua sucia. A continuación, instale el depósito de agua sucia en la aspiradora. El depósito estará asegurado en su sitio cuando oiga un clic.

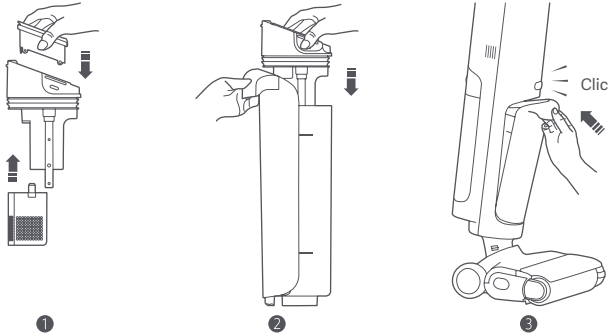

Limpieza del cepillo para suelos

1. Pulse el botón de liberación de la cubierta del cepillo tipo rodillo para quitar la cubierta del cepillo tipo rodillo.
   Nota: No quite el cepillo tipo rodillo mientras la aspiradora esté en la base de carga con autolimpieza.

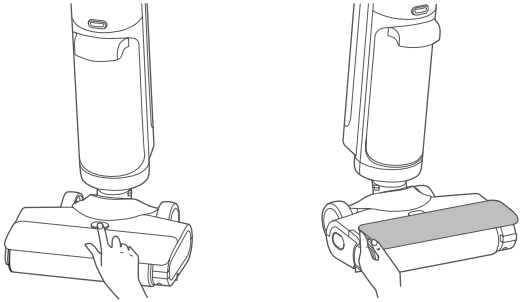

❶ ❷

2. Pulse el botón de liberación del cepillo tipo rodillo y extraiga el cepillo tipo rodillo tal como se muestra en la ilustración.

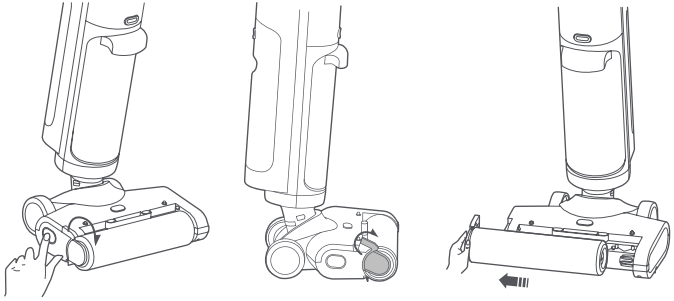

❶ ❷ ❸

3. Pulse el botón y gire simultáneamente la cuchilla para extraerla. A continuación, utilice la cuchilla para cortar los pelos enredados en el cepillo tipo rodillo y el cepillo para suelos.

❶

❷

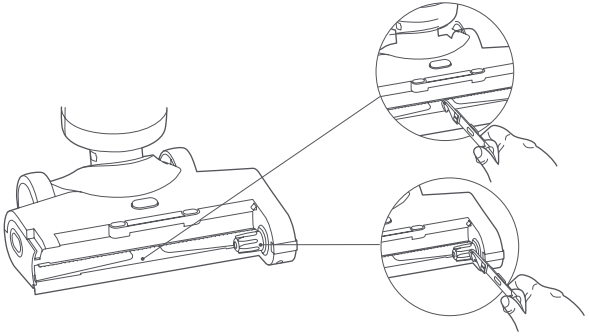

❸

4. Use agua del grifo para aclarar el cepillo tipo rodillo y su cubierta hasta que queden limpios, y luego seque al aire el cepillo tipo rodillo para evitar malos olores.
   Nota: No exponga el cepillo tipo rodillo a la luz solar directa.

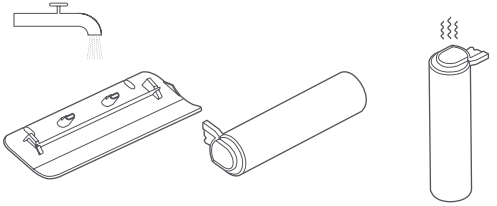

5. Utilice un paño seco o una toalla de papel para eliminar los pelos, la suciedad y los objetos extraños atrapados en el puerto de aspiración.
   Precauciones:
   - No aclare el cepillo para suelos directamente.
   - Para evitar lesiones, manténgase alejado de la parte dentada durante la limpieza.

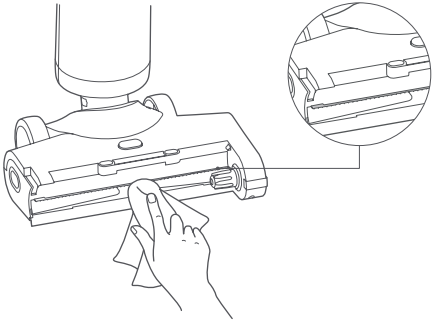

6. Vuelva a instalar el cepillo tipo rodillo y su cubierta en ese orden. Cuando vuelva a instalar la cubierta del cepillo tipo rodillo, alinéela con la posición de montaje y estará fijada en su posición cuando se oiga un clic.

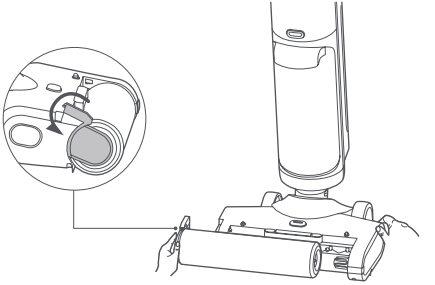

❶

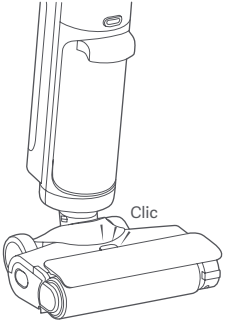

❷

Limpieza de la tubería de agua sucia

Retire el depósito de agua sucia y limpie la tubería de agua sucia con el cepillo de limpieza, tal como se muestra en la ilustración.

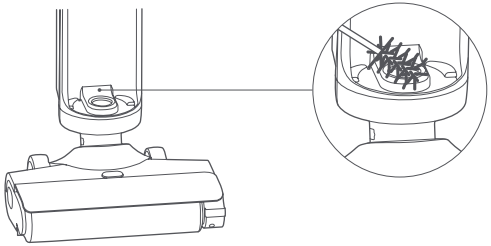

Limpieza de la base de carga con autolimpieza

Con un paño seco o papel absorbente, limpie el polvo de la base de carga con autolimpieza.

Nota: No aclare la base de carga con autolimpieza directamente con agua para evitar cortocircuitos.

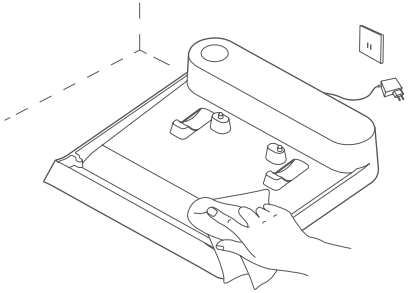

Resolución de posibles problemas

Cuando la aspiradora funciona de forma incorrecta, mostrará un mensaje de error en el indicador y emitirá pitidos. Consulte la tabla siguiente o escanee el código QR de la aspiradora para encontrar la solución. Si las soluciones no corrigen el error, póngase en contacto con el equipo de servicio posventa lo antes posible.

Indicador	Pitido	Solución
Depósito de agua sucia lleno	Tres pitidos	Limpie el depósito de agua sucia y vuelva a colocarlo.
Error	Tres pitidos	Compruebe si el puerto de aspiración del cepillo para suelos, la tubería de agua sucia, el filtro o la cesta de filtrado están obstruidos y límpielos.

Problemas comunes

Problemas comunes	Posible causa	Solución
La aspiradora no funciona.	La batería está agotada.	Cargue completamente la aspiradora antes de usarla.
	La batería tiene protección contra el sobrecalentamiento.	Inténtelo de nuevo cuando la temperatura de la batería vuelva a ser normal.
	El depósito de agua sucia está lleno.	Limpie el depósito de agua sucia y vuelva a colocarlo.
	El filtro o la cesta de filtrado están bloqueados.	Limpie el filtro y la cesta de filtrado antes de utilizarlos.
	El puerto de aspiración del cepillo para suelos o la tubería de agua sucia están bloqueados.	Desbloquee el puerto de aspiración del cepillo para suelos y la tubería de agua sucia.
	El cepillo tipo rodillo está enredado con algún objeto extraño.	Limpie el cepillo tipo rodillo.
La aspiradora no puede reciclar el agua sucia correctamente.	El filtro no está instalado.	Instale el filtro antes de usarlo.
	El filtro o la cesta de filtrado están bloqueados.	Limpie el filtro y la cesta de filtrado antes de utilizarlos.
Se activa una falsa alarma de depósito de agua sucia lleno.	El sensor del nivel de agua está sucio.	Limpie el sensor del nivel de agua.

Problemas comunes	Posible causa	Solución
La aspiradora no se puede cargar.	La base de carga con autolimpieza no está conectada a la corriente.	Use la fuente de alimentación original para cargar la base de carga con autolimpieza.
	La fuente de alimentación utilizada no es original.	Utilice la fuente de alimentación original.
La aspiradora no puede realizar la autolimpieza.	El depósito de agua sucia está lleno.	Limpie el depósito de agua sucia y vuelva a colocarlo.
	La batería está agotada o tiene un nivel bajo de carga.	Realice la autolimpieza cuando tenga suficiente nivel de la batería.
	La base de carga con autolimpieza no está conectada a la corriente.	Use la fuente de alimentación original para cargar la base de carga con autolimpieza.

Especificaciones

Xiaomi Truclean W20 Wet Dry Vacuum			
Nombre	Aspiradora en seco y húmedo	Modelo	C305HW
Tensión nominal	21,6 V ⎓	Potencia nominal	200 W
Tensión de carga	26,0 V ⎓	Peso neto	4,2 kg
Consumo de energía	Modo apagado: ≤ 0,5 W	Tiempo para entrar en la condición	Modo apagado: ≤ 20 min
Base de carga con autolimpieza			
Nombre	Base de carga	Modelo	C305HW-JZ
Salida nominal	26,0 V ⎓ 0,5 A	Entrada nominal	26,0 V ⎓ 0,5 A
Peso neto	0,55 kg		
Fuente de alimentación			
Fabricante	Zhongshan Baolijin Electronic Co., Ltd.		
Modelo	BLJ15WJ260050P-V	Eficiencia activa media	85,1 %
Entrada nominal	100–240 V ~ 50/60 Hz 0,5 A	Eficiencia a baja carga (10 %)	73,9 %
Salida nominal	26,0 V ⎓ 0,5 A 13,0 W	Consumo de energía sin carga	0,08 W

Aviso ambiental

El paquete de baterías recargables de iones de litio de esta aspiradora contiene productos químicos que pueden contaminar el medio ambiente. Antes de deshacerse de la aspiradora, extraiga las baterías y deséchelas en un centro de reciclaje adecuado.
La batería debe retirarse del aparato antes de desecharlo.
El aparato debe estar desconectado de la red eléctrica al retirar la batería.
La batería debe eliminarse de forma segura.

PRECAUCIONES:

- Asegúrese de que la aspiradora esté desconectada de la corriente y de que las baterías estén completamente descargadas antes de retirarlas.
- Lleve las baterías extraídas a un centro de reciclaje profesional para desecharlas correctamente.
- No deje las baterías en un entorno a alta temperatura; de lo contrario, podrían explotar.
- En caso de fuga de la batería, evite el contacto con el líquido. Si el líquido entra en los ojos, aclárelos con agua abundante y busque atención médica de inmediato.

Pasos para retirar la batería:

1. Con una herramienta no afilada, mantenga pulsado el botón de liberación del mango en la parte posterior de la aspiradora y, al mismo tiempo, tire del mango hacia arriba verticalmente.
2. Utilice una herramienta no afilada para retirar el conjunto de la cubierta superior del indicador.
3. Retire el depósito de agua sucia y el depósito de agua limpia.
4. Pulse el botón de liberación de la cubierta del cepillo tipo rodillo para quitar la cubierta del cepillo tipo rodillo.
5. Pulse el botón de liberación del cepillo tipo rodillo para quitar el cepillo tipo rodillo.
6. Afloje los tornillos de la parte inferior del cepillo para suelos para retirar la cubierta superior del cepillo para suelos.
7. Utilice una herramienta no afilada para retirar la tapa de fijación del conector y, a continuación, separe el cepillo para suelos de la aspiradora.
8. Desatornille la tapa inferior, la tapa delantera y la tapa trasera para abrir la aspiradora.
9. Desatornille la cubierta del paquete de baterías y desenchufe el conjunto de baterías para extraerlas.

AVISO DE GARANTÍA

ESTA GARANTÍA LE OTORGA DERECHOS ESPECÍFICOS Y PUEDE QUE YA TENGA OTROS DERECHOS QUE VENGAN REFLEJADOS EN LAS LEYES DE SU PAÍS, PROVINCIA O ESTADO. DE HECHO, EN ALGUNOS PAÍSES, PROVINCIAS O ESTADOS, LAS LEYES DEL CONSUMIDOR PUEDEN IMPONER UN PERIODO MÍNIMO DE GARANTÍA. EXCEPTO LO PERMITIDO POR LA LEY, XIAOMI NO EXCLUYE, LIMITA NI SUSPENDE OTROS DERECHOS QUE USTED PUEDA TENER. PARA COMPRENDER DEL TODO SUS DERECHOS, LE RECOMENDAMOS QUE CONSULTE LAS LEYES DE SU PAÍS, PROVINCIA O ESTADO.

1. GARANTÍA LIMITADA DEL PRODUCTO

XIAOMI garantiza que los productos no tienen ningún defecto material ni de mano de obra cuando lo use de forma normal de acuerdo al manual de usuario del producto correspondiente durante el periodo de garantía.

La duración y las condiciones relativas a las garantías legales se contemplan en la legislación local respectiva. Para más información acerca de los beneficios de las garantías para el consumidor, diríjase a la página web oficial de Xiaomi https://www.mi.com/global/support/warranty.

Xiaomi garantiza al comprador original que su Producto Xiaomi no tendrá ningún defecto material ni de mano de obra cuando lo use de forma normal durante el periodo de tiempo antes mencionado.

Xiaomi no garantiza que el uso del Producto sea ininterrumpido ni esté libre de errores.

Xiaomi no se hace responsable de los daños que surjan del incumplimiento de las instrucciones relacionadas con el uso del producto.

2. MEDIDAS COMPENSATORIAS

Si se encuentra un defecto de hardware y Xiaomi recibe una reclamación válida dentro del Periodo de garantía, Xiaomi (1) reparará el producto sin cargos, (2) reemplazará el producto o (3) lo restituirá, excluyendo los posibles gastos de envío.

3. CÓMO OBTENER EL SERVICIO DE GARANTÍA

Para obtener el servicio de garantía, usted debe enviar el producto, o bien en su paquete original o bien con un paquete similar que ofrezca el mismo nivel de protección, a la dirección que especifique Xiaomi. Excepto en la medida que lo prohíba la ley aplicable, Xiaomi podría pedirle que presente pruebas o un comprobante de compra y/o que cumpla con los requisitos de inscripción antes de que usted reciba el servicio de garantía.

4. EXCEPCIONES Y LIMITACIONES

A menos que Xiaomi estipule lo contrario, esta Garantía limitada se aplica solo al Producto fabricado por o para Xiaomi e identificable por la marca registrada, el nombre comercial o el logotipo "Xiaomi" o "Mi".

La Garantía limitada no es aplicable a ningún (a) daño provocado por desastres naturales, por ejemplo, rayos, tornados, inundaciones, incendios, terremotos u otras causes externas; (b) negligencia; (c) uso comercial; (d) alteraciones o modificaciones a cualquier parte del Producto; (e) daños provocados por el uso con productos que no son de Xiaomi; (f) daños provocados por accidentes, abusos o malos usos; (g) daños provocados por utilizar el Producto fuera de los usos permitidos o previstos descritos por Xiaomi, o con una tensión o fuente de alimentación incorrecta; o (h) daños provocados por el servicio (incluidas las actualizaciones y expansiones) realizado por cualquiera que no sea representante de Xiaomi.

Es responsabilidad suya hacer una copia de seguridad de cualquier información, software u otros materiales que haya almacenado o conservado sobre el producto. Es probable que los datos, software u otros materiales del equipo se pierdan o se reformateen durante el proceso del servicio. Xiaomi no se hace responsable de dichos daños o pérdidas.

Ningún revendedor, representante ni empleado de Xiaomi está autorizado a realizar modificaciones, extensiones ni adiciones a esta Garantía limitada. Si cualquier término se considera ilegal o inaplicable, la legalidad o la aplicabilidad de los términos restantes no se verán afectados ni perjudicados.

Excepto cuando la ley lo prohíba o cuando Xiaomi prometa lo contrario, el servicio posventa quedará limitado al país o región de compra original.

Los productos que no se importaron debidamente y/o que Xiaomi no fabricó debidamente y/o no fueron adquiridos a Xiaomi o a un vendedor oficial de Xiaomi no están cubiertos por las presentes garantías. De acuerdo con la ley aplicable, usted puede beneficiarse de las garantías del minorista no oficial que vendió el producto. Por lo tanto, Xiaomi le invita a que se ponga en contacto con el minorista al que compró el producto.

Las presentes garantías no se aplican en Hong Kong y Taiwán.

5. GARANTÍAS IMPLÍCITAS

Excepto en la medida que lo prohíba la ley aplicable, todas las garantías implícitas (incluidas las garantías de comercialización y adecuación para un fin determinado) estarán limitadas a una duración máxima de hasta la duración límite de esta garantía limitada. Algunas jurisdicciones no permiten las limitaciones en la duración de una garantía implícita, por lo que no se aplicará la limitación anterior en estos casos.

6. LIMITACIÓN DE DAÑOS

Excepto en la medida que lo prohíba la ley aplicable, Xiaomi no será responsable de ningún daño accidental, indirecto, especial o consecuente, incluyendo, entre otros, la pérdida de beneficios, ingresos o datos provocada por cualquier incumplimiento de la garantía expresa o implícita, o condición; o bajo cualquier otra teoría legal, incluso cuando se ha informado a Xiaomi de la posibilidad de dichos daños. Algunas jurisdicciones no permiten las excepciones ni las limitaciones de daños especiales, indirectos ni consecuentes, por lo que la limitación o exclusión anterior no se aplicará.

7. CONTACTOS DE XIAOMI

Para clientes, visiten la página web https://www.mi.com/global/support/warranty

La persona de contacto del servicio posventa puede ser cualquier persona de la red de servicio autorizado de Xiaomi, los distribuidores autorizados de Xiaomi o el vendedor final que vendió los productos. Si tiene alguna duda, póngase en contacto con la persona correspondiente que pueda identificar Xiaomi.

Consignes relatives à la sécurité

Ce produit est conçu pour une utilisation domestique uniquement. Lisez attentivement ce manuel avant toute utilisation et conservez-le pour pouvoir le consulter ultérieurement.

- Cet appareil peut être utilisé par des enfants d'au moins 8 ans, des personnes aux aptitudes physiques, sensorielles ou mentales réduites ou encore manquant d'expérience et de connaissances, à condition qu'ils soient surveillés ou sensibilisés à l'utilisation de manière sécurisée de l'appareil et qu'ils comprennent les risques impliqués. Il est déconseillé de laisser les enfants jouer avec l'appareil. Le nettoyage et l'entretien ne doivent pas être effectués par des enfants sans surveillance.
- Ce produit contient des batteries ne pouvant être remplacées que par des personnes compétentes.
- N'exposez pas l'appareil ou la batterie à des températures excessives.
- Faites attention au risque de court-circuit des bornes de l'appareil fonctionnant sur batterie ou de la batterie par des objets métalliques.
- Ne touchez pas la fiche ou une partie de l'aspirateur avec des mains mouillées.
- L'aspirateur est conçu pour un usage en intérieur uniquement. Ne l'utilisez ou ne l'installez pas dans des environnements extérieurs, industriels ou commerciaux. N'utilisez pas la station de base dans des environnements humides tels que les salles de bains.
- Un risque peut survenir si l'appareil passe sur le cordon d'alimentation.
- La fiche doit être retirée de la prise électrique avant de nettoyer ou d'entretenir l'appareil.
- Pour réduire les risques d'incendie, d'explosion ou de blessures corporelles, vérifiez avant d'utiliser l'alimentation électrique pour vous assurer qu'elle n'est pas endommagée. N'utilisez pas l'aspirateur si l'alimentation électrique est endommagés.
- Ne plongez pas l'aspirateur ou le socle de charge autonettoyant dans de l'eau ou d'autres liquides pour les nettoyer.
- Nettoyez le réservoir d'eau sale à temps pour éviter une perte d'aspiration et la surchauffe du moteur causées par l'obstruction. À défaut de quoi la durée de vie de l'aspirateur peut être affectée.
- N'utilisez pas l'aspirateur si la barre de brosses à rouleau, le réservoir d'eau sale et le filtre ne sont pas en place.
- Veillez à éteindre l'aspirateur avant de nettoyer ou de remplacer la brosse à rouleau.
- N'utilisez pas l'aspirateur pour nettoyer de l'essence et autres liquides inflammables ou explosifs, des solutions toxiques comme l'eau de Javel, l'ammoniac et débouche-conduit.
- N'utilisez pas l'aspirateur pour nettoyer le toner d'imprimantes laser et de copieurs, pour éviter tout risque d'incendie ou d'explosions.
- N'utilisez pas l'aspirateur pour aspirer des matériaux fumants ou brûlants tels que du charbon de bois, des mégots de cigarettes ou des allumettes.
- N'utilisez pas l'aspirateur pour aspirer des objets pointus ou durs, tels que du verre, des clous, des vis ou des pièces de monnaie, qui pourraient l'endommager.
- N'utilisez pas l'aspirateur pour nettoyer des taches de substances grasses et épaisses, de colle forte ou de colorants, comme le cirage, les peintures et les pigments.
- Veillez à tenir tout vêtement ample, ainsi que certaines parties de votre corps comme vos cheveux et vos doigts à l'écart des orifices et des pièces mobiles de l'aspirateur.
- Ne mettez pas d'objets dans les orifices de l'aspirateur et ne pas l'utiliser en cas d'orifice obstrué. Retirez la poussière, les peluches, les cheveux ou tout autre élément susceptible de réduire le flux d'air.
- Ne secouez pas de haut en bas et ne frappez pas violemment l'aspirateur pour éviter que de l'eau sale ne s'écoule dans le moteur.
- Ne soulevez pas l'aspirateur, ne le déplacez pas, et ne l'inclinez pas sur le côté, ou ne le posez pas à plat, pendant que le moteur fonctionne, pour éviter que de l'eau sale ne pénètre dans le moteur.
- Ne posez pas l'aspirateur contre des objets instables tels que des chaises ou des tables, au risque de le voir tomber et provoquer des dommages ou des blessures.
- Ne chargez pas ou ne stockez pas l'aspirateur à proximité de sources de chaleur ou dans des endroits humides, comme près d'un radiateur, dans une cuisine ou une salle de bains.
- Utilisez uniquement des pièces de rechange agréées par Xiaomi.
- Ne réparez pas l'aspirateur vous-même s'il tombe en panne ou présente des problèmes tels qu'une fuite électrique, une surchauffe du moteur, des bruits inhabituels, une surchauffe du corps principal, de mauvaises odeurs ou une faible aspiration.
- En cas d'endommagement du chargeur ou de la batterie, remplacez par une pièce authentique achetée auprès du fabricant ou du département du service après-vente.
- Conservez la brosse de nettoyage hors de la portée des enfants.
- Soyez extrêmement vigilant lorsque vous utilisez l'aspirateur pour nettoyer un escalier.
- Avertissement de risque d'incendie : n'appliquez pas de parfum sur le filtre de l'aspirateur, quel qu'en soit le type. Ces types de produits sont connus pour contenir des produits chimiques inflammables qui peuvent provoquer un incendie de l'aspirateur.
- Suivez les instructions du présent manuel d'utilisation à la lettre pour charger l'aspirateur à une température ambiante comprise entre 6 °C et 40 °C. Toute charge inadéquate risque d'endommager la batterie.
- Veuillez suivre strictement les instructions du présent manuel d'utilisation lorsque vous utilisez l'aspirateur. L'utilisateur est responsable de toute perte ou dommage pouvant résulter d'une utilisation incorrecte de l'aspirateur.
- AVERTISSEMENT : utilisez uniquement le bloc d'alimentation fourni avec cet appareil.
- AVERTISSEMENT : pour charger la batterie, utilisez uniquement le bloc d'alimentation amovible fourni avec cet appareil.
- Utilisez uniquement avec le bloc d'alimentation BLJ15WJ260050P-V.

Informations sur la conformité et les réglementations

Déclaration de conformité pour l'Union européenne

Par la présente, nous, Beijing Shunzao Technology Co., Ltd., déclarons que cet équipement est conforme aux directives et normes européennes applicables, ainsi qu'à leurs amendements. L'intégralité de la déclaration de conformité pour l'UE est disponible à l'adresse suivante : http://www.mi.com/global/service/support/declaration.html

Informations sur la réglementation DEEE sur la mise au rebut et le recyclage

Tous les produits portant ce symbole deviennent des déchets d'équipements électriques et électroniques (DEEE dans la Directive européenne 2012/19/UE) qui ne doivent pas être mélangés aux déchets ménagers non triés. Vous devez contribuer à la protection de l'environnement et de la santé humaine en apportant l'équipement usagé à un point de collecte dédié au recyclage des équipements électriques et électroniques, agréé par le gouvernement ou les autorités locales. Le recyclage et la destruction appropriés permettront d'éviter tout impact potentiellement négatif sur l'environnement et la santé humaine. Contactez l'installateur ou les autorités locales pour obtenir plus d'informations concernant l'emplacement ainsi que les conditions d'utilisation de ce type de point de collecte.

Liste d'accessoires

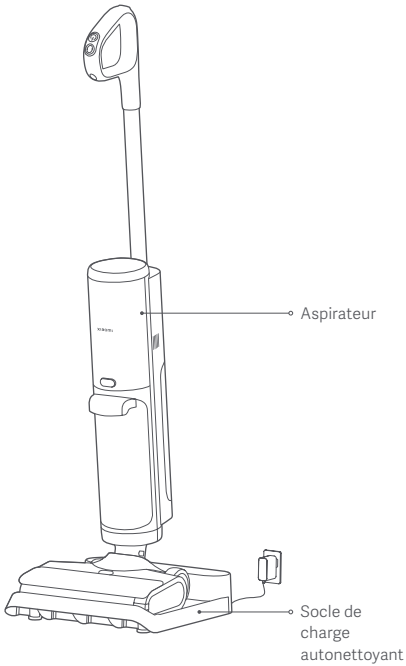

Accessoires pré-installés sur l'aspirateur

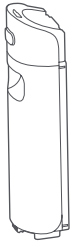

Réservoir d'eau propre

Réservoir d'eau sale

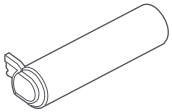

Brosse à rouleau

Couvercle de la brosse à rouleau

Filtre

Accessoires à installer sur le socle de charge autonettoyant

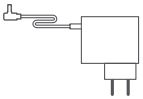

Alimentation électrique

Autres accessoires

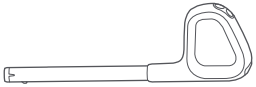

Manche

Brosse de nettoyage
(Appuyez sur le bouton et faites tourner le cutter en même temps pour le sortir.)

Remarque : les illustrations du produit, les accessoires et l'interface utilisateur présents dans le manuel d'utilisation sont uniquement fournis à titre indicatif. Le produit actuel et les fonctions effectives peuvent varier en raison des améliorations apportées au produit.

Présentation du produit

Aspirateur

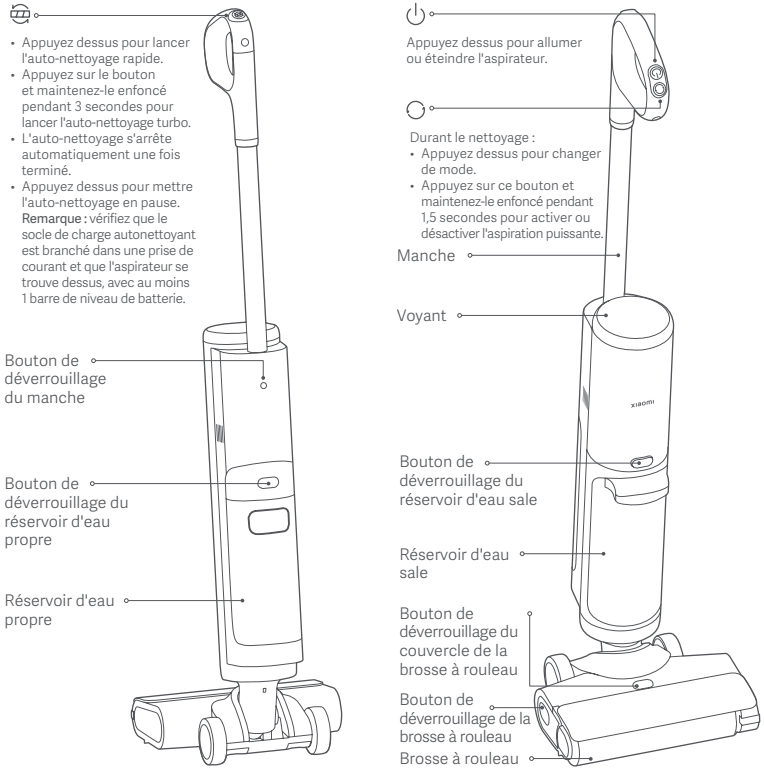

Voyant

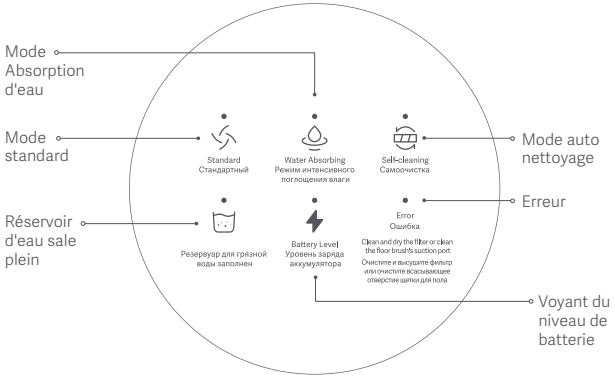

Description du voyant du niveau de batterie :

Clignote : charge en cours

Orange : niveau de batterie < 15 %

Vert : niveau de batterie ≥ 15 %

Remarque : la fonction d'auto-nettoyage ne se met en route que lorsque l'aspirateur est connecté au socle de charge autonettoyant et le voyant du niveau de batterie est vert.

Socle de charge autonettoyant

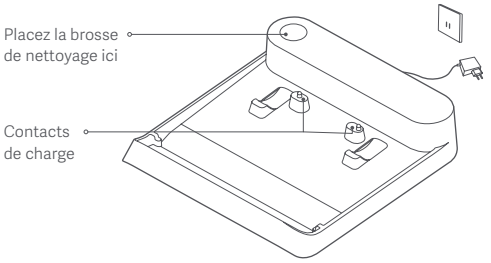

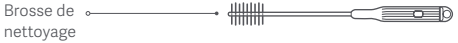

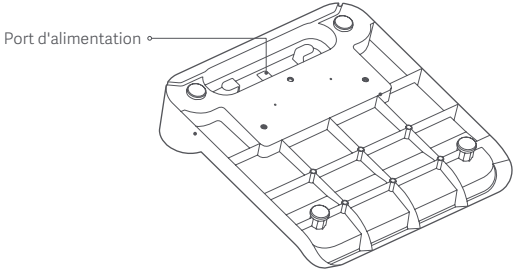

Réservoir d'eau propre

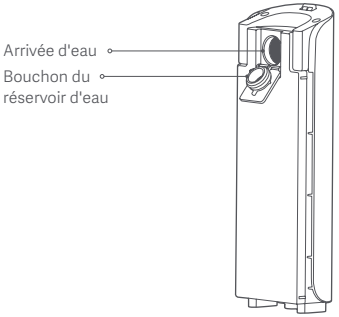

Réservoir d'eau sale

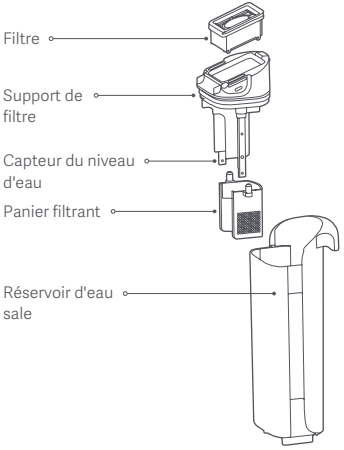

Installation

Installation du manche

Insérez le manche dans l'aspirateur. Le manche est installé lorsque vous entendez un clic.

Attention : vérifiez que le manche est bien en place après installation.

Retrait du manche

Utilisez un outil non tranchant, comme une baguette pour appuyer et maintenir le bouton de déverrouillage du manche à l'arrière de l'aspirateur et tirez simultanément le manche vers le haut, verticalement.

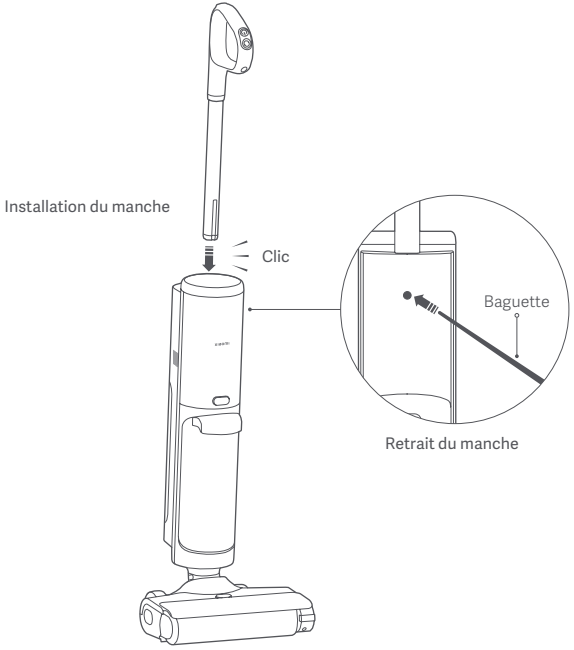

Installation du socle de charge autonettoyant

1. **Connexion à l'alimentation électrique**
   Branchez l'alimentation électrique dans le port d'alimentation situé au bas du socle de charge autonettoyant, puis enroulez et rangez l'excédent de cordon d'alimentation.

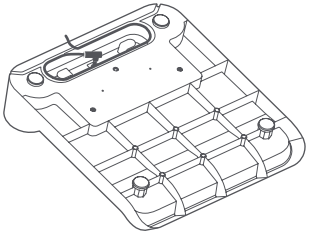

2. **Branchement dans une prise de courant**
   Placez le socle de charge autonettoyant sur un sol plat, puis branchez l'alimentation électrique dans une prise électrique conforme aux exigences en matière de branchement électrique.
   Remarque : ne placez pas le socle de charge autonettoyant près d'une source de chaleur ou dans un endroit humide, par exemple près d'un radiateur, dans une cuisine ou dans une salle de bains.

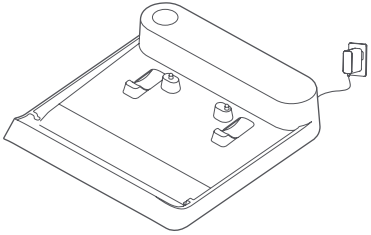

3. **Rangement de la brosse de nettoyage**
   Rangez la brosse de nettoyage dans le socle de charge autonettoyant tel qu'illustré.

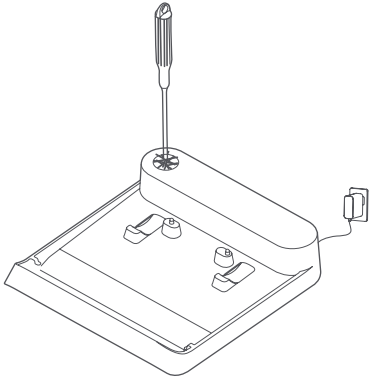

Charge en cours

Après avoir branché le socle de charge autonettoyant dans une prise de courant, alignez les contacts de charge en bas de la brosse à plancher de sol de l'aspirateur avec les contacts de charge sur le socle. L'aspirateur se met en charge lorsque vous entendez un bip.

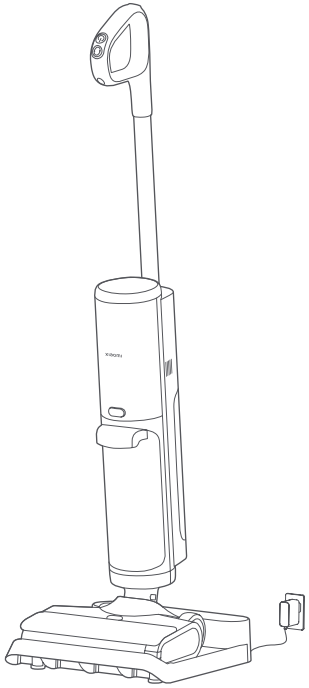

Remarque : chargez l'aspirateur à fond lors de la première utilisation et après chaque utilisation. Le temps total de charge est d'environ 5 heures.

Utilisation

Ajout d'eau

1. Appuyez sur le bouton de déverrouillage du réservoir d'eau propre et tirez simultanément le réservoir.

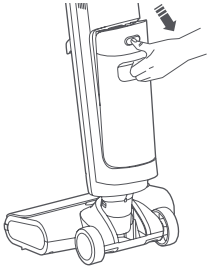

2. Ouvrez le bouchon du réservoir d'eau propre, remplissez-le lentement d'eau propre, puis remettez le bouchon en place. Réinstallez ensuite le réservoir d'eau propre sur l'aspirateur. Il est fixé lorsque vous entendez un clic.

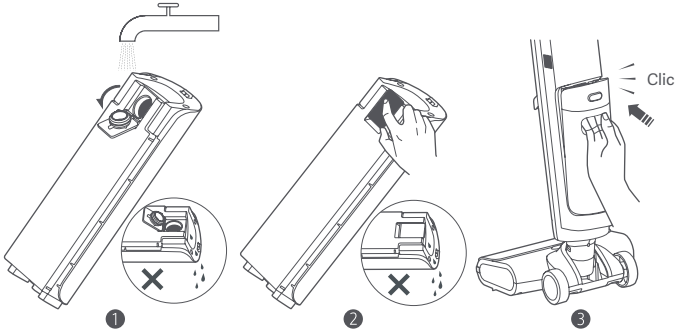

Remarques :

- Ne mettez pas le réservoir d'eau propre à plat pendant que vous ajoutez de l'eau ou après l'avoir fait. N'inclinez pas le réservoir après l'avoir rempli pour éviter que l'eau se renverse.
- N'ajoutez pas d'eau chaude ni de détergents et désinfectants non authentiques, au risque d'endommager l'aspirateur.

Mise sous tension

- Retirez l'aspirateur du socle de charge autonettoyant, posez le pied sur la brosse à plancher et tirez le manche vers l'arrière pour incliner l'aspirateur.
- Appuyez sur le bouton ⏻ pour allumer l'aspirateur.

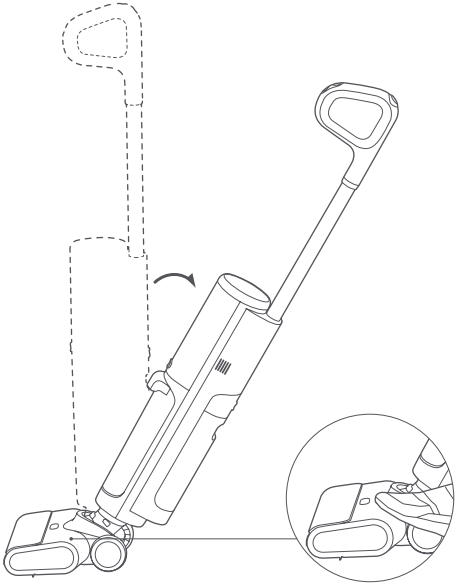

Changement de modes

- Appuyez sur le bouton ◯ pour naviguer entre les modes standard et absorption d'eau.
- Pendant le nettoyage, appuyez sur le bouton ◯ et maintenez-le enfoncé pendant 1,5 secondes pour activer ou désactiver l'aspiration puissante.

« » Mode Standard	« » Mode Absorption d'eau
Nettoyage des taches de tous les jours	Nettoyage des taches à l'eau et absorption rapide d'eau (pas pour l'aspiration de poussière)

Mise en pause/Mise hors tension

Lorsque l'aspirateur est en marche, posez le pied sur la brosse à plancher pour qu'il tienne droit afin de mettre le nettoyage en pause, ou appuyez sur le bouton ⏻ pour l'éteindre. Pour éviter les résidus d'eau sale, l'aspirateur continuera à fonctionner pendant quelques secondes avant de s'éteindre. Replacez l'aspirateur sur le socle de charge autonettoyant après son arrêt complet.

Remarques :

- Des saletés peuvent tomber lorsque la brosse à plancher est décollée du sol quand l'aspirateur franchit le seuil de la porte, ce qui est normal.
- Replacez correctement l'aspirateur sur le socle de charge autonettoyant après l'avoir utilisé afin d'éviter que l'aspirateur ne bascule en raison d'un placement incorrect.
- Ne placez pas l'aspirateur à la verticale, tel qu'illustré pour éviter que l'eau sale ne s'écoule.

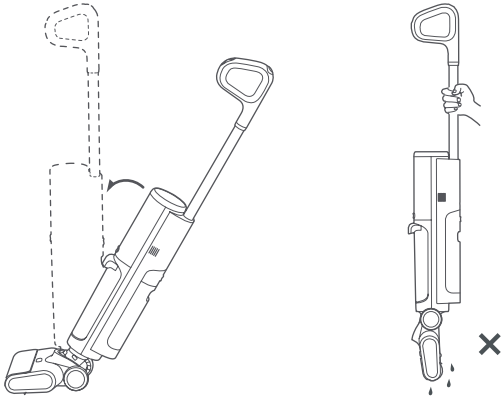

Lorsque l'aspirateur est en pause ou éteint, tirez le manche vers l'arrière pour retirer l'aspirateur du socle de charge autonettoyant à l'aide des roues. Rangez ensuite l'aspirateur sur le socle de charge pour la charge et le nettoyage automatique.

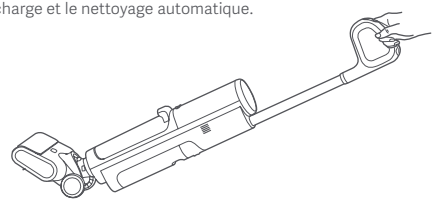

Scénarios d'utilisation

L'aspirateur peut être utilisé pour nettoyer différents types de sols à surface dure tels que le bois, le carrelage et le marbre.

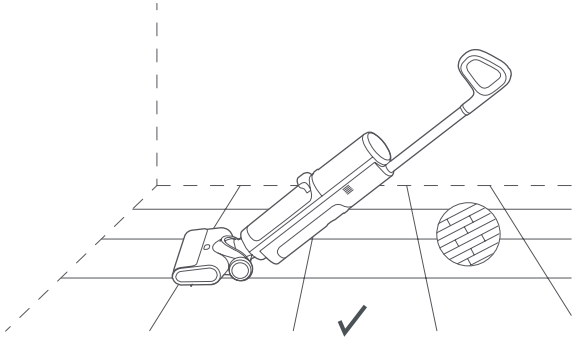

Attention : n'inclinez pas l'aspirateur vers l'avant ou ne le posez pas à plat lorsqu'il fonctionne, car de l'eau sale risque de couler dans l'aspirateur et l'endommager.

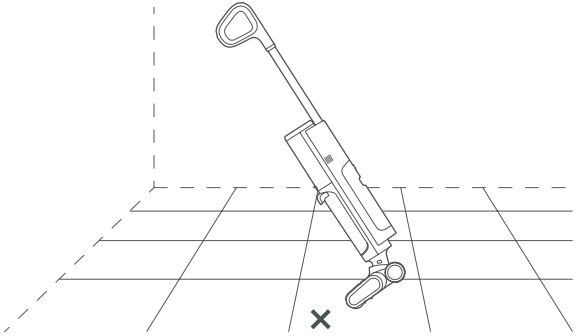

Attention : n'utilisez pas l'aspirateur sur des surfaces en tissu, telles que les tapis et les couvertures.

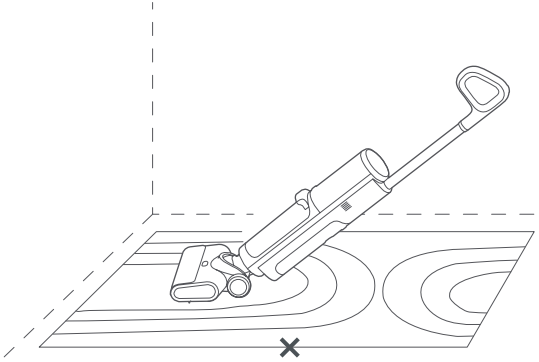

Attention : n'inclinez pas l'aspirateur à plus de 140° pour éviter toute fuite d'eau.

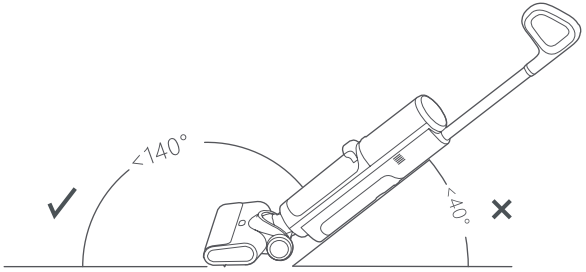

Auto-nettoyage

- Lorsque l'aspirateur est en charge et que le voyant du niveau de batterie est vert, appuyez sur le bouton pour lancer l'auto-nettoyage rapide, ou appuyez sur le bouton et maintenez-le enfoncé pendant 3 secondes pour lancer l'auto-nettoyage turbo.
- Appuyez sur le bouton ou sur le bouton pour arrêter l'auto-nettoyage.
- L'auto-nettoyage rapide prend environ 2 minutes et l'auto-nettoyage turbo environ 4 minutes. L'auto-nettoyage s'arrête automatiquement une fois terminé.

  Remarques :
  - Il est recommandé de lancer un auto-nettoyage après chaque utilisation.
  - Nettoyez le réservoir d'eau sale à temps après l'auto-nettoyage pour éviter les odeurs.
  - Durant l'auto-nettoyage, la brosse à rouleau sèche automatiquement à haute vitesse. Il est tout de même recommandé de nettoyer minutieusement et de sécher la brosse à rouleau après chaque auto-nettoyage pour éviter les odeurs.
  - Il est recommandé de nettoyer régulièrement les parties qui ne peuvent pas être auto-nettoyées, comme le couvercle de la brosse à rouleau et les pièces autour de l'orifice d'aspiration.

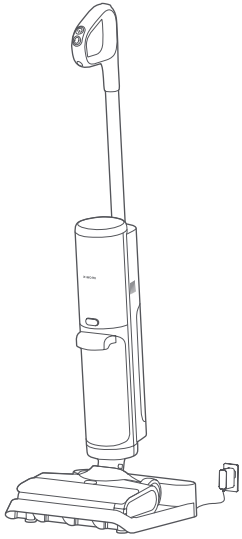

Entretien et maintenance

Attention : nettoyez et procédez à l'entretien des composants pertinents lorsque l'aspirateur est en pause en position verticale ou éteint.

Fréquence d'entretien

Composant	Fréquence d'entretien recommandée
Composants du réservoir d'eau sale (dont le réservoir d'eau sale, le capteur du niveau d'eau et le panier filtrant)	Nettoyez-les après chaque utilisation.
Tuyau d'eau sale	Nettoyez-les après chaque utilisation.
Brosse à plancher	Nettoyez une fois par semaine, selon le degré de saleté.
Brosse à rouleau	Un auto-nettoyage est nécessaire après chaque utilisation.
Filtre	Nettoyez une fois par semaine.
Socle de charge autonettoyant	Nettoyez une fois par semaine.

Fréquence de remplacement

Remarque : les fréquences de remplacement recommandées ci-après ne sont données qu'à titre indicatif. Les composants doivent être remplacés rapidement s'ils sont endommagés.

Composant	Fréquence d'entretien recommandée
Brosse à rouleau	3–6 mois
Filtre	3–6 mois

Nettoyage du réservoir d'eau sale et de ses composants

1. Appuyez sur le bouton de déverrouillage du réservoir d'eau sale et tirez simultanément sur le réservoir.

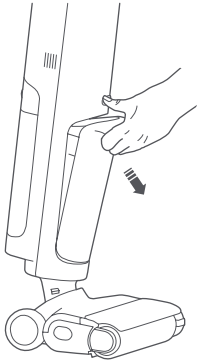

2. Tirez sur le support de filtre situé en haut du réservoir d'eau sale pour le retirer, puis videz le réservoir.

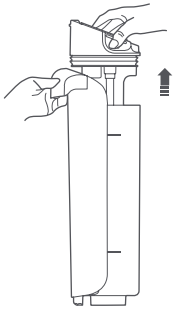

3. Retirez le filtre du support de filtre, puis rincez le réservoir d'eau sale, le filtre, le capteur du niveau d'eau sur le support de filtre et le panier filtrant jusqu'à ce qu'ils soient propres.
   Remarques :
   - La brosse de nettoyage peut être utilisée pour faciliter le nettoyage.
   - Il est recommandé d'ouvrir le couvercle situé en bas du filtre pour le nettoyer à fond et de le sécher après le nettoyage pour éviter les odeurs.
   - Nettoyez régulièrement le capteur du niveau d'eau pour éviter que la précision de la détection soit affectée par les taches qui viennent se coller sur le capteur.

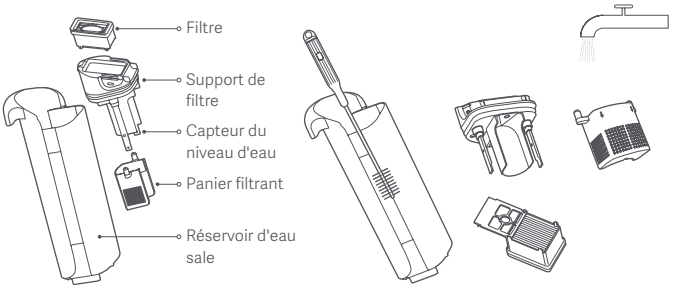

4. Réinstallez le filtre et le panier filtrant sur le support de filtre, puis mettez le support de filtre sur le réservoir d'eau sale. Installez ensuite le réservoir d'eau sale sur l'aspirateur. Le réservoir est fixé lorsque vous entendez un clic.

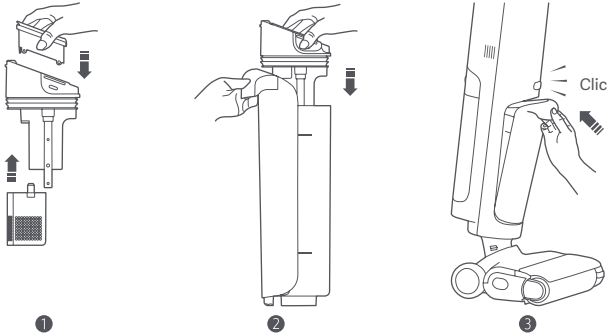

Nettoyage de la brosse à plancher

1. Appuyez sur le bouton de déverrouillage du couvercle de la brosse à rouleau pour retirer le couvercle de la brosse à rouleau.
   Remarque : ne retirez pas la brosse à rouleau lorsque l'aspirateur est sur le socle de charge autonettoyant.

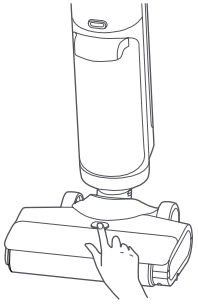

❶

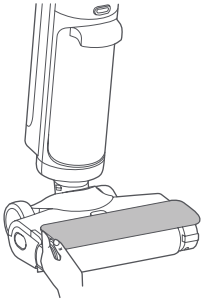

❷

2. Appuyez sur le bouton de déverrouillage de la brosse à rouleau et retirez le brosse à rouleau comme sur l'illustration.

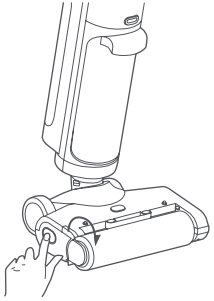

❶

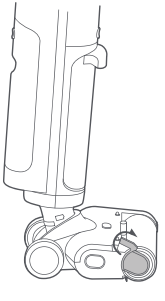

❷

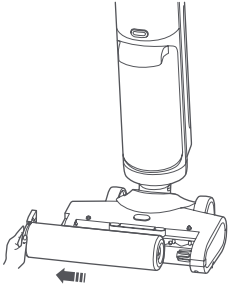

❸

3. Appuyez sur le bouton et faites tourner le cutter en même temps pour le sortir. Utilisez ensuite le cutter pour couper les poils coincés sur la brosse à rouleau et la brosse à plancher.

❶

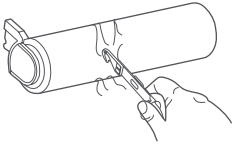

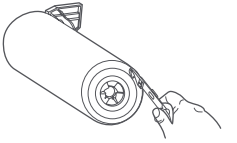

❷

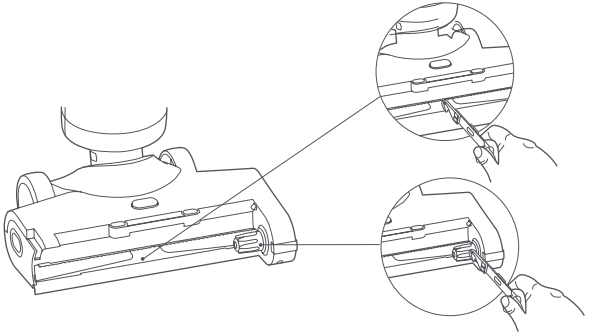

❸

4. Utilisez de l'eau du robinet pour rincer la brosse à rouleau et son couvercle jusqu'à ce qu'ils soient propres et séchez la brosse à rouleau pour éviter les odeurs.
   Remarque : n'exposez pas la brosse à rouleau directement au soleil.

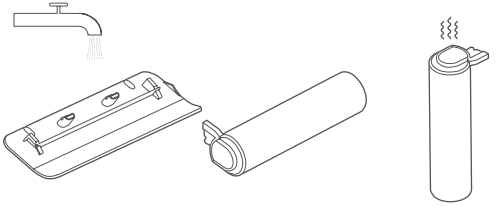

5. Utilisez un chiffon sec ou une serviette en papier pour retirer les poils, la saleté et les corps étrangers bloqués au niveau de l'orifice d'aspiration.
   Précautions :
   - Ne rincez pas directement la brosse à plancher.
   - Pour éviter toute blessure, restez à l'écart de la partie dentée durant le nettoyage.

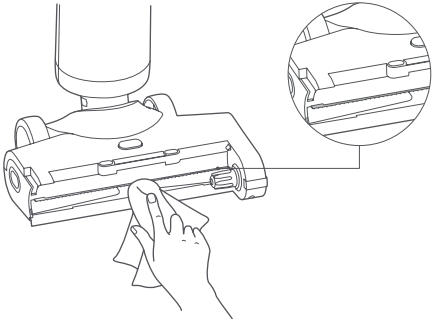

6. Réinstallez la brosse à rouleau et son couvercle dans l'ordre. Lorsque vous réinstallez le couvercle de la brosse à rouleau, alignez-le avec la position de montage. Il est fixé en place lorsque vous entendez un clic.

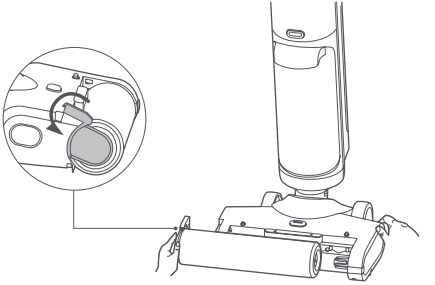

❶

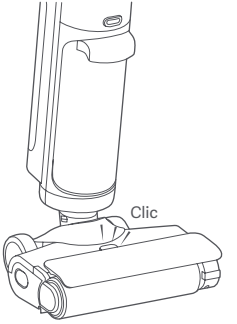

❷

Nettoyage du tuyau d'eau sale

Retirez le réservoir d'eau sale, puis nettoyez le tuyau d'eau sale à l'aide de la brosse de nettoyage comme sur l'illustration.

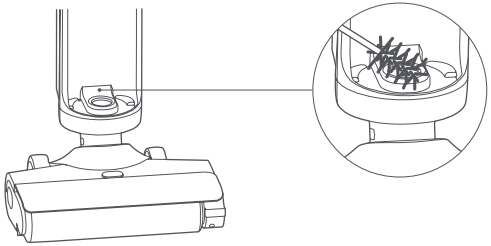

Nettoyage du socle de charge autonettoyant

Utilisez un chiffon sec ou un essuie-tout pour nettoyer la poussière du socle de charge autonettoyant.

Remarque : ne rincez pas le socle de charge autonettoyant directement avec de l'eau pour éviter les courts-circuits.

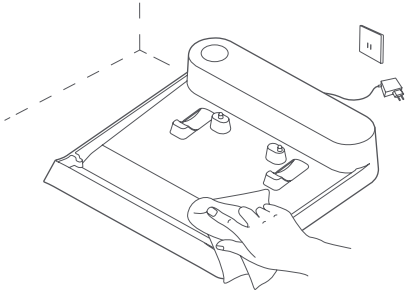

Dépannage

Lorsque l'aspirateur fonctionne anormalement, il affiche un message d'erreur par le biais d'un voyant ou d'un bip sonore. Reportez-vous au tableau ci-dessous ou scannez le code QR sur l'aspirateur pour trouver la solution. Si le code d'erreur persiste malgré les solutions, contactez l'équipe du service après-vente à temps.

Voyant	Bip sonore	Solution
Réservoir d'eau sale plein	Bip trois fois	Nettoyez le réservoir d'eau sale et réinstallez-le.
Erreur	Bip trois fois	Vérifiez que l'orifice d'aspiration de la brosse à plancher, le tuyau d'eau sale, le filtre ou le panier filtrant ne sont pas obstrués et nettoyez-les.

Problèmes fréquents

Problèmes fréquents	Cause possible	Solution
L'aspirateur ne fonctionne pas.	La batterie est déchargée.	Chargez complètement l'aspirateur avant de l'utiliser.
	La batterie est protégée contre la surchauffe.	Réessayez une fois que la température de la batterie revient à la normale.
	Le réservoir d'eau sale est plein.	Nettoyez le réservoir d'eau sale et réinstallez-le.
	Le filtre ou le panier filtrant est obstrué.	Nettoyez le filtre et le panier filtrant avant utilisation.
	L'orifice d'aspiration de la brosse à plancher ou du tuyau d'eau sale est obstrué.	Nettoyez l'orifice d'aspiration de la brosse à plancher et le tuyau d'eau sale.
	La brosse à rouleau est emmêlée dans des corps étrangers.	Nettoyez la brosse à rouleau.
L'aspirateur ne peut pas recycler correctement l'eau sale.	Filtre non installé.	Installez le filtre avant de l'utiliser.
	Le filtre ou le panier filtrant est obstrué.	Nettoyez le filtre et le panier filtrant avant utilisation.
Une fausse alerte pour un réservoir d'eau sale plein a été déclenchée.	Le capteur du niveau d'eau est sale.	Nettoyez le capteur du niveau d'eau.

Problèmes fréquents	Cause possible	Solution
L'aspirateur ne peut pas être chargé.	Le socle de charge autonettoyant n'est pas branché sur le secteur.	Utilisez l'alimentation électrique d'origine pour charger le socle de charge autonettoyant.
	L'alimentation électrique utilisée n'est pas d'origine.	Utiliser l'alimentation électrique d'origine.
L'aspirateur ne peut pas effectuer d'auto-nettoyage.	Le réservoir d'eau sale est plein.	Nettoyez le réservoir d'eau sale et réinstallez-le.
	La batterie est faible ou épuisée.	Effectuez l'auto-nettoyage lorsque le niveau de batterie est suffisant.
	Le socle de charge autonettoyant n'est pas branché sur le secteur.	Utilisez l'alimentation électrique d'origine pour charger le socle de charge autonettoyant.

Caractéristiques

Xiaomi Truclean W20 Wet Dry Vacuum			
Nom	Aspirateur eau et poussières	Modèle	C305HW
Tension nominale	21,6 V ⎓	Puissance nominale	200 W
Tension de charge	26,0 V ⎓	Poids net	4,2 kg
Consommation d'énergie	Mode hors tension : ≤ 0,5 W	Temps pour passer dans l'état en question	Mode hors tension : ≤ 20 min
Socle de charge autonettoyant			
Nom	Socle de charge	Modèle	C305HW-JZ
Sortie nominale	26,0 V ⎓ 0,5 A	Entrée nominale	26,0 V ⎓ 0,5 A
Poids net	0,55 kg		
Alimentation électrique			
Fabricant	Zhongshan Baolijin Electronic Co., Ltd.		
Modèle	BLJ15WJ260050P-V	Efficacité moyenne active	85,1 %
Entrée nominale	100–240 V ~ 50/60 Hz 0,5 A	Efficacité à faible charge (10 %)	73,9 %
Sortie nominale	26,0 V ⎓ 0,5 A 13,0 W	Consommation à faible puissance	0,08 W

Avis environnemental

Le bloc-batterie au lithium-ion rechargeable de cet aspirateur contient des substances chimiques qui peuvent polluer l'environnement. Avant de jeter cet aspirateur, retirez les batteries, puis déposez-les dans une installation de recyclage approprié.
La batterie doit être retirée de l'appareil avant d'être éliminée.
L'appareil doit être déconnecté de toute alimentation électrique avant le retrait de la batterie.
La batterie doit être mise au rebut de manière sûre.

PRÉCAUTIONS :

- Assurez-vous que l'aspirateur est déconnecté de l'alimentation et que les batteries sont complètement épuisées avant de les retirer.
- Déposez les batteries retirées auprès d'un centre de recyclage professionnel pour être correctement mises au rebut.
- Ne laissez pas les batteries dans des environnements où la température est élevée, sinon elles peuvent exploser.
- En cas de fuite de la batterie, évitez tout contact avec le liquide. Si le liquide entre en contact avec vos yeux, rincez-les abondamment à l'eau et consultez immédiatement un médecin.

Étapes à suivre pour retirer la batterie :

1. Utilisez un outil non tranchant pour appuyer sur le bouton de déverrouillage du manche situé à l'arrière de l'aspirateur et maintenez-le enfoncé et tirez simultanément le manche vers le haut, à la verticale.
2. Utilisez un outil non tranchant pour retirer l'ensemble couvercle supérieur du voyant.
3. Retirez le réservoir d'eau sale et le réservoir d'eau propre.
4. Appuyez sur le bouton de déverrouillage du couvercle de la brosse à rouleau pour retirer le couvercle de la brosse à rouleau.
5. Appuyez sur le bouton de déverrouillage de la brosse à rouleau pour retirer la brosse à rouleau.
6. Dévissez les vis en bas de la brosse à plancher pour retirer le couvercle supérieur de la brosse à plancher.
7. Utilisez un outil non tranchant pour retirer le couvercle de fixation du connecteur, puis séparez la brosse à plancher et l'aspirateur.
8. Dévissez le couvercle inférieur, le couvercle avant et le couvercle arrière pour ouvrir l'aspirateur.
9. Dévissez le bloc-batterie et débranchez l'ensemble batterie pour retirer les batteries.

Points de collecte sur www.quefairedemesdechets.fr
Privilégiez la réparation ou le don de votre appareil !

GARANTIE

CETTE GARANTIE VOUS DONNE DES DROITS SPÉCIFIQUES ET IL EST POSSIBLE DE PROFITER D'AUTRES DROITS OCTROYÉS PAR LES LOIS APPLICABLES DANS VOTRE PAYS, VOTRE RÉGION OU VOTRE DÉPARTEMENT. EN EFFET, DANS CERTAINS PAYS, PROVINCES OU DÉPARTEMENTS, LES DROITS DU CONSOMMATEUR PEUVENT IMPOSER UNE PÉRIODE DE GARANTIE MINIMALE. AUTRES QUE LES LIMITES PERMISES PAR LA LOI, XIAOMI N'EXCLUT PAS, LIMITE NI SUSPEND D'AUTRES DROITS QUE VOUS POUVEZ DÉTENIR. POUR COMPRENDRE PLEINEMENT VOS DROITS, CONSULTEZ LES LOIS APPLICABLES DANS VOTRE PAYS, PROVINCE OU DÉPARTEMENT.

1. GARANTIE LIMITÉE DE PRODUIT

XIAOMI garantit que les Produits sont exempts de tout défaut matériel ou de conception dans le cadre d'une utilisation normale en accord avec le mode d'emploi dudit Produit et dans la Durée de garantie. La durée et les conditions relatives aux garanties légales sont prévues par les lois locales afférentes. Pour plus d'informations sur les avantages de la garantie du consommateur, veuillez consulter le site web officiel de Xiaomi https://www.mi.com/global/support/warranty.

Xiaomi garantit à l'acheteur d'origine que le produit Xiaomi est exempt de tout défaut matériel ou de conception dans le cadre d'une utilisation normale dans la période mentionnée ci-dessus. Xiaomi ne garantit pas que le fonctionnement du Produit restera ininterrompu et exempt d'erreur.

Xiaomi n'est pas responsable des dommages découlant d'une non-conformité aux instructions liées à l'utilisation du produit.

2. SOLUTIONS

Si un défaut matériel est rencontré et une réclamation fondée est reçue par Xiaomi pendant la période de garantie, Xiaomi va soit (1) réparer le produit gratuitement, (2) échanger le produit, ou (3) rembourser le produit, frais d'expédition exclus.

3. COMMENT PROFITER D'UN SERVICE DE GARANTIE

Pour bénéficier du service de garantie, vous devez fournir le Produit à l'adresse spécifiée par Xiaomi, dans son emballage d'origine ou dans un emballage similaire garantissant le même degré de protection. Sauf mesures prohibées par la loi applicable, Xiaomi peut vous demander de présenter des preuves d'achat et/ou de vous conformer aux exigences d'inscription avant de profiter du service de garantie.

4. EXCLUSIONS ET LIMITATIONS

Sauf stipulation contraire mentionnée par Xiaomi, la présente Garantie limitée s'applique uniquement au Produit fabriqué par ou pour Xiaomi et identifiable par les marques commerciales, le nom commercial ou le logo « Xiaomi » ou « Mi ».

La Garantie limitée ne s'applique pas (a) aux dégâts dus aux catastrophes naturelles, comme la foudre, les tornades, les inondations, les incendies, les tremblements de terre ou autres causes externes (b) aux négligences, (c) à l'utilisation commerciale, (d) aux modifications de tout ou partie du Produit, (e) aux dommages provoqués par une utilisation avec des Produits non-Xiaomi, (f) aux dommages provoqués par un accident, un abus, une mauvaise utilisation (g) aux dommages provoqués par l'utilisation du Produit hors des utilisations autorisées ou prévues décrites par Xiaomi ou avec une tension ou une alimentation électrique inappropriée, ou (h) aux dommages provoqués par une maintenance (mises à niveau ou extensions comprises) réalisée par une personne non représentative de Xiaomi.

Il en va de votre responsabilité de sauvegarder les données, le logiciel ou tout autre matériel que vous pourriez avoir stocké ou préservé sur le Produit. Il est probable que les données, le logiciel ou d'autres matériels de l'équipement soient perdus ou formatés lors d'une maintenance. Xiaomi n'est pas responsable de ce type de dommages ou de pertes.

Aucun revendeur, agent ou employé de Xiaomi n'est autorisé à apporter des modifications, des extensions ou des ajouts à la présente Garantie limitée. Si une disposition est jugée illégale ou inapplicable, la légitimité et l'applicabilité des dispositions restantes ne sauraient être affectées ou impactées.

Sauf mesures prohibées par la loi ou promesse contraire par Xiaomi, les services après-ventes sont limités au pays ou à la région de l'achat initial.

Les produits qui n'ont pas été dûment importés et/ou n'ont pas été dûment fabriqués par Xiaomi et/ou n'ont pas été dûment obtenus chez Xiaomi ou un vendeur officiel de Xiaomi ne sont pas couverts par les présentes garanties. Conformément à la loi applicable, vous pouvez bénéficier des garanties depuis le détaillant non officiel qui vous a vendu le produit. Pour cela, Xiaomi vous invite à contacter le détaillant auprès duquel vous avez acheté le produit.

Les présentes garanties ne s'appliquent pas à Hong Kong et à Taiwan.

5. GARANTIES IMPLICITES

Sauf mesures prohibées par la loi applicable, toutes les garanties implicites (notamment les garanties de commercialisation et de conformité pour un but spécifique) disposeront d'une durée de garantie limitée allant jusqu'à la durée maximale de la présente garantie limitée. Certaines juridictions n'autorisent pas les limitations de durée d'une garantie implicite. La limitation ci-dessus ne s'applique donc pas à de tels cas.

6. LIMITATION DES DOMMAGES

Sauf mesures prohibées par la loi applicable, Xiaomi ne devrait être tenue pour responsable pour tous dommages provoqués par des accidents, indirects, spécifiques ou conséquents, notamment les pertes de bénéfices, de chiffre d'affaires ou de données, résultant de toute brèche dans une garantie ou condition expresse ou implicite, ou sous toute théorie légale, même si Xiaomi a été informée de la possibilité de tels dommages. Certaines juridictions n'autorisent pas l'exclusion ou la limitation des dommages indirects, spécifiques ou conséquents. La limitation ci-dessus ne s'applique donc pas à vous.

7. CONTACTS XIAOMI

Pour les clients, consultez le site Web : https://www.mi.com/global/support/warranty

La personne à contacter pour le service après-vente peut être n'importe quelle personne de service agréé Xiaomi, les distributeurs agréés Xiaomi ou le vendeur final qui vous a vendu le produit. En cas de doute, veuillez contacter la personne concernée que Xiaomi peut identifier.

Istruzioni di sicurezza

Questo prodotto è destinato esclusivamente all'utilizzo domestico. Leggere attentamente il presente manuale prima dell'uso del dispositivo e conservarlo per ogni riferimento futuro.

- L'apparecchio può essere utilizzato da bambini di età superiore agli 8 anni e da persone con capacità mentali, fisiche o sensoriali ridotte oppure da persone prive di esperienza o conoscenza dell'apparecchio, purché siano sorvegliate o siano state istruite sull'utilizzo in sicurezza dell'apparecchio e comprendano i rischi che ne possono derivare. Non consentire ai bambini di giocare con l'apparecchio. Le operazioni di pulizia e manutenzione non devono essere effettuate da bambini, a meno che non siano sorvegliati.
- Questo apparecchio contiene batterie sostituibili solo da personale adeguatamente formato.
- Non esporre l'apparecchiatura o la batteria a temperature eccessive.
- Prestare attenzione al rischio di corto circuito, causato da oggetti metallici, dei terminali dell'apparecchio a batteria o dei terminali della batteria.
- Non toccare la spina o qualsiasi parte dell'aspiratore con le mani bagnate.
- Questo aspiratore è progettato esclusivamente per l'uso domestico. Non utilizzarlo né installarlo all'aria aperta o in ambienti commerciali o industriali. Non utilizzare la stazione di ricarica in ambienti umidi come un bagno.
- Se l'apparecchio passa sopra il cavo di alimentazione potrebbe causare un pericolo.
- Prima di procedere alla pulizia o alla manutenzione dell'apparecchio, è necessario rimuovere la spina dalla presa della corrente.
- Per ridurre il rischio di incendio, esplosione o lesioni personali, verificare che l'alimentatore non sia danneggiato prima dell'uso. Non utilizzare l'aspiratore se l'alimentatore è danneggiato.
- Non immergere l'aspiratore o la stazione di ricarica autopulente in acqua o altri liquidi per pulirli.
- Pulire il serbatoio dell'acqua sporca in tempo per evitare un calo della potenza di aspirazione e il surriscaldamento del motore dovuto all'ostruzione. In caso contrario, la vita utile dell'aspiratore potrebbe risentirne.
- Non usare l'aspiratore se la spazzola a rullo, il serbatoio dell'acqua sporca e il filtro non sono installati in sede.
- Assicurarsi di spegnere l'aspiratore prima di pulire o sostituire la spazzola a rullo.
- Non utilizzare l'aspiratore per pulire benzina e altri liquidi infiammabili o esplosivi o soluzioni tossiche come la candeggina al cloro, l'ammoniaca e i detergenti per scarichi.
- Non utilizzare l'aspiratore per aspirare il toner delle stampanti laser e delle fotocopiatrici per evitare incendi o esplosioni.
- Non utilizzare l'aspiratore per raccogliere materiali fumogeni o incandescenti come carbone di legna, mozziconi di sigaretta o fiammiferi.
- Non utilizzare l'aspiratore per raccogliere oggetti duri o taglienti, come vetro, unghie, viti o monete, che potrebbero danneggiarlo.
- Non usare l'aspiratore per pulire macchie di sostanze oleose spesse, adesivi tenaci o coloranti, come lucido da scarpe, vernici e pigmenti.
- Tenere indumenti larghi e parti del corpo come capelli e dita lontano dalle bocchette e dalle parti in movimento dell'aspiratore.
- Non inserire oggetti nelle bocchette dell'aspiratore, né utilizzare l'aspiratore con le bocchette ostruite. Rimuovere polvere, lanugine, capelli o altri elementi che potrebbero ridurre il flusso dell'aria.
- Non scuotere l'aspiratore su e giù né colpirlo violentemente per evitare che l'acqua sporca affluisca al motore.
- Non sollevare o spostare l'aspiratore mentre il motore è in funzione, né inclinarlo su un lato o porlo in piano per evitare che l'acqua sporca entri nel motore.
- Non appoggiare l'aspiratore su oggetti instabili come sedie o tavoli, in quanto la sua caduta potrebbe causare danni o lesioni personali.
- Non ricaricare né riporre l'aspiratore vicino a fonti di calore o in zone umide (ad es. vicino a un termosifone o in cucina o in bagno).
- Usare solo parti di ricambio approvate da Xiaomi.
- Non riparare l'aspiratore da soli quando si rompe o presenta problemi quali dispersioni elettriche, surriscaldamento del motore, suoni insoliti, surriscaldamento del corpo principale, emissione di cattivi odori o aspirazione debole.
- Se il caricabatterie o la batteria vengono danneggiati, è necessario sostituirli con un componente originale acquistato dal produttore o tramite il servizio di assistenza post-vendita.
- Tenere la spazzola di pulizia fuori dalla portata dei bambini.
- Prestare la massima attenzione quando si utilizza l'aspiratore per pulire scale.
- Avvertenza sul rischio di incendio: non applicare alcun tipo di profumo al filtro dell'aspiratore. In genere, questa tipologia di prodotti contiene sostanze chimiche infiammabili, che possono far prendere fuoco all'aspiratore.
- Seguire rigorosamente le istruzioni di questo manuale utente per caricare l'aspiratore a una temperatura ambiente compresa tra 6 °C e 40 °C. Una ricarica impropria può provocare danni alla batteria.
- Attenersi scrupolosamente alle istruzioni di questo manuale utente durante l'utilizzo dell'aspiratore. Gli utenti sono responsabili di eventuali perdite o danni derivanti dall'uso improprio dell'aspiratore.
- AVVERTENZA: utilizzare esclusivamente l'unità di alimentazione fornita con questo apparecchio.
- AVVERTENZA: per ricaricare la batteria, utilizzare soltanto l'unità di alimentazione rimovibile fornita con questo apparecchio.
- Utilizzare soltanto con l'unità di alimentazione BLJ15WJ260050P-V.

Informazioni sulla conformità a normative e standard

Dichiarazione di conformità europea

Con la presente, Beijing Shunzao Technology Co., Ltd. dichiara che questo apparecchio è conforme alle direttive applicabili e alle norme europee, nonché ai relativi emendamenti. Il testo completo della dichiarazione di conformità UE è disponibile al seguente indirizzo Internet: http://www.mi.com/global/service/support/declaration.html

Informazioni sullo smaltimento e sul riciclaggio dei RAEE

Tutti i prodotti contrassegnati da questo simbolo sono rifiuti di apparecchiature elettriche ed elettroniche (RAEE in base alla direttiva 2012/19/UE) che non devono essere smaltiti assieme a rifiuti domestici non differenziati. Al contrario, è necessario proteggere l'ambiente e la salute umana consegnando i rifiuti a un punto di raccolta autorizzato al riciclaggio di rifiuti di apparecchiature elettriche ed elettroniche, predisposto dalla pubblica amministrazione o dalle autorità locali. Lo smaltimento e il riciclaggio corretti aiutano a prevenire conseguenze potenzialmente negative per l'ambiente e la salute umana. Contattare l'installatore o le autorità locali per ulteriori informazioni sulla sede e per i termini e le condizioni di tali punti di raccolta.

Elenco degli accessori

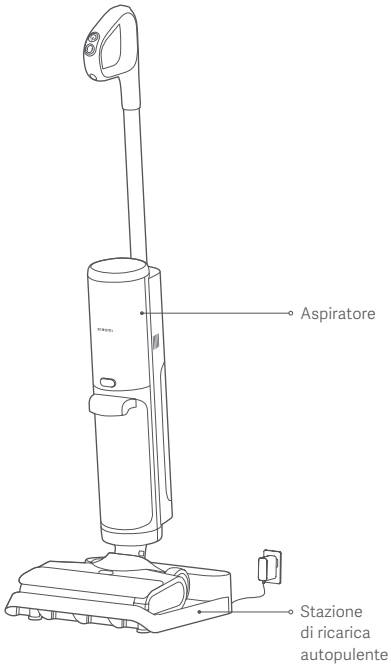

Accessori preinstallati sull'aspiratore

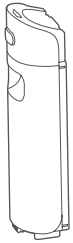

Serbatoio dell'acqua pulita

Serbatoio dell'acqua sporca

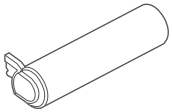

Spazzola a rullo

Coperchio della spazzola a rullo

Filtro

Accessori da installare sulla stazione di ricarica autopulente

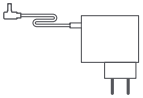

Alimentatore

Altri accessori

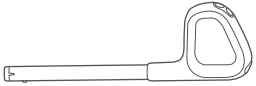

Impugnatura

Spazzola di pulizia
(Premere il pulsante e contemporaneamente ruotare il taglierino per estrarlo.)

Nota: le illustrazioni del prodotto, degli accessori e dell'interfaccia utente nel manuale utente sono esclusivamente a scopo di riferimento. Il prodotto effettivo e le relative funzioni possono variare a causa dei miglioramenti apportati al prodotto stesso.

Panoramica del prodotto

Aspiratore

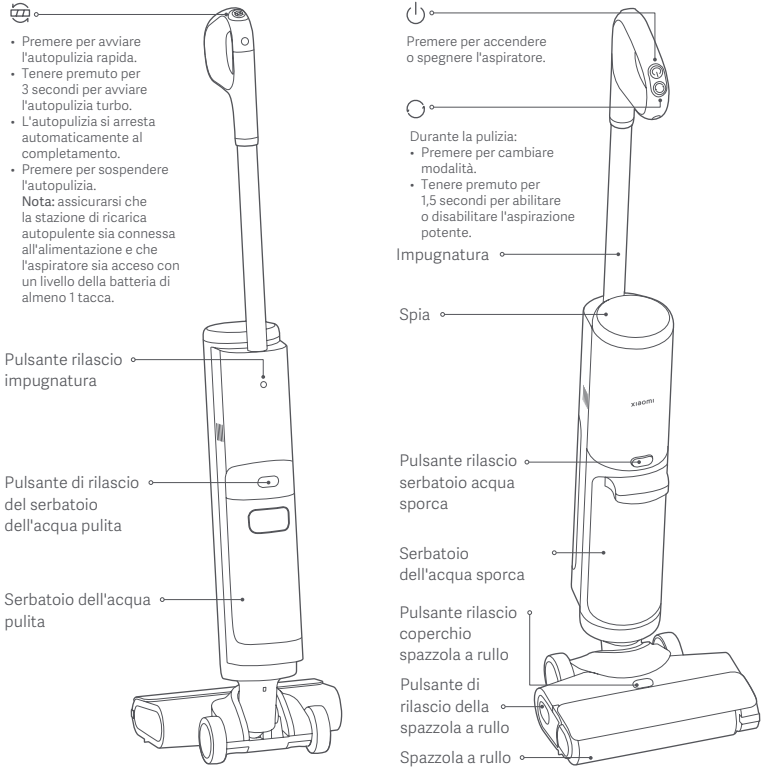

Spia

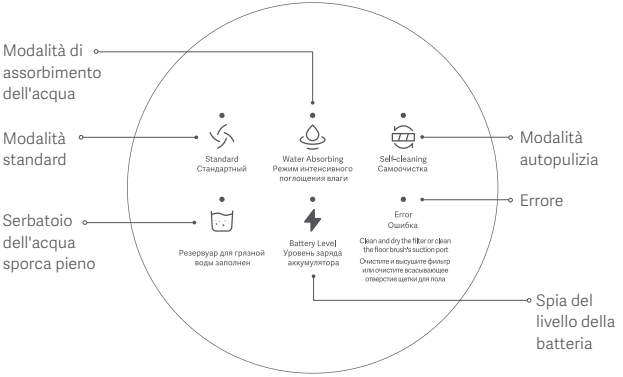

Descrizione della spia del livello della batteria:

Lampeggiante lenta: ricarica in corso
Arancione: livello della batteria < 15%
Verde: livello della batteria ≥ 15%
Nota: la funzione di autopulizia funzionerà solo quando l'aspiratore è collegato alla stazione di ricarica autopulente e la spia del livello della batteria è verde.

Stazione di ricarica autopulente

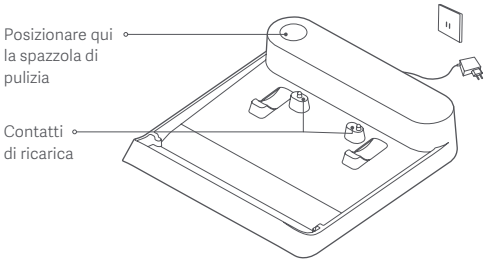

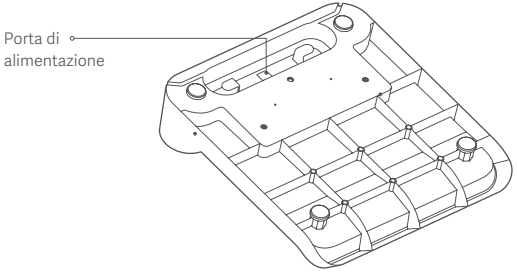

Serbatoio dell'acqua pulita

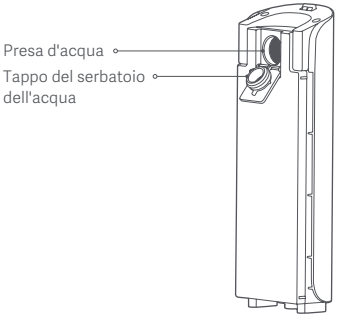

Serbatoio dell'acqua sporca

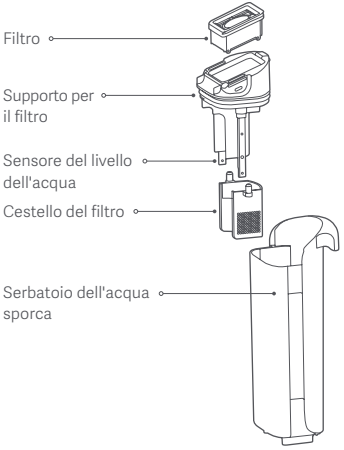

Come installare

Installazione dell'impugnatura

Inserire l'impugnatura nell'aspiratore. L'impugnatura è installata correttamente quando si sente un clic.

Attenzione: assicurarsi che l'impugnatura sia fissata in posizione dopo l'installazione.

Rimozione dell'impugnatura

Utilizzare uno strumento non affilato, come una bacchetta, per tenere premuto il pulsante di rilascio dell'impugnatura sul retro dell'aspiratore e contemporaneamente tirare l'impugnatura verso l'alto verticalmente.

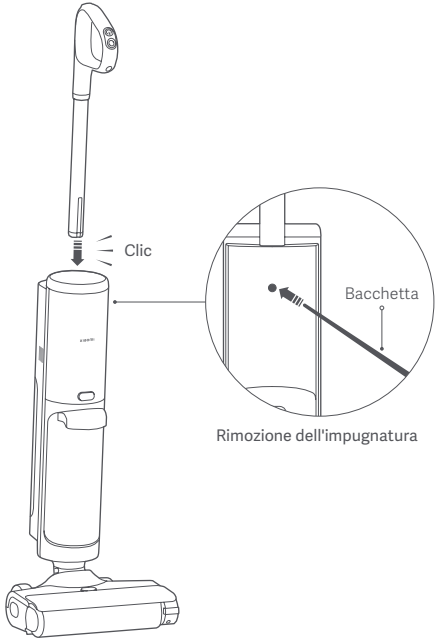

Installazione della stazione di ricarica autopulente

1. **Collegamento all'alimentatore**
   Collegare l'alimentatore alla porta di alimentazione nella parte inferiore della stazione di ricarica autopulente, quindi avvolgere e riporre il cavo di alimentazione in eccesso.

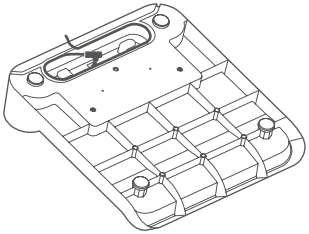

2. **Collegamento alla corrente**
   Posizionare la stazione di ricarica autopulente su una superficie piana e collegare l'alimentatore a una presa elettrica che soddisfa i requisiti.
   Nota: non posizionare la stazione di ricarica autopulente vicino a fonti di calore o in zone umide (ad es. vicino a un termosifone o in cucina o in bagno).

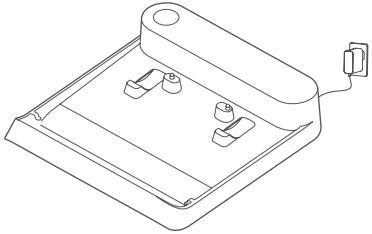

3. **Conservazione della spazzola di pulizia**
   Conservare la spazzola di pulizia nella stazione di ricarica autopulente come illustrato.

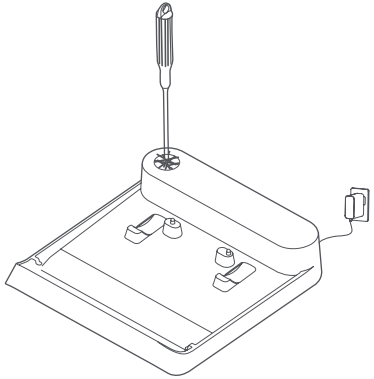

Ricarica

Dopo aver collegato la stazione di ricarica autopulente all'alimentazione, allineare i contatti di ricarica nella parte inferiore della spazzola per pavimenti dell'aspiratore con i contatti di ricarica sulla stazione. L'aspiratore inizia a ricaricarsi quando si sente il segnale acustico.

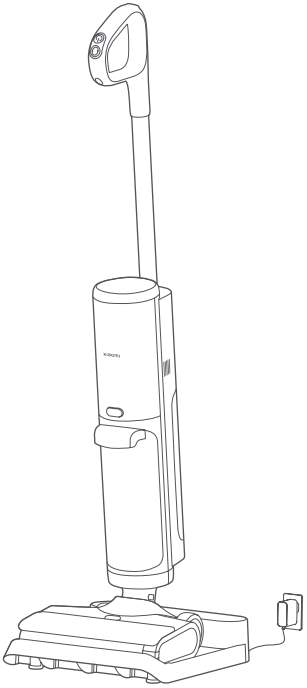

Nota: caricare completamente l'aspiratore prima del primo utilizzo e dopo ciascun utilizzo. Il tempo di ricarica totale è di circa 5 ore.

Come utilizzare

Rabbocco di acqua

1. Premere il pulsante di rilascio del serbatoio dell'acqua pulita e contemporaneamente estrarre il serbatoio.

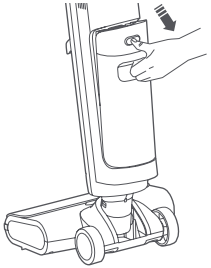

2. Aprire il tappo del serbatoio dell'acqua pulita, riempire lentamente il serbatoio con acqua pulita e reinserire il tappo. Quindi reinstallare il serbatoio dell'acqua pulita nell'aspiratore. È installata correttamente quando si sente un clic.

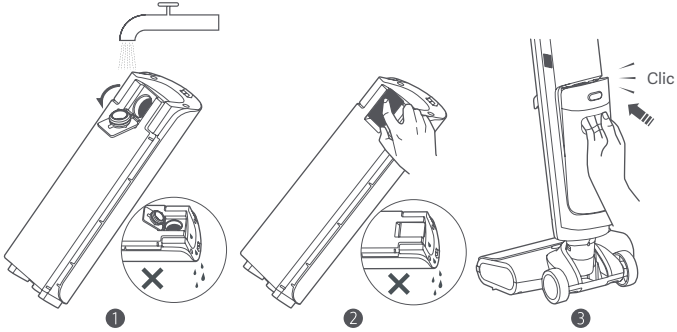

Note:

- Non collocare il serbatoio dell'acqua pulita in posizione orizzontale durante o dopo la procedura di aggiunta di acqua. Non inclinare il serbatoio dopo averlo riempito per evitare la fuoriuscita di acqua.
- Non aggiungere acqua calda o detergenti e disinfettati non originali, altrimenti l'aspiratore potrebbe danneggiarsi.

Accensione

- Rimuovere l'aspiratore dalla stazione di ricarica autopulente, salire sulla spazzola per pavimenti con un piede e tirare indietro l'impugnatura per inclinare l'aspiratore.
- Premere il pulsante ⏻ per accendere l'aspiratore.

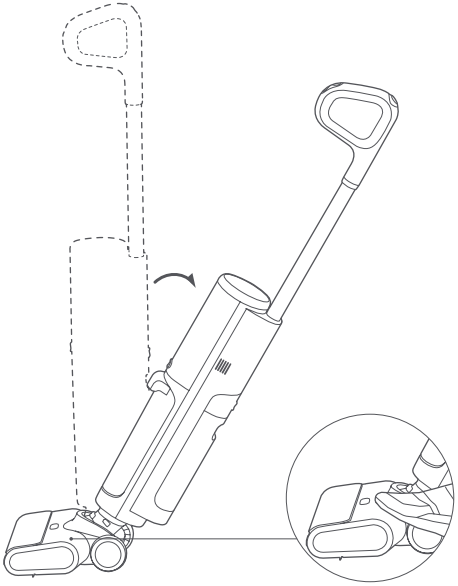

Modalità di commutazione

- Premere il pulsante ◯ per passare dalla modalità standard a quella di assorbimento dell'acqua.
- Tenere premuto il pulsante ◯ per 1,5 secondi per abilitare o disabilitare l'aspirazione potente.

" " Modalità standard	" " Modalità di assorbimento dell'acqua
Pulizia quotidiana delle macchie	Pulizia delle macchie d'acqua e assorbimento rapido dell'acqua (non per aspirare la polvere)

Pausa/Spegnimento

Quando l'aspiratore è in funzione, appoggiare un piede sulla spazzola per pavimenti per mantenere l'aspiratore in verticale per sospendere la pulizia oppure premere il pulsante ⏻ per spegnerlo. Per evitare residui di acqua sporca, l'aspiratore continuerà a funzionare per alcuni secondi prima di spegnersi. Riposizionare l'aspiratore sulla stazione di ricarica autopulente dopo che ha smesso completamente di funzionare.

Note:

- È normale che lo sporco possa fuoriuscire se la spazzola per pavimenti viene sollevata da terra quando l'aspiratore passa sulla soglia delle porte.
- Riposizionare correttamente l'aspiratore sulla stazione di ricarica autopulente dopo averlo utilizzato per evitare che l'aspiratore si ribalti a causa di un posizionamento errato.
- Non sollevare aspiratore verticalmente come illustrato, per evitare la fuoriuscita di acqua sporca.

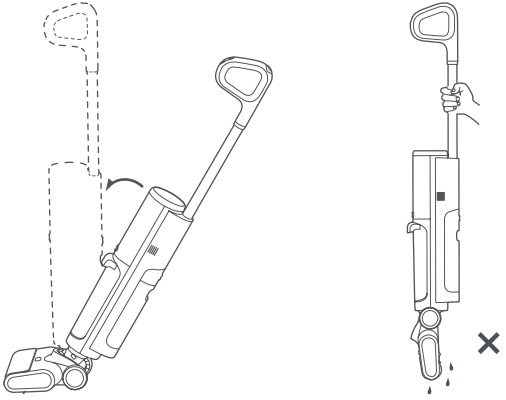

Quando l'aspiratore viene messo in pausa o spento, tirare l'impugnatura all'indietro per portare l'aspiratore verso la stazione di ricarica autopulente con l'aiuto delle ruote. Collocare quindi l'aspiratore sulla stazione di ricarica autopulente per riporlo, caricarlo e effettuare l'autopulizia.

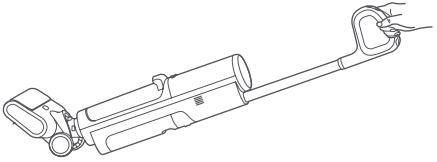

Scenari di utilizzo

L'aspiratore può essere utilizzato per pulire diversi tipi di pavimenti a superficie rigida come legno, piastrelle e marmo.

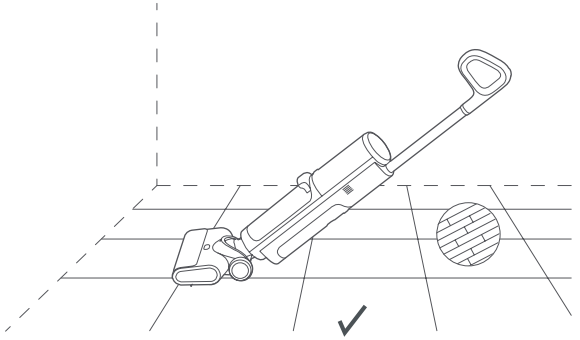

Attenzione: non usare l'aspiratore su superfici in tessuto, come moquette e coperte.

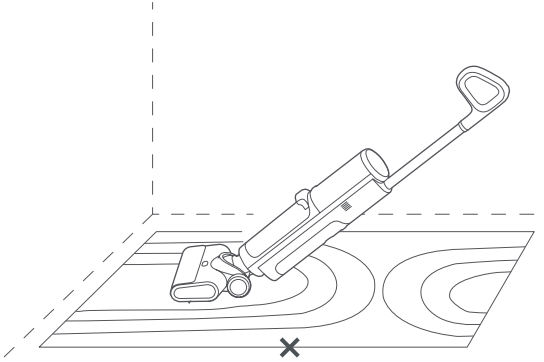

Attenzione: non inclinare l'aspiratore in avanti né collocarlo in posizione orizzontale quando è in funzione, altrimenti l'acqua sporca potrebbe penetrare nell'aspiratore e provocare danni.

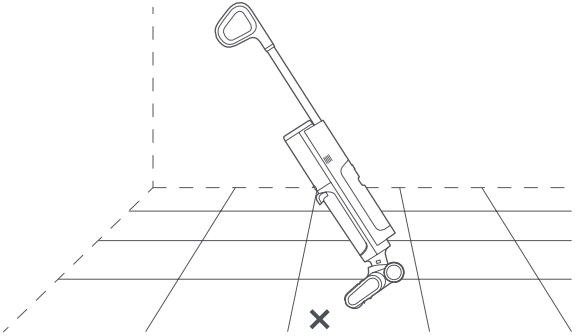

Attenzione: non inclinare l'aspiratore di più di 140° per evitare perdite d'acqua.

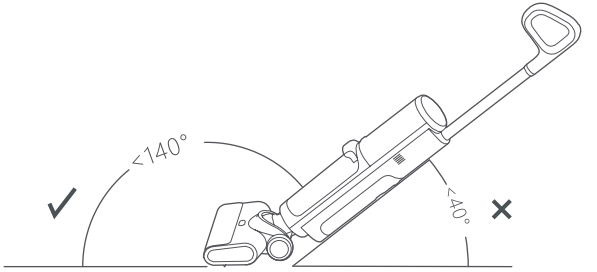

Autopulizia

- Quando l'aspiratore è in carica e la spia del livello della batteria è verde, premere il pulsante per avviare l'autopulizia rapida oppure tenerlo premuto per 3 secondi per avviare l'autopulizia turbo.
- Premere il pulsante o il pulsante per interrompere l'autopulizia.
- L'autopulizia rapida dura circa 2 minuti e l'autopulizia turbo circa 4 minuti. L'autopulizia si arresta automaticamente al completamento.

  Note:
  - Si raccomanda di effettuare l'autopulizia dopo ogni uso.
  - Pulire il serbatoio dell'acqua sporca in tempo dopo l'autopulizia per prevenire la formazione di cattivi odori.
  - Durante l'autopulizia, la spazzola a rullo verrà asciugata automaticamente a una velocità elevata. Tuttavia, si consiglia comunque di pulire accuratamente e fare asciugare all'aria la spazzola a rullo dopo ogni autopulizia per evitare la formazioni di odori.
  - Si consiglia di pulire regolarmente le parti che non possono essere pulite con l'autopulizia, come il coperchio della spazzola a rullo e le parti intorno alla bocchetta di aspirazione.

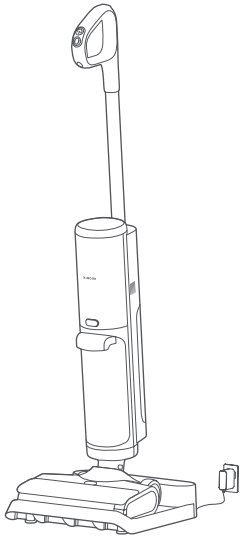

Cura e manutenzione

Attenzione: pulire ed eseguire la manutenzione dei componenti rilevanti quando l'aspiratore viene riposto in posizione verticale o spento.

Frequenza di manutenzione

Componente	Frequenza di manutenzione consigliata
Componenti del serbatoio dell'acqua sporca (che includono il serbatoio dell'acqua sporca, il sensore del livello dell'acqua e il cestello del filtro)	Pulire dopo ogni utilizzo.
Tubi dell'acqua sporca	Pulire dopo ogni utilizzo.
Spazzola per pavimenti	Pulire una volta alla settimana, a seconda del grado di sporcizia.
Spazzola a rullo	L'autopulizia è necessaria dopo ogni utilizzo.
Filtro	Pulire una volta alla settimana.
Stazione di ricarica autopulente	Pulire una volta alla settimana.

Frequenza di sostituzione

Nota: le frequenze di sostituzione consigliate di seguito sono solo di riferimento. I componenti devono essere sostituiti tempestivamente se danneggiati.

Componente	Frequenza di manutenzione consigliata
Spazzola a rullo	3–6 mesi
Filtro	3–6 mesi

Pulizia del serbatoio dell'acqua sporca e dei relativi componenti

1. Premere il pulsante di rilascio del serbatoio dell'acqua sporca e contemporaneamente estrarre il serbatoio.

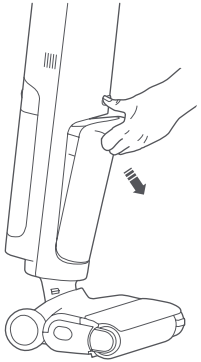

2. Tirare verso l'alto il supporto per il filtro sopra al serbatoio dell'acqua sporca per rimuoverlo, quindi svuotare il serbatoio.

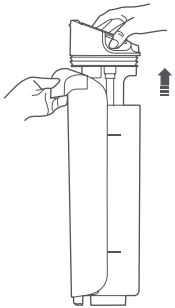

3. Rimuovere il filtro dal supporto per il filtro, quindi risciacquare il serbatoio dell'acqua sporca, il filtro, il sensore del livello dell'acqua sul supporto per il filtro e il cestello del filtro fino a quando non sono puliti.

   Note:
   - La spazzola di pulizia può essere usata per coadiuvare nella pulizia.
   - Si consiglia di aprire il coperchio nella parte inferiore del filtro per pulirlo a fondo e, a pulizia effettuata, di lasciarlo asciugare all'aria per prevenire l'insorgere di odori.
   - Pulire il sensore del livello dell'acqua frequentemente per evitare che l'accuratezza del rilevamento venga influenzata dallo sporco rimasto sul sensore.

4. Reinstallare il filtro e il cestello del filtro nel supporto per il filtro, quindi mettere il supporto per il filtro nel serbatoio dell'acqua sporca. Installare quindi il serbatoio dell'acqua sporca nell'aspiratore. Il serbatoio è fissato in posizione quando si sente un clic.

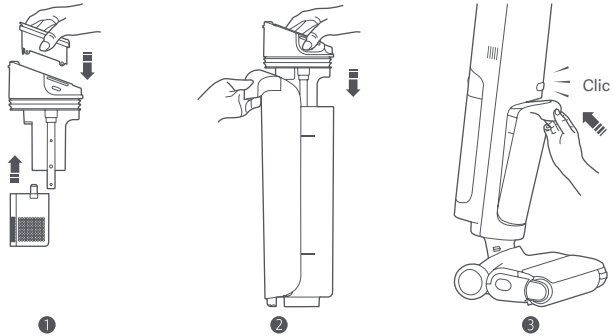

Pulizia della spazzola per pavimenti

1. Premere il pulsante di rilascio del coperchio della spazzola a rullo per rimuovere il coperchio della spazzola a rullo.
   Nota: non rimuovere la spazzola a rullo mentre l'aspiratore è sulla stazione di ricarica autopulente.

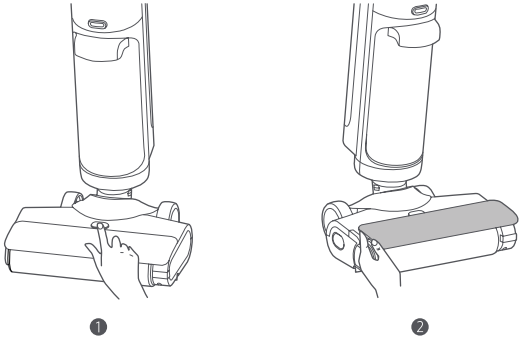

2. Premere il pulsante di rilascio della spazzola a rullo ed estrarre la spazzola a rullo come illustrato.

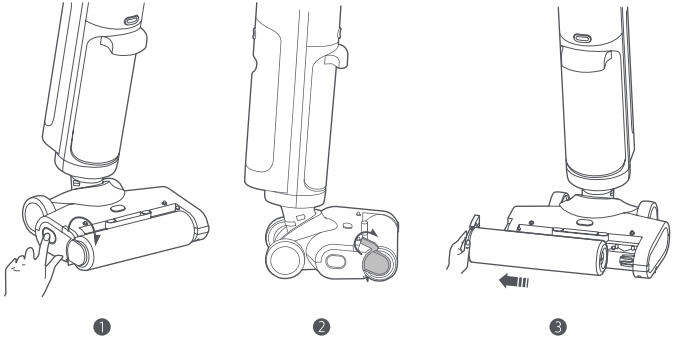

3. Premere il pulsante e contemporaneamente ruotare il taglierino per estrarlo. Quindi utilizzare il taglierino per tagliare i capelli aggrovigliati sulla spazzola a rullo e sulla spazzola per pavimenti.

1

2

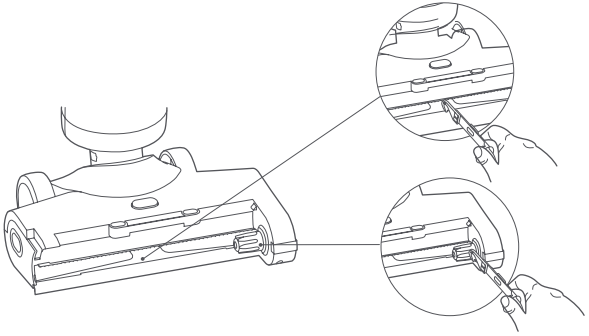

3

4. Utilizzare l'acqua del rubinetto per sciacquare la spazzola a rullo e il suo coperchio finché non sono puliti, quindi fare asciugare all'aria la spazzola a rullo in modo da prevenire i cattivi odori.
   Nota: non esporre la spazzola a rullo alla luce solare diretta.

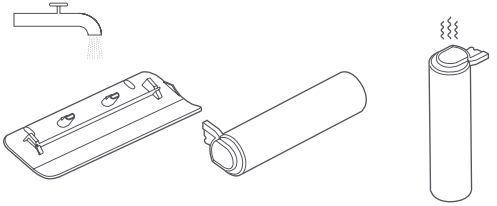

5. Con un panno asciutto o un tovagliolo di carta rimuovere i capelli, lo sporco e i corpi estranei bloccati sulla bocchetta di aspirazione.
   Avvisi:
   - Non sciacquare direttamente la spazzola per pavimenti.
   - Per evitare lesioni, durante la pulizia tenersi lontani dalla parte dotata di dentini.

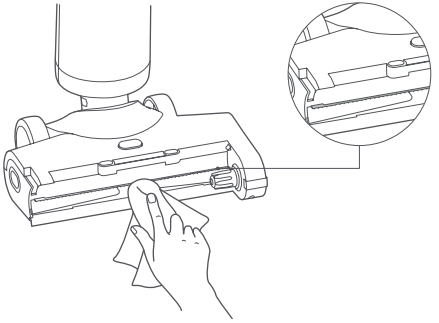

6. Reinstallare la spazzola a rullo e il suo coperchio in ordine. Quando si reinstalla il coperchio della spazzola a rullo, allinearlo alla posizione di montaggio; sarà fissato in posizione quando si sente uno scatto.

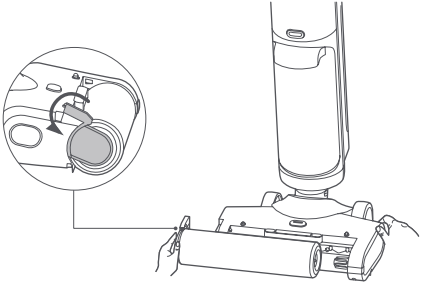

❶

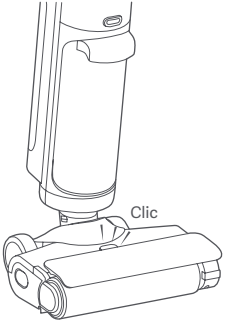

❷

Pulizia dei tubi dell'acqua sporca

Rimuovere il serbatoio dell'acqua sporca e pulire i tubi dell'acqua sporca con la spazzola di pulizia come indicato.

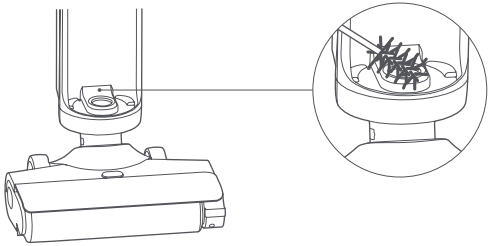

Pulizia della stazione di ricarica autopulente

Utilizzare un panno asciutto o un tovagliolo di carta per pulire la polvere dalla stazione di ricarica autopulente.
Nota: non risciacquare la stazione di ricarica autopulente direttamente con acqua per evitare cortocircuiti.

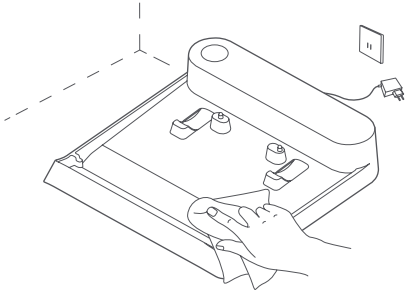

Risoluzione dei problemi

Quando l'aspiratore non funziona correttamente, emetterà un messaggio di errore tramite la spia e dei segnali acustici. Fare riferimento alla tabella di seguito o scansionare il codice QR sull'aspiratore per trovare la soluzione. Se l'errore persiste con la soluzione proposta, contattare il team di assistenza post-vendita non appena possibile.

Spia	Segnale acustico	Soluzione
Serbatoio dell'acqua sporca pieno	Tre segnali acustici	Pulire il serbatoio dell'acqua sporca e reinstallarlo.
Errore	Tre segnali acustici	Controllare la bocchetta di aspirazione della spazzola per pavimenti, i tubi dell'acqua sporca, il filtro o il cestello del filtro per eventuali ostruzioni e pulirli.

Problema comune

Problema comune	Possibile causa	Soluzione
L'aspiratore non funziona.	La batteria è esaurita.	Caricare completamente l'aspiratore prima dell'uso.
	La batteria ha una protezione contro il surriscaldamento.	Riprovare dopo che la temperatura della batteria è tornata normale.
	Il serbatoio dell'acqua sporca è pieno.	Pulire il serbatoio dell'acqua sporca e reinstallarlo.
	Il filtro o il cestello del filtro è intasato.	Pulire il filtro e il cestello del filtro prima dell'uso.
	La bocchetta di aspirazione della spazzola per pavimenti o i tubi dell'acqua sporca sono ostruiti.	Pulire la bocchetta di aspirazione della spazzola per pavimenti e i tubi dell'acqua sporca.
	La spazzola a rullo è impigliata in oggetti estranei.	Pulire la spazzola a rullo.
L'aspiratore non è in grado di riciclare adeguatamente l'acqua sporca.	Il filtro non è installato.	Installare il filtro prima dell'uso.
	Il filtro o il cestello del filtro è intasato.	Pulire il filtro e il cestello del filtro prima dell'uso.
Viene attivato un falso allarme per il serbatoio dell'acqua sporca pieno.	Il sensore del livello dell'acqua è sporco.	Pulire il sensore del livello dell'acqua.

Problema comune	Possibile causa	Soluzione
L'aspiratore non si può ricaricare.	La stazione di ricarica autopulente non è collegata all'alimentazione.	Utilizzare l'alimentatore originale per caricare la stazione di ricarica autopulente.
	L'alimentatore utilizzato non è originale.	Utilizzare l'alimentatore originale.
L'aspiratore non effettua l'autopulizia.	Il serbatoio dell'acqua sporca è pieno.	Pulire il serbatoio dell'acqua sporca e reinstallarlo.
	La batteria è bassa o esaurita.	Eseguire l'autopulizia quando il livello della batteria è sufficiente.
	La stazione di ricarica autopulente non è collegata all'alimentazione.	Utilizzare l'alimentatore originale per caricare la stazione di ricarica autopulente.

Specifiche tecniche

Xiaomi Truclean W20 Wet Dry Vacuum			
Nome	Apparecchio aspiratore per la pulizia wet and dry	Modello	C305HW
Tensione nominale	21,6 V ⎓	Potenza nominale	200 W
Tensione di ricarica	26,0 V ⎓	Peso netto	4,2 kg
Consumo energetico	Modalità spenta: ≤ 0,5 W	Tempo per entrare nella condizione	Modalità spenta: ≤ 20 min
Stazione di ricarica autopulente			
Nome	stazione di ricarica	Modello	C305HW-JZ
Uscita nominale	26,0 V ⎓ 0,5 A	Ingresso nominale	26,0 V ⎓ 0,5 A
Peso netto	0,55 kg		
Alimentatore			
Produttore	Zhongshan Baolijin Electronic Co., Ltd.		
Modello	BLJ15WJ260050P-V	Efficienza attiva media	85,1%
Ingresso nominale	100–240 V ~ 50/60 Hz 0,5 A	Efficienza a basso carico (10%)	73,9%
Uscita nominale	26,0 V ⎓ 0,5 A 13,0 W	Consumo di energia a vuoto	0,08 W

Comunicazione ambientale

Il pacco batteria agli ioni di litio ricaricabile di questo aspiratore contiene prodotti chimici che possono inquinare l'ambiente. Prima di smaltire questo aspiratore, rimuovere la batteria e smaltirla in una struttura di riciclaggio appropriata.
La batteria deve essere rimossa dall'apparecchiatura prima di essere smaltita.
L'apparecchiatura deve essere scollegata dalla rete elettrica quando si rimuove la batteria.
La batteria deve essere smaltita in sicurezza.

AVVISI:

- Assicurarsi che l'aspiratore sia scollegato dall'alimentazione e che la batteria sia completamente scarica prima di rimuovere la batteria.
- Portare le batterie rimosse presso un centro di riciclaggio professionale per smaltirle correttamente.
- Non posizionare la batteria in ambienti caratterizzati da temperature elevate per evitare il rischio di esplosioni.
- In caso di fuoriuscita dalla batteria, evitare il contatto con il liquido. In caso di contatto con gli occhi, sciacquare abbondantemente con acqua e consultare immediatamente un medico.

Passaggi necessari per rimuovere la batteria:

1. Utilizzare uno strumento non affilato per tenere premuto il pulsante di rilascio dell'impugnatura sul retro dell'aspiratore e contemporaneamente tirare l'impugnatura verso l'alto verticalmente.
2. Utilizzare uno strumento non affilato per rimuovere il coperchio superiore della spia.
3. Rimuovere il serbatoio dell'acqua sporca e il serbatoio dell'acqua pulita.
4. Premere il pulsante di rilascio del coperchio della spazzola a rullo per rimuovere il coperchio della spazzola a rullo.
5. Premere il pulsante di rilascio della spazzola a rullo per rimuovere la spazzola a rullo.
6. Allentare le viti della parte inferiore della spazzola per pavimenti per rimuovere il coperchio superiore della spazzola per pavimenti.
7. Utilizzare uno strumento non affilato per rimuovere il coperchio di fissaggio del connettore, quindi separare la spazzola per pavimenti dall'aspiratore.
8. Svitare il coperchio inferiore, il coperchio anteriore e il coperchio posteriore per aprire l'aspiratore.
9. Svitare il coperchio del pacco batteria e scollegare il gruppo batteria per rimuovere le batterie.

Scatola	Neto	Manuale	Borsa
PAP 20	PAP 20/PAP 21	PAP 22	LDPE4
Carta	Carta	Carta	Plastica
RACCOLTA DIFFERENZIATA			
Verifica le disposizioni del tuo Comune. Separa le componenti e conferiscile in modo corretto.			

AVVISO SULLA GARANZIA

LA PRESENTE GARANZIA RICONOSCE AL CLIENTE DIRITTI LEGALI SPECIFICI E IL CLIENTE POTREBBE AVERE ALTRI DIRITTI PREVISTI DA LEGGI DEL PROPRIO PAESE, PROVINCIA O STATO. IN ALCUNI PAESI, PROVINCE O STATI, LA LEGGE PER LA TUTELA DEI CONSUMATORI PUÒ IMPORRE UN PERIODO MINIMO DI GARANZIA. ECCETTO NEI CASI CONSENTITI DALLA LEGGE, XIAOMI NON ESCLUDE, LIMITA O REVOCA ALTRI DIRITTI CHE L'UTENTE PUÒ AVERE. PER UNA COMPRENSIONE COMPLETA DEI PROPRI DIRITTI, INVITIAMO GLI UTENTI A CONSULTARE LE LEGGI DEL PROPRIO PAESE, PROVINCIA O STATO.

1. GARANZIA LIMITATA DI PRODOTTO

XIAOMI garantisce che i Prodotti siano privi di difetti in fatto di materiali e manodopera in circostanze di utilizzo normali e in caso di utilizzo in conformità con il manuale utente del rispettivo Prodotto, durante il Periodo di Garanzia.

La durata e le condizioni relative alle garanzie legali sono stabilite dalle relative norme locali. Per ulteriori informazioni sui vantaggi della garanzia per i consumatori, fare riferimento al sito Web ufficiale di Xiaomi https://www.mi.com/global/support/warranty.

Xiaomi garantisce all'acquirente originale che il suo Prodotto Xiaomi sarà privo di difetti in fatto di materiali e manodopera in circostanze di utilizzo normali nel periodo sopra indicato.

Xiaomi non garantisce che il funzionamento del Prodotto sia ininterrotto o privo di errori.

Xiaomi non è responsabile per danni dovuti al mancato rispetto delle istruzioni relative all'utilizzo del Prodotto.

2. RIPARAZIONI

Nel caso in cui venga rilevato un difetto hardware e Xiaomi riceva un valido reclamo entro il Periodo di garanzia, Xiaomi (1) riparerà il Prodotto gratuitamente o (2) sostituirà il prodotto o (3) rimborserà il Prodotto, con l'esclusione di eventuali costi di spedizione.

3. COME OTTENERE IL SERVIZIO DI GARANZIA

Per ottenere l'assistenza in garanzia, è necessario consegnare il Prodotto, nella sua confezione originale o in una confezione simile che assicuri un grado equivalente di protezione del Prodotto, all'indirizzo indicato da Xiaomi. Ad eccezione della misura proibita dalla legge applicabile, Xiaomi può richiedere che l'utente presenti prove o prova di acquisto e / o soddisfi i requisiti di registrazione prima di ricevere il servizio di garanzia.

4. ESCLUSIONI E LIMITAZIONI

Se non precedentemente stipulato da Xiaomi, la presente Garanzia limitata si applica solo al Prodotto fabbricato da o per Xiaomi, che può essere identificato dai marchi, dal nome commerciale o dal logo “Xiaomi” o “Mi”.

La Garanzia Limitata non si applica in caso di (a) Danni dovuti a cause naturali o di forza maggiore, ad esempio fulmini, tornado, allagamenti, incendi, terremoti o altre cause esterne; (b) negligenza; (c) uso commerciale; (d) alterazioni o modifiche a qualsiasi parte del Prodotto; (e) Danni causati dall'utilizzo con prodotti non Xiaomi; (f) Danni causati da incidenti, abuso o uso errato; (g) Danni causati dall'aver utilizzato il Prodotto per utilizzi diversi da quelli permessi o previsti come descritto da Xiaomi o con tensione o alimentazione inappropriati; oppure (h) Danni causati dal servizio (inclusi aggiornamenti ed espansioni) fornito da chiunque non sia un rappresentante di Xiaomi.

È responsabilità dell'utente effettuare il backup di qualsiasi tipo di dati, software o altri materiali che l'utente può aver archiviato o conservato nel prodotto. È possibile che i dati, il software o gli altri materiali nell'apparecchio vengano persi o riformattati durante il processo di servizio, Xiaomi non è responsabile per tali danni o perdite.

Nessun rivenditore, agente o dipendente Xiaomi è autorizzato a effettuare qualsiasi modifica, estensione o aggiunta a questa Garanzia Limitata. Se una disposizione è ritenuta illegale o non applicabile, la legalità o l'applicabilità delle disposizioni restanti non viene interessata o compromessa.

Salvo quanto vietato dalle leggi o altrimenti promesso da Xiaomi, i servizi post-vendita saranno limitati al Paese o alla regione dell'acquisto originale.

I Prodotti che non sono stati debitamente importati e/o debitamente prodotti da Xiaomi e/o debitamente acquisiti da Xiaomi o da un rivenditore ufficiale di Xiaomi non sono coperti dalle presenti garanzie. Come da legislazione applicabile, l'utente può usufruire delle garanzie dal rivenditore non ufficiale che ha venduto il prodotto. Perciò Xiaomi invita l'utente a contattare il rivenditore da cui ha acquistato il prodotto.

Le presenti garanzie non si applicano a Hong Kong e Taiwan.

5. GARANZIE IMPLICITE

Ad eccezione della misura proibita dalla legge applicabile, tutte le garanzie implicite (incluse le garanzie di commerciabilità e idoneità per finalità particolari) avranno una durata limitata fino alla durata massima di questa garanzia limitata. Alcune giurisdizioni non consentono limitazioni sulla durata di una garanzia implicita, perciò la limitazione di cui sopra non verrà applicata in tali casi.

6. LIMITAZIONE DEL DANNO

Ad eccezione della misura proibita dalla legge applicabile, Xiaomi non sarà responsabile per qualsiasi danno causato da incidenti, indiretto, speciale o consequenziale, inclusi, a titolo esemplificativo ma non esaustivo, la perdita di profitti, reddito o dati o danni risultanti da qualsiasi violazione di una garanzia o una condizione espressa o implicita, o in virtù di qualsiasi altra teoria legale, anche se Xiaomi è stata informata della possibilità di tali danni. Alcune giurisdizioni non consentono l'esclusione o la limitazione di danni speciali, indiretti o consequenziali, perciò la limitazione o esclusione di cui sopra potrebbe non applicarsi per l'utente.

7. CONTATTI XIAOMI

I clienti possono visitare il sito Web: https://www.mi.com/global/support/warranty

La persona di contatto per il servizio post-vendita può essere qualsiasi addetto della rete di assistenza autorizzata Xiaomi, un addetto dei distributori autorizzati Xiaomi o il venditore finale che ha venduto i prodotti al cliente. In caso di dubbi, contattare la persona indicata da Xiaomi.

Инструкции по безопасности

Это изделие предназначено исключительно для бытового использования. Перед использованием внимательно прочтите это руководство. Сохраните его — оно может понадобиться вам в дальнейшем.

- Этим устройством могут пользоваться дети в возрасте от 8 лет, а также лица с ограниченными физическими, сенсорными или умственными способностями или недостаточным опытом и знаниями, если они находятся под присмотром или прошли инструктаж по безопасному использованию устройством и понимают связанные с ним опасности. Дети не должны играть с устройством. Не разрешайте детям чистить устройство и выполнять другие мероприятия по уходу за ним без присмотра взрослых.
- Производить замену аккумуляторов в данном приборе должны только специалисты.
- Не подвергайте устройство или аккумулятор воздействию чрезмерных температур.
- Помните об опасности короткого замыкания клемм электроприбора или аккумулятора металлическими предметами.
- Не прикасайтесь к вилке или любой другой части моющего пылесоса влажными руками.
- Моющий пылесос предназначен для использования только в помещении. Не используйте и не устанавливайте его на улице, а также на объектах коммерческого или промышленного назначения. Не используйте зарядную станцию во влажной среде, например в ванной комнате.
- Если устройство наедет на шнур электропитания, может возникнуть угроза безопасности.
- Прежде чем приступать к чистке и техническому обслуживанию устройства, необходимо вынуть вилку из розетки.
- Чтобы снизить риск пожара, взрыва или травм, перед использованием устройства убедитесь, что блок питания не поврежден. Не используйте моющий пылесос, если блок питания поврежден.
- Не погружайте моющий пылесос или зарядную док-станцию самоочистки в воду или другие жидкости для очистки.
- Своевременно очищайте резервуар для грязной воды, чтобы не допустить снижения мощности всасывания и перегрева мотора из-за загрязнения. В противном случае это может уменьшить срок службы моющего пылесоса.
- Не используйте моющий пылесос, если роликовая щетка, резервуар для грязной воды и фильтр не установлены.
- Выключайте моющий пылесос перед очисткой или заменой роликовой щетки.
- Не используйте моющий пылесос для уборки бензина и легковоспламеняющихся или взрывоопасных жидкостей, а также токсичных жидкостей, таких как хлорный отбеливатель, аммиак и очиститель канализации.
- Не используйте моющий пылесос для сбора тонера для лазерных принтеров и копировальных аппаратов: это может привести к возгоранию или взрыву.
- Не используйте моющий пылесос для сбора дымящихся или горящих материалов, таких как уголь, окурки или спички.
- Не используйте моющий пылесос для сбора острых и твердых предметов, таких как стекло, гвозди, винты или монеты, которые могут повредить устройство.
- Не используйте моющий пылесос для удаления пятен от вязких маслянистых веществ, сильных клеящих материалов или красок, таких как крем для обуви, лакокрасочные покрытия и пигменты.
- Не допускайте попадания свободной одежды и частей тела, например волос и пальцев, в отверстия и движущиеся части моющего пылесоса.
- Не кладите никакие предметы в отверстия моющего пылесоса и не используйте его, если какое-либо отверстие закрыто. Убирайте пыль, пух, волосы и другой мусор, который может блокировать поток воздуха.
- Не трясите моющий пылесос вертикально и не допускайте сильных ударов по нему для предотвращения попадания грязной воды в мотор.
- Не поднимайте и не перемещайте моющий пылесос во время работы мотора, а также не наклоняйте его в сторону и не кладите его на бок для предотвращения попадания грязной воды в мотор.
- Не прислоняйте моющий пылесос к неустойчивым объектам, таким как стулья и столы, чтобы не повредить прибор и не получить травму в результате его падения.
- Не заряжайте и не храните моющий пылесос рядом с источниками тепла (например, возле обогревателей или на кухне) и в местах с повышенной влажностью (например, в ванной комнате).
- Используйте только одобренные компанией Xiaomi сменные детали.
- Не пытайтесь ремонтировать моющий пылесос самостоятельно при возникновении таких поломок или проблем, как утечка тока, перегрев мотора, необычные звуки, перегрев основного корпуса, появление неприятных запахов или слабое всасывание.
- Если зарядное устройство или аккумулятор повреждены, замените их оригинальными компонентами, приобретенными у производителя или в отделе послепродажного обслуживания.
- Храните щетку для чистки в недоступном для детей месте.
- Будьте особенно осторожны при использовании моющего пылесоса на лестнице.
- Предупреждение об опасности пожара: не наносите никакие ароматизаторы на фильтр моющего пылесоса. Они часто содержат легковоспламеняющиеся химические вещества, из-за которых может случиться возгорание моющего пылесоса.
- Строго следуйте инструкциям данного руководства пользователя для зарядки моющего пылесоса при комнатной температуре от 6 ℃ до 40 ℃. При неправильной зарядке аккумулятор может быть поврежден.
- Используйте моющий пылесос строго в соответствии с инструкциями данного руководства. Пользователи несут ответственность за любые убытки или ущерб, возникшие в результате неправильного использования моющего пылесоса.
- ПРЕДУПРЕЖДЕНИЕ: используйте только блок питания, поставляемый с этим устройством.
- ПРЕДУПРЕЖДЕНИЕ: для зарядки аккумулятора используйте только съемный блок питания, поставляемый с этим устройством.
- Используйте только с блоком питания BLJ15WJ260050P-V.

Транспортировка

Пылесос следует транспортировать в выключенном состоянии в оригинальной упаковке.
Импортер продает этот продукт; информацию об импортере см. на упаковке.
Дата изготовления: см. на упаковке
Сделано в Китае
Рекомендуемая температура хранения: от 0 ℃до 40 ℃.
Это изделие работает при относительной влажности от 0 % до 75 %.
срок службы 2 лет.
Правила и условия реализации: без ограничений.

Информация о соответствии требованиям

Декларация о соответствии нормативным требованиям ЕС

Мы, компания Beijing Shunzao Technology Co., Ltd., настоящим заявляем, что данное оборудование соответствует требованиям всех действующих директив ЕС и европейских стандартов с изменениями и дополнениями. Полный текст декларации о соответствии нормативным требованиям ЕС доступен по следующему адресу: http://www.mi.com/global/service/support/declaration.html

Информация об утилизации и переработке отходов электрического и электронного оборудования

Все изделия, обозначенные символом раздельного сбора отработанного электрического и электронного оборудования (WEEE, директива 2012/19/EU), следует утилизировать отдельно от несортируемых бытовых отходов. С целью охраны здоровья и защиты окружающей среды такое оборудование необходимо сдавать на переработку в специальные пункты приема электрического и электронного оборудования, определенные правительством или местными органами власти. Правильная утилизация и переработка помогут предотвратить возможные негативные последствия для окружающей среды и здоровья человека. Чтобы узнать, где находятся такие пункты сбора и как они работают, обратитесь в компанию, занимающуюся установкой оборудования, или в местные органы власти.

Соответствие техническим регламентам:

ТР ТС 020/2011 «Электромагнитная совместимость технических средств»
ТР ТС 004/2011 «О безопасности низковольтного оборудования»
ТР ЕАЭС 037/2016 «Об ограничении применения опасных веществ в изделиях электротехники и радиоэлектроники»

Список аксессуаров

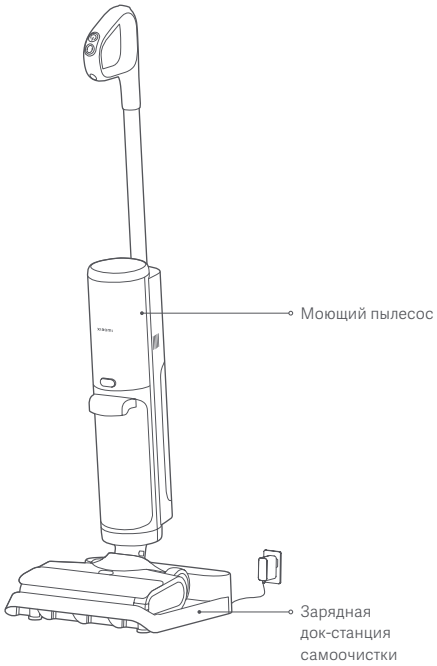

Предварительно установленные аксессуары на моющем пылесосе

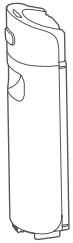

Резервуар для чистой воды

Резервуар для грязной воды

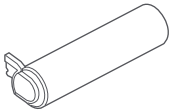

Роликовая щетка

Крышка роликовой щетки

Фильтр

Приспособления для установки на зарядную док-станцию самоочистки

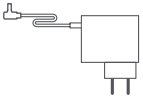

Блок питания

Другие аксессуары

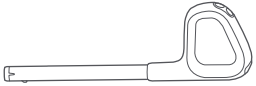

Ручка

Щетка для чистки
(Нажмите кнопку и одновременно поверните резак, чтобы извлечь его.)

Примечание. Иллюстрации изделия, комплектующих и пользовательского интерфейса в руководстве пользователя представлены исключительно в ознакомительных целях. Фактические характеристики прибора и его функции могут отличаться в связи с улучшениями продукта.

Описание изделия

Моющий пылесос

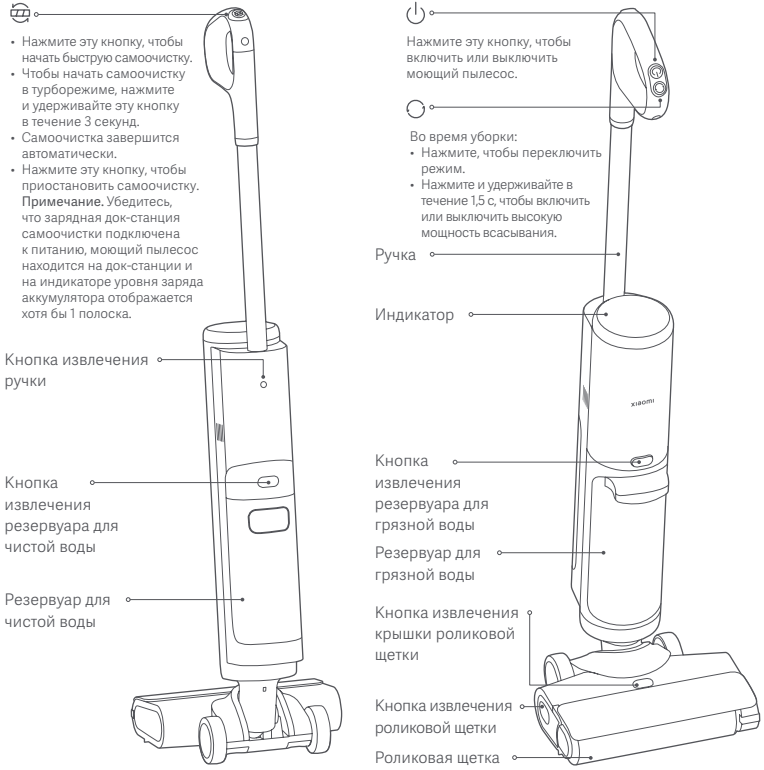

Индикатор

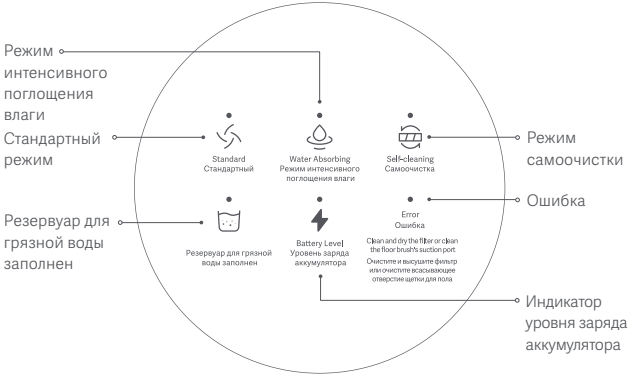

Описание индикатора уровня заряда аккумулятора:

Медленно мигает: зарядка

Оранжевый: уровень заряда аккумулятора < 15 %

Зеленый: уровень заряда аккумулятора ≥ 15 %

Примечание. Функция самоочистки будет доступна, только если моющий пылесос подключен к зарядной док-станции самоочистки и индикатор уровня заряда аккумулятора горит зеленым.

Зарядная док-станция самоочистки

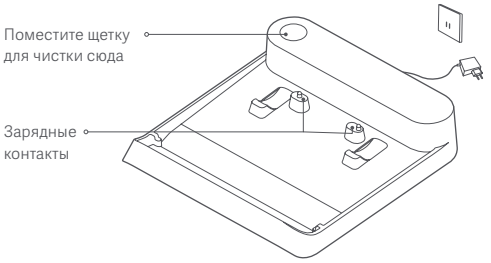

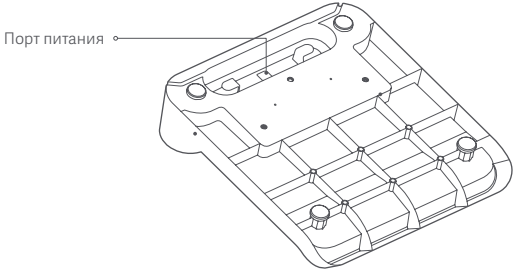

Резервуар для чистой воды

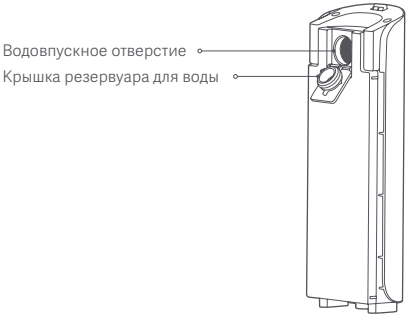

Резервуар для грязной воды

Как установить

Установка ручки

Вставьте ручку в моющий пылесос. Щелчок будет означать, что ручка присоединена.

Внимание! Установив ручку, убедитесь, что она надежно закреплена.

Снятие ручки

Неострым предметом (например, палочкой с неострым концом) нажмите и удерживайте кнопку извлечения ручки в задней части моющего пылесоса – одновременно с этим потяните ручку вертикально вверх.

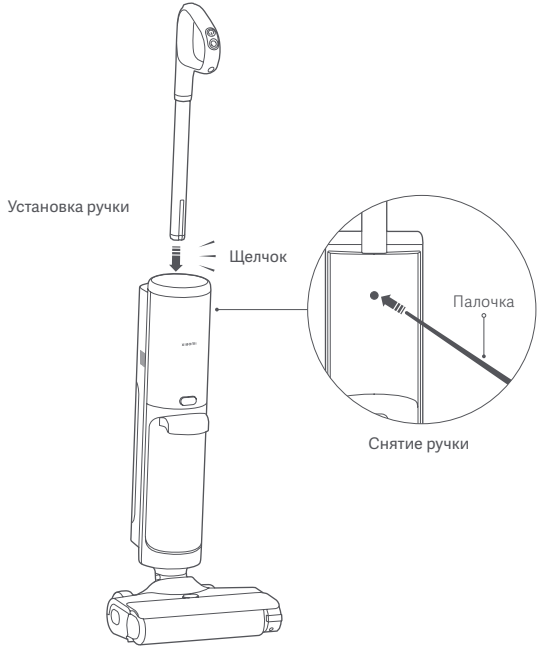

Установка зарядной док-станции самоочистки

1. Подключение к блоку питания

   Вставьте блок питания в порт питания в нижней части зарядной док-станции самоочистки, а затем скрутите остатки кабеля.

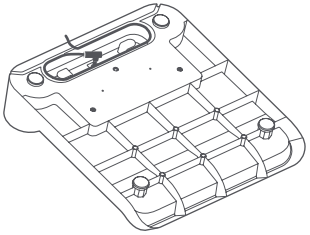

2. Подключение к питанию

   Поместите зарядную док-станцию самоочистки на плоскую поверхность и подключите блок питания к розетке, соответствующей требованиям к питанию.

   Примечание. Не размещайте зарядную док-станцию самоочистки рядом с источниками тепла (например, возле обогревателей или на кухне) и в местах с повышенной влажностью (например, в ванной комнате).

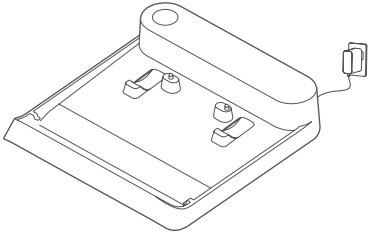

3. Хранение щетки для чистки

   Храните щетку для чистки в самоочищающейся зарядной док-станции, как показано на рисунке.

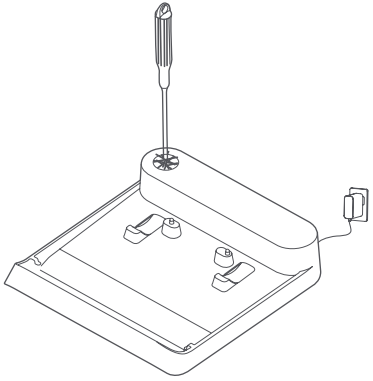

Зарядка

Подключив зарядную док-станцию самоочистки к питанию, разместите щетку для пола на док-станции так, чтобы их зарядные контакты совпадали. После звукового сигнала моющий пылесос начнет заряжаться.

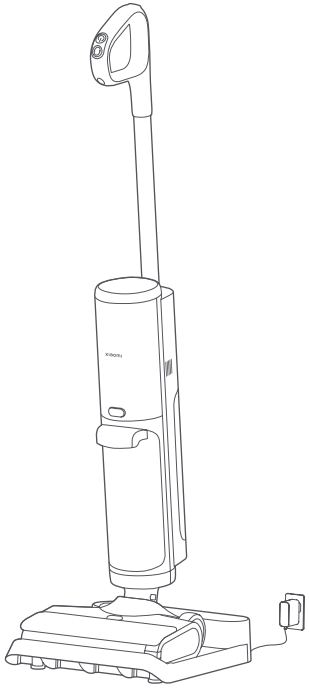

Примечание. Полностью заряжайте моющий пылесос перед первым включением и после каждого использования. Общее время зарядки составляет примерно 5 часов.

Как использовать

Добавление воды

1. Нажмите кнопку извлечения резервуара для чистой воды и одновременно потяните за резервуар, чтобы его вытащить.

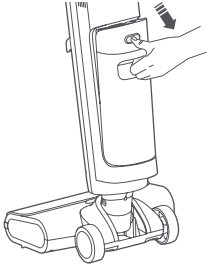

2. Откройте крышку резервуара для чистой воды, залейте в него чистую воду и закройте крышку. Снова установите резервуар для чистой воды в моющий пылесос. Щелчок будет означать, что крышка присоединена.

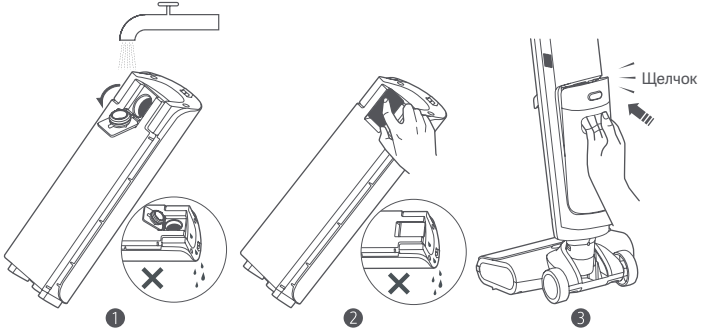

Примечания.

- Не размещайте резервуар для чистой воды горизонтально во время или после добавления воды. Не наклоняйте заполненный водой резервуар, чтобы вода не пролилась.
- Не добавляйте в резервуар горячую воду или неоригинальные чистящие и дезинфицирующие средства, чтобы не повредить моющий пылесос.

Включение

- Снимите пылесос с зарядной док-станции самоочистки, наступите одной ногой на щетку для пола и потяните на себя ручку, чтобы наклонить моющий пылесос.
- Нажмите кнопку ⏻ чтобы включить моющий пылесос.

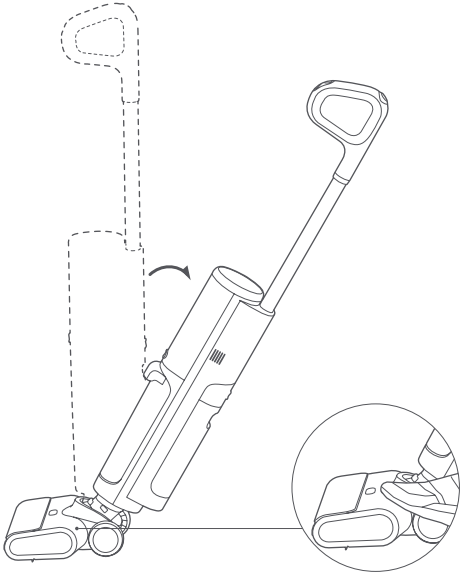

Переключение режимов

- Чтобы переключиться между стандартным режимом и режимом интенсивного поглощения влаги, нажмите кнопку ◯
- Чтобы включить или выключить высокую мощность всасывания, нажмите и удерживайте кнопку ◯ в течение 1,5 с.

"⚡" Стандартный режим	« 💧 » Режим интенсивного поглощения влаги
Устранение бытовых пятен	Устранение пятен от жидкостей и интенсивное поглощение влаги (не подходит для уборки пыли)

Приостановка/выключение

Чтобы приостановить уборку, наступите на щетку для пола моющего пылесоса одной ногой. Чтобы выключить его, нажмите кнопку ⏻. Чтобы избавиться от остатков грязной воды, моющий пылесос будет продолжать работать в течение нескольких секунд, прежде чем выключится. После того как моющий пылесос полностью прекратит работу, поместите его обратно на зарядную док-станцию самоочистки.

Примечания.

- Грязь может выпадать, если щетка для пола находится над полом, когда моющий пылесос переезжает через дверной порог. Это нормально.
- Следите за тем, чтобы моющий пылесос был размещен на зарядной док-станции самоочистки правильно, чтобы избежать его опрокидывания.
- Не поднимайте моющий пылесос вертикально, как показано на рисунке ниже, чтобы из него не вытекала грязная вода.

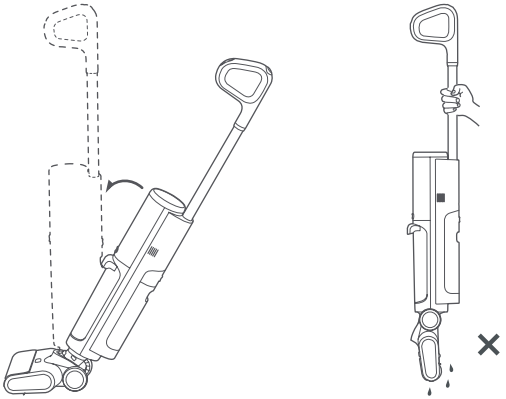

Когда работа моющего пылесоса приостановлена или он выключен, потяните ручку назад и поместите пылесос на зарядную док-станцию самоочистки с помощью колес. Затем поместите моющий пылесос в зарядную док-станцию для хранения, зарядки и самоочистки.

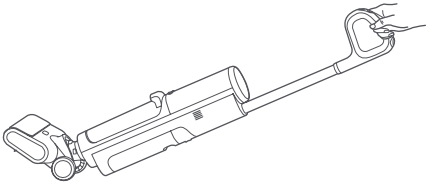

Сценарии использования

Моющий пылесос может использоваться для очистки различных твердых поверхностей пола, таких как дерево, плитка и мрамор.

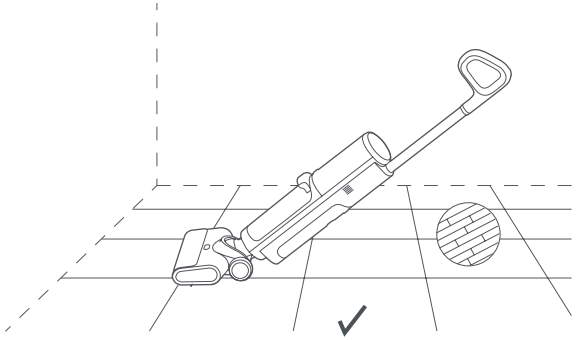

Внимание! Не используйте моющий пылесос на поверхностях из ткани, таких как ковры и одеяла.

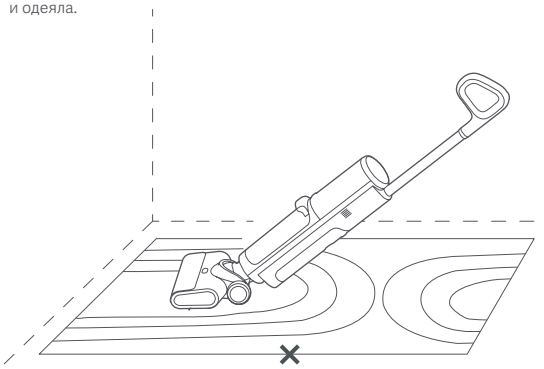

Внимание! Не наклоняйте моющий пылесос вперед и не кладите его на бок, когда он работает, иначе грязная вода может попасть в моющий пылесос и повредить его.

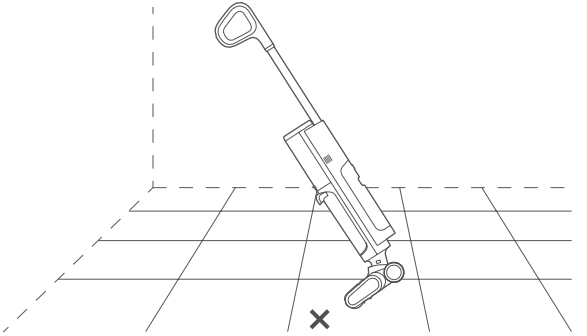

Внимание! Не наклоняйте моющий пылесос более чем на 140 °, чтобы не допустить вытекания воды.

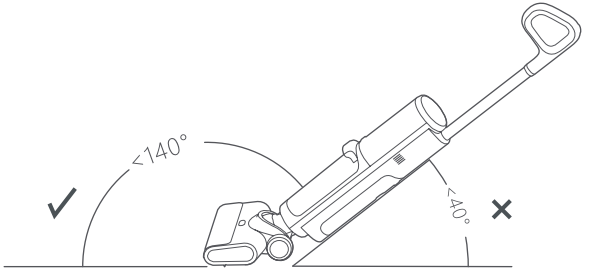

Самоочистка

- Когда моющий пылесос заряжается и индикатор уровня заряда аккумулятора горит зеленым, нажмите кнопку ⊖, чтобы начать быструю самоочистку, или нажмите и удерживайте ее в течение 3 секунд, чтобы начать самоочистку в турборежиме.
- Чтобы остановить самоочистку, нажмите кнопку ⏻ или кнопку ⊖.
- Быстрая самоочистка занимает приблизительно 2 минуты, а самоочистка в турборежиме — 4. Самоочистка завершится автоматически.

  Примечания.
  - Рекомендуется выполнять самоочистку после каждого использования.
  - Своевременно очищайте резервуар для грязной воды, чтобы предотвратить появление неприятного запаха.
  - Во время самоочистки будет выполнена автоматическая сушка роликовой щетки на высокой скорости. Тем не менее рекомендуем тщательно очищать и высушивать роликовую щетку после каждой самоочистки, чтобы предотвратить возникновение плохого запаха.
  - Рекомендуется регулярно очищать детали, которые не очищаются в процессе самоочистки, например крышку роликовой щетки и зоны вокруг всасывающего отверстия.

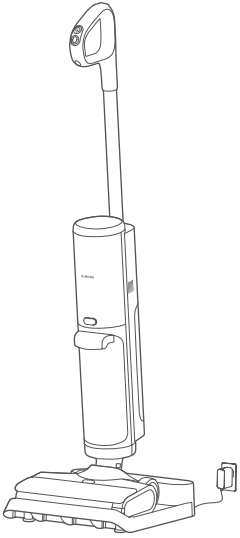

Уход и техническое обслуживание

Внимание! Проводите очистку и техническое обслуживание компонентов, когда работа моющего пылесоса приостановлена в вертикальном положении или когда он выключен.

Частота обслуживания

Компонент	Рекомендуемая частота обслуживания
Компоненты резервуара для грязной воды (включая сам резервуар для грязной воды, датчик уровня воды и фильтрующую корзину)	Очищать после каждого использования.
Трубка для отвода грязной воды	Очищать после каждого использования.
Щетка для пола	Очищать один раз в неделю, в зависимости от загрязненности.
Роликовая щетка	Требуется самоочистка после каждого использования.
Фильтр	Очищать один раз в неделю.
Зарядная док-станция самоочистки	Очищать один раз в неделю.

Частота замены

Примечание. Следующие рекомендации по частоте замены приводятся исключительно для справки. Поврежденные компоненты следует сразу заменить.

Компонент	Рекомендуемая частота обслуживания
Роликовая щетка	3–6 месяцев
Фильтр	3–6 месяцев

Очистка резервуара для грязной воды и его деталей

1. Нажмите кнопку снятия резервуара для грязной воды, чтобы снять контейнер.

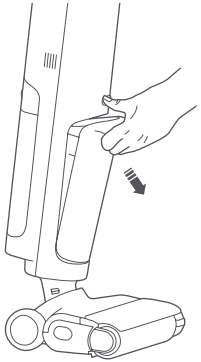

2. Поднимите держатель фильтра в верхней части резервуара для грязной воды, чтобы снять его, а затем опустошите резервуар.

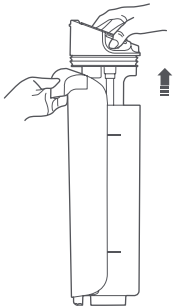

3. Снимите фильтр с держателя и тщательно промойте резервуар для грязной воды, фильтр, датчик уровня воды на держателе фильтра и фильтрующую корзину.

   Примечания.
   - В процессе очистки можно использовать щетку для чистки.
   - Рекомендуется открыть крышку в нижней части фильтра, чтобы тщательно очистить его, а затем высушить его, чтобы предотвратить появление плохого запаха.
   - Датчик уровня воды следует очищать регулярно, поскольку пятна на датчике могут повлиять на точность обнаружения.

4. Снова установите фильтр и фильтрующую корзину в держатель фильтра и вставьте его в резервуар для грязной воды. Затем установите резервуар для грязной воды в моющий пылесос. Щелчок будет означать, что резервуар установлен правильно.

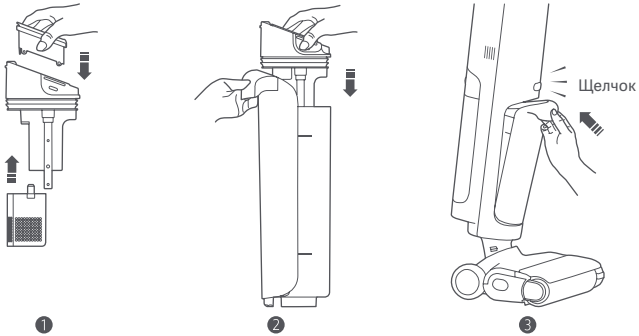

Очистка щетки для пола

1. Нажмите кнопку извлечения крышки роликовой щетки, чтобы снять крышку.

Примечание. Не снимайте роликовую щетку, когда моющий пылесос находится на зарядной док-станции самоочистки.

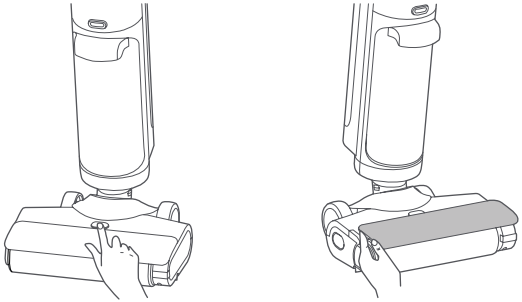

❶ ❷

2. Нажмите кнопку извлечения роликовой щетки, чтобы снять ее, как показано на рисунке.

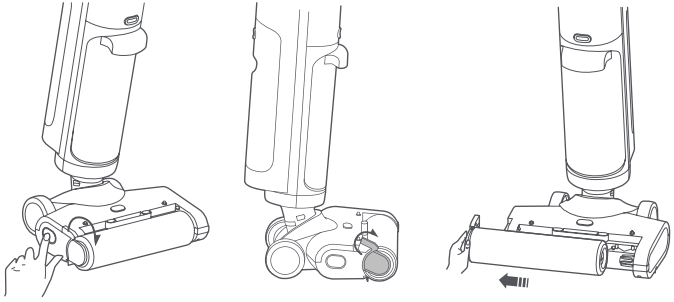

❶ ❷ ❸

3. Нажмите кнопку и одновременно поверните резак, чтобы извлечь его. Используйте резак, чтобы разрезать волосы, собравшиеся в роликовой щетке и в щетке для пола.

❶

❷

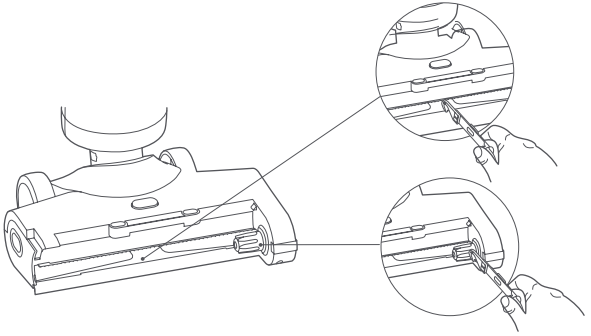

❸

4. Тщательно промойте роликовую щетку и ее крышку проточной водой, а затем высушите их, чтобы предотвратить образование неприятных запахов.
   Примечание. Не подвергайте роликовую щетку воздействию прямых солнечных лучей.

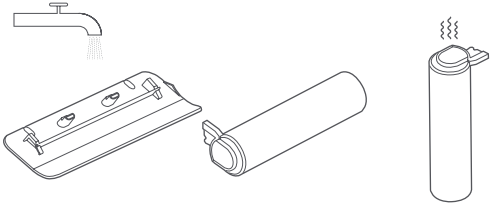

5. Удалите волосы, загрязнения и инородные предметы, которые заблокировали всасывающее отверстие, с помощью сухой ткани или бумажного полотенца.
   Предостережения.
   - Не промывайте щетку для пола проточной водой.
   - Чтобы предотвратить возможные травмы, не касайтесь зубчатой детали во время очистки.

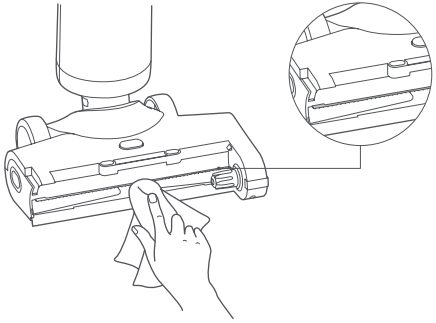

6. Установите обратно сначала роликовую щетку, а затем ее крышку. При установке крышки роликовой щетки используйте монтажные направляющие. Щелчок будет означать, что крышка установлена правильно.

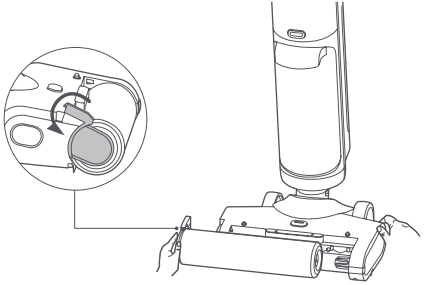

❶

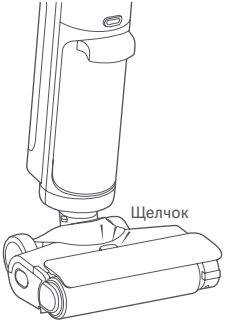

❷

Очистка трубки для отвода грязной воды

Снимите резервуар для грязной воды и очистите трубку для отвода грязной воды щеткой для чистки, как показано на рисунке.

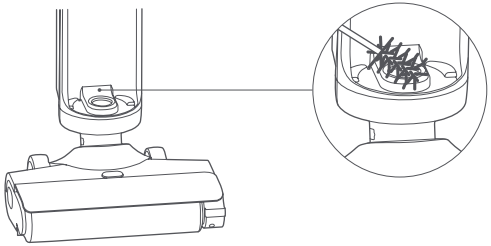

Очистка зарядной док-станции самоочистки

С помощью сухой тряпки или бумажного полотенца уберите пыль с зарядной док-станции самоочистки.

Примечание. Не промывайте зарядную док-станцию самоочистки водой для предотвращения замыкания.

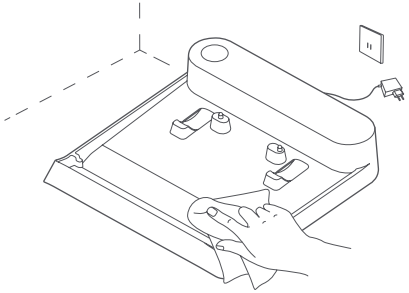

Устранение неполадок

Если моющий пылесос будет работать неправильно, он покажет сообщение об ошибке с помощью индикатора и подаст звуковые сигналы. Чтобы найти и устранить возникшую проблему, изучите таблицу ниже или отсканируйте QR-код на моющем пылесосе. Если ошибку устранить не удалось, обратитесь в службу послепродажного обслуживания.

Индикатор	Звуковой сигнал	Решение
Резервуар для грязной воды заполнен	Три звуковых сигнала	Очистите и установите резервуар для грязной воды.
Ошибка	Три звуковых сигнала	Проверьте всасывающее отверстие щетки для пола, трубку для отвода грязной воды, фильтр и фильтрующую корзину на наличие инородных предметов и удалите их в случае обнаружения.

Распространенная проблема

Распространенная проблема	Возможная причина	Решение
Моющий пылесос не работает.	Аккумулятор полностью разряжен.	Полностью зарядите моющий пылесос перед использованием.
	На аккумуляторе предусмотрена защита от перегрева.	Дождитесь, когда температура аккумулятора снова станет нормальной, и повторите попытку.
	Резервуар для грязной воды переполнен.	Очистите и установите резервуар для грязной воды.
	Фильтр или фильтрующая корзина заблокированы.	Очистите их перед использованием.
	Заблокировано всасывающее отверстие щетки для пола или трубка для отвода грязной воды.	Освободите всасывающее отверстие щетки для пола и трубку для отвода грязной воды от инородных предметов.
	Роликовая щетка засорилась.	Очистите роликовую щетку.
Моющий пылесос может правильно переработать грязную воду.	Фильтр не установлен.	Установите фильтр перед использованием.
	Фильтр или фильтрующая корзина заблокированы.	Очистите их перед использованием.
Сработало ложное предупреждение о том, что резервуар для грязной воды заполнен.	Датчик уровня воды загрязнен.	Очистите датчик уровня воды.

Распространенная проблема	Возможная причина	Решение
Моющий пылесос не заряжается.	Зарядная док-станция самоочистки не подключена к источнику питания.	Используйте оригинальный блок питания для зарядки зарядной док-станции самоочистки.
	Используется неоригинальный блок питания.	Используйте оригинальный блок питания.
Не работает функция самоочистки моющего пылесоса.	Резервуар для грязной воды переполнен.	Очистите и установите резервуар для грязной воды.
	Аккумулятор почти или полностью разряжен.	Запускайте самоочистку при достаточном уровне заряда аккумулятора.
	Зарядная док-станция самоочистки не подключена к источнику питания.	Используйте оригинальный блок питания для зарядки зарядной док-станции самоочистки.

Технические характеристики

Моющий пылесос Xiaomi Truclean W20 Wet Dry Vacuum			
Название	Моющий пылесос	Модель	C305HW
Номинальное напряжение	21,6 В ⎓	Номинальная мощность	200 Вт
Напряжение при зарядке	26,0 В ⎓	Вес нетто	4,2 кг
Энергопотребление	Режим выключения: ≤ 0,5 Вт	Время для ввода условия	Режим выключения: ≤ 20 мин
Зарядная док-станция самоочистки			
Название	Зарядная док-станция	Модель	C305HW-JZ
Номинальный выход	26,0 В ⎓ 0,5 А	Номинальный вход	26,0 В ⎓ 0,5 А
Вес нетто	0,55 кг		
Блок питания			
Производитель	Zhongshan Baolijin Electronic Co., Ltd.		
Модель	BLJ15WJ260050P-V	Средний КПД в активном состоянии	85,1 %
Номинальный вход	100–240 В ~ 50/60 Гц 0,5 А	КПД при низкой нагрузке (10 %)	73,9 %
Номинальный выход	26,0 В ⎓ 0,5 А 13,0 Вт	Энергопотребление без нагрузки	0,08 Вт

Информация об утилизации

Встроенная литий-ионная аккумуляторная батарея этого моющего пылесоса содержит химические вещества, которые могут загрязнять окружающую среду. Перед утилизацией моющего пылесоса извлеките аккумулятор и сдайте их в утилизацию в подходящий пункт переработки.
Аккумулятор необходимо извлечь из устройства до его утилизации.
Перед извлечением аккумулятора устройство следует отключить от сети питания.
Аккумулятор должен быть утилизирован безопасным способом.

ПРЕДОСТЕРЕЖЕНИЯ:

- Перед извлечением аккумулятора отсоедините моющий пылесос от источника питания и убедитесь, что аккумулятор полностью разряжен.
- Отнесите извлеченный аккумулятор в специализированный пункт переработки для его правильной утилизации.
- Запрещено оставлять аккумулятор в местах с высокой температурой окружающей среды, так как это может привести к его взрыву.
- При утечке веществ из аккумулятора избегайте контакта с вытекшей жидкостью. В случае попадания жидкости в глаза промойте их обильным количеством воды и немедленно обратитесь за медицинской помощью.

Порядок извлечения аккумулятора:

1. Неострым предметом нажмите и удерживайте кнопку извлечения ручки в задней части моющего пылесоса – одновременно с этим потяните ручку вертикально вверх.
2. С помощью неострого инструмента снимите верхнюю крышку индикатора.
3. Извлеките резервуары для грязной и чистой воды.
4. Нажмите кнопку извлечения крышки роликовой щетки, чтобы снять крышку.
5. Нажмите кнопку извлечения роликовой щетки, чтобы снять ее.
6. Открутите винты в нижней части щетки для пола, чтобы снять верхнюю крышку щетки.
7. С помощью неострого инструмента снимите фиксирующую крышку разъема, а затем отсоедините щетку для пола от моющего пылесоса.
8. Снимите нижнюю крышку, переднюю крышку и заднюю крышку, открутив винты, чтобы открыть моющий пылесос.
9. Открутите винты крышки отсека аккумуляторного отсека и отсоедините аккумуляторный блок, чтобы снять его.

ГАРАНТИЙНОЕ УВЕДОМЛЕНИЕ

НАСТОЯЩАЯ ГАРАНТИЯ ДАЕТ ВАМ ОПРЕДЕЛЕННЫЕ ПРАВА, А В ЗАВИСИМОСТИ ОТ ЗАКОНОДАТЕЛЬСТВА ВАШЕЙ СТРАНЫ, ПРОВИНЦИИ ИЛИ ШТАТА ОНИ МОГУТ БЫТЬ БОЛЕЕ ШИРОКИМИ. В НЕКОТОРЫХ СТРАНАХ, ПРОВИНЦИЯХ И ШТАТАХ ЗАКОНОМ О ЗАЩИТЕ ПРАВ ПОТРЕБИТЕЛЕЙ ПРЕДУСМОТРЕН МИНИМАЛЬНЫЙ ГАРАНТИЙНЫЙ СРОК. КОМПАНИЯ XIAOMI НЕ ИСКЛЮЧАЕТ, НЕ ОГРАНИЧИВАЕТ И НЕ ПРИОСТАНАВЛИВАЕТ ОСУЩЕСТВЛЕНИЕ ДРУГИХ ВАШИХ ЗАКОННЫХ ПРАВ. РЕКОМЕНДУЕМ ОЗНАКОМИТЬСЯ С ЗАКОНАМИ ВАШЕЙ СТРАНЫ, ПРОВИНЦИИ ИЛИ ШТАТА ДЛЯ ПОЛНОГО ПОНИМАНИЯ СВОИХ ПРАВ.

1. ОГРАНИЧЕННАЯ ГАРАНТИЯ НА ПРОДУКТ

Компания Xiaomi гарантирует, что материалы и качество продуктов исключают возникновение дефектов при условии их нормального использования в соответствии с руководством по эксплуатации в течение гарантийного срока.

Продолжительность и условия правовых гарантий представлены в соответствующих местных законах. Дополнительные сведения о преимуществах гарантий для потребителей см. на официальном веб-сайте Xiaomi https://www.mi.com/global/support/warranty.

Компания Xiaomi гарантирует первоначальному покупателю, что материалы и качество ее продуктов исключают возникновение дефектов при условии их нормального использования в течение вышеуказанного периода.

Xiaomi не гарантирует, что работа продукта будет бесперебойной или безошибочной.

Xiaomi не несет ответственности за убытки, понесенные в результате несоблюдения инструкций по использованию продукта.

2. СРЕДСТВА ПРАВОВОЙ ЗАЩИТЫ

Если обнаружен дефект оборудования и компания Xiaomi получила обоснованную претензию в течение гарантийного периода, Xiaomi обязуется (1) выполнить ремонт продукта бесплатно, (2) заменить изделие или (3) возместить стоимость продукта, исключая возможные расходы по доставке.

3. КАК ПОЛУЧИТЬ ГАРАНТИЙНОЕ ОБСЛУЖИВАНИЕ

Чтобы получить гарантийное обслуживание, вы должны доставить продукт в оригинальной или аналогичной упаковке, обеспечив равноценную степень защиты продукта, по адресу, указанному Xiaomi.

Компания Xiaomi вправе потребовать предоставить доказательства или доказательство покупки и/или выполнить требования регистрации перед получением гарантийного обслуживания, если иное не предусмотрено законодательством.

4. ИСКЛЮЧЕНИЯ И ОГРАНИЧЕНИЯ

Эта ограниченная гарантия распространяется только на продукт, изготовленный компанией Xiaomi или для нее и содержащий ее товарные знаки, торговое наименование или логотип «Xiaomi» либо «Mi», если иное не предусмотрено компанией Xiaomi.

Ограниченная гарантия не распространяется на (а) повреждения в результате стихийных бедствий, например удара молнии, смерча, наводнения, пожара, землетрясения или других экзогенных факторов; (б) следствия халатности; (в) коммерческое использование; (г) внесенные изменения или модификации любой части продукта; (д) повреждения, вызванные использованием продуктов других производителей; (е) повреждения в результате несчастного случая, злоупотребления или неправильного использования; (ж) повреждения, вызванные применением продукта за пределами разрешенного или допускаемого использования, описанного Xiaomi, а также в результате несоответствующего напряжения или питания; (з) повреждения из-за обслуживания (включая обновления и расширения) лицом, не являющимся представителем компании Xiaomi.

Создание резервной копии данных, программного обеспечения и других материалов, которые вы можете хранить на продукте, является вашей ответственностью. Компания Xiaomi не несет ответственности за потерю или переформатирование данных, программного обеспечения и других материалов, содержащихся в оборудовании, в процессе эксплуатации.

Ни один реселлер, агент или сотрудник компании Xiaomi не уполномочен вносить изменения или дополнения в настоящую гарантию. Если какое-либо условие окажется незаконным или юридически недействительным, законность или исполнимость остальных положений не должна быть затронута или нарушена.

Послепродажное обслуживание осуществляется в стране или регионе покупки, за исключением случаев, запрещенных законом, или если иное предусмотрено компанией Xiaomi.

Настоящая гарантия не покрывает продукты, которые не были должным образом импортированы, были изготовлены не компанией Xiaomi и/или приобретены не у Xiaomi либо ее официального представителя. Согласно действующему законодательству, вы можете рассчитывать на гарантии от официального дистрибьютора, который продал продукт. Поэтому компания Xiaomi предлагает обращаться к продавцу, у которого вы приобрели продукт.

Настоящая гарантия не распространяется на Гонконг и Тайвань.

5. ПОДРАЗУМЕВАЕМЫЕ ГАРАНТИИ

За исключением случаев, запрещенных законодательством, подразумеваемые гарантии (включая гарантии товарного состояния и пригодности для конкретной цели) имеют ограниченный срок действия, который не может превышать срок действия настоящей ограниченной гарантии. В некоторых юрисдикциях не допускается ограничение срока действия подразумеваемой гарантии. В таких случаях указанное ограничение не применяется.

6. ОГРАНИЧЕНИЕ ПОВРЕЖДЕНИЯ

За исключением случаев, запрещенных законодательством, компания Xiaomi не несет ответственности за повреждения в результате ДТП, косвенных, специальных или последующих повреждений, включая потерю прибыли, доходов или данных, убытки, возникшие в результате нарушения явных или подразумеваемых гарантий или условий, или по любой другой законной теории, даже если компания Xiaomi была предупреждена о возможности таких повреждений. В некоторых юрисдикциях не допускается исключение или ограничение ответственности за специальные, косвенные или последующие убытки. В таких случаях указанные выше ограничения не применяются.

7. КОНТАКТЫ КОМПАНИИ XIAOMI

Подробную информацию для клиентов см. на сайте https://www.mi.com/global/support/warranty

Контактным лицом для послепродажного обслуживания может быть любое лицо из авторизованной сервисной сети Xiaomi, авторизованный дистрибьютор Xiaomi или продавец, у которого вы приобрели продукт. Если у вас возникли какие-либо вопросы, обратитесь к соответствующему лицу в компании Xiaomi.

Instrukcje dotyczące bezpieczeństwa

Produkt ten jest przeznaczony wyłącznie do użytku domowego. Przed rozpoczęciem korzystania z produktu należy dokładnie zapoznać się z niniejszą instrukcją i zachować ją na przyszłość.

- Ten produkt może być używany przez dzieci w wieku powyżej 8 lat oraz osoby o ograniczonych zdolnościach ruchowych, postrzegania lub umysłowych, a także przez osoby bez doświadczenia ze sprzętem bądź z brakiem wiedzy na jego temat, jeśli odbywa się to pod nadzorem lub zgodnie z instrukcją użytkowania sprzętu w bezpieczny sposób i ze zrozumieniem występujących zagrożeń. Dzieci nie powinny bawić się urządzeniem. Czyszczenie i konserwacja nie mogą być przeprowadzane przez dzieci bez nadzoru.
- To urządzenie zawiera akumulator, który może być wymieniany jedynie przez wykwalifikowane osoby.
- Nie wystawiać urządzenia ani akumulatora na działanie nadmiernej temperatury.
- Należy pamiętać o ryzyku, jakie stwarzają zaciski urządzenia zasilanego akumulatorowo lub o ryzyku zwarcia akumulatora spowodowanego metalowymi przedmiotami.
- Nie należy dotykać wtyczki ani jakiejkolwiek części odkurzacza mokrymi rękoma.
- Odkurzacz jest przeznaczony tylko do użytku w pomieszczeniach. Nie należy go używać ani montować na zewnątrz, a także w środowiskach przemysłowych ani komercyjnych. Nie należy używać stacji bazowej w wilgotnych miejscach, takich jak łazienki.
- Urządzenie przejeżdżające po kablu zasilającym może spowodować niebezpieczeństwo.
- Przed przystąpieniem do czyszczenia lub konserwacji urządzenia należy wyjąć wtyczkę z gniazda zasilania.
- Aby zmniejszyć ryzyko pożaru, wybuchu lub obrażeń ciała, przed użyciem należy upewnić się, że zasilacz nie jest uszkodzony. Jeśli zasilacz jest uszkodzony, nie należy używać odkurzacza.
- Nie należy zanurzać odkurzacza ani stacji ładującej z funkcją samoczyszczenia w wodzie lub innych płynach w celu umycia.
- Zbiornik na brudną wodę należy oczyszczać na czas, aby uniknąć spadku siły ssania i przegrzania silnika spowodowanego przytkaniem. W przeciwnym razie okres sprawności odkurzacza może ulec skróceniu.
- Nie należy używać odkurzacza, jeśli szczotka rolkowa, zbiornik na brudną wodę i filtr nie są zamontowane.
- Przed czyszczeniem lub wymianą szczotki rolkowej należy wyłączyć odkurzacz.
- Nie używać odkurzacza do zbierania benzyny czy innych łatwopalnych lub wybuchowych płynów ani żadnych płynów toksycznych, takich jak wybielacz chlorowy, amoniak i środki udrażniające do odpływów.
- Nie należy używać odkurzacza do sprzątania toneru używanego w drukarkach laserowych i kopiarkach, ponieważ toner może spowodować pożar lub wybuch.
- Nie wolno używać odkurzacza do zbierania tlących się lub płonących materiałów, takich jak węgiel, niedopałki papierosów lub zapałki.
- Nie należy używać odkurzacza do zbierania ostrych lub twardych przedmiotów, takich jak szkło, gwoździe, śruby lub monety, które mogą uszkodzić odkurzacz.
- Nie należy używać odkurzacza do czyszczenia plam z gęstych substancji oleistych, mocnych klejów lub barwników, takich jak pasta do butów, farby i pigmenty.
- Luźne elementy odzieży, włosy, palce i inne części ciała należy trzymać z dala od otworów i ruchomych elementów odkurzacza.
- Nie należy wkładać żadnych przedmiotów do otworów odkurzacza ani używać odkurzacza z zatkanym otworem. Chronić przed kurzem, włóknami, włosami i innymi przedmiotami, które mogą ograniczać przepływ powietrza.
- Nie należy potrząsać odkurzaczem w górę i w dół ani uderzać go gwałtownie, ponieważ grozi to przedostaniem się brudnej wody do silnika.
- Nie należy podnosić ani przenosić odkurzacza podczas pracy silnika, przechylać go na bok ani kłaść płasko, ponieważ grozi to przedostaniem się brudnej wody do silnika.
- Nie opierać odkurzacza o niestabilne przedmioty, takie jak krzesła lub stoły, aby zapobiec uszkodzeniu lub urazom ciała powstałym na skutek upadku.
- Nie należy ładować ani przechowywać odkurzacza w pobliżu źródeł ciepła oraz w wilgotnych pomieszczeniach, np. obok grzejnika, w kuchni lub łazience.
- Należy stosować wyłącznie części zamienne zatwierdzone przez firmę Xiaomi.
- Nie wolno naprawiać samodzielnie odkurzacza w razie awarii lub takich problemów jak upływ prądu, przegrzanie silnika, wydawanie nietypowych dźwięków, przegrzanie korpusu, wydzielanie nieprzyjemnych zapachów lub słabe ssanie.
- W przypadku uszkodzenia ładowarki lub akumulatora należy wymienić je na oryginalne części zakupione u producenta lub w serwisie posprzedażnym.
- Szczoteczkę do czyszczenia należy przechowywać poza zasięgiem dzieci.
- Należy zachować szczególną ostrożność podczas używania odkurzacza do sprzątania schodów.
- Ostrzeżenie o zagrożeniu pożarem: nie wolno używać płynów zapachowych do filtra wstępnego i filtra końcowego odkurzacza. Tego typu produkty zawierają łatwopalne substancje chemiczne, które mogą spowodować zapalenie się odkurzacza.
- Należy ściśle przestrzegać zaleceń z tej instrukcji obsługi i ładować odkurzacz w temperaturze otoczenia od 6°C do 40°C. Niewłaściwe ładowanie może spowodować uszkodzenie akumulatora.
- Podczas korzystania z odkurzacza należy ściśle przestrzegać wskazówek zawartych w niniejszej instrukcji obsługi. Za wszelkie straty lub szkody wynikające z niewłaściwego użytkowania odkurzacza odpowiedzialni są użytkownicy.
- OSTRZEŻENIE: używać wyłącznie zasilacza dostarczonego z tym urządzeniem.
- OSTRZEŻENIE: do ładowania akumulatora należy używać wyłącznie odłączanego zasilacza dostarczonego wraz z urządzeniem.
- Do stosowania wyłącznie z zasilaczem BLJ15WJ260050P-V.

Informacje dotyczące zgodności z przepisami

Deklaracja zgodności UE

Niniejszym firma Beijing Shunzao Technology Co., Ltd. deklaruje zgodność produktu z wymogami odpowiednich dyrektyw oraz norm europejskich wraz ze zmianami. Pełny tekst deklaracji zgodności UE jest dostępny na następującej stronie internetowej: http://www.mi.com/global/service/support/declaration.html

Informacje dotyczące utylizacji i recyklingu WEEE

Wszystkie produkty oznaczone tym symbolem uznano za odpady sprzętu elektrycznego i elektronicznego (WEEE zgodnie z dyrektywą 2012/19/UE) i nie można ich wyrzucić po zakończeniu okresu użytkowania wraz z innymi zmieszanymi odpadami z gospodarstw domowych. W celu ochrony zdrowia ludzi oraz środowiska naturalnego należy przekazać zużyty sprzęt do wyznaczonego punktu utylizacji wyznaczonego przez instytucje rządowe lub lokalne. Prawidłowe usunięcie zużytego produktu pomaga w zapobieganiu potencjalnym negatywnym skutkom oddziaływania na środowisko naturalne i zdrowie ludzi. Więcej informacji o warunkach i lokalizacji punktów zbiórki można uzyskać w urzędzie lokalnym lub od instalatora.

Wykaz akcesoriów

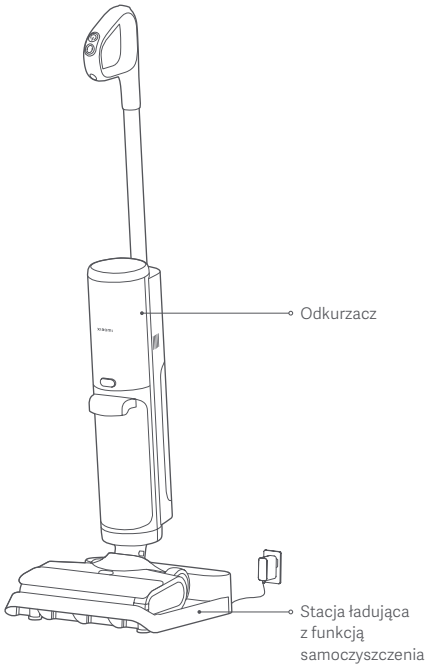

Akcesoria zamontowane fabrycznie w odkurzaczu

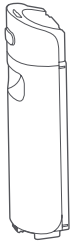

Zbiornik na czystą wodę

Zbiornik na brudną wodę

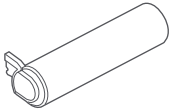

Szczotka rolkowa

Osłona szczotki rolkowej

Filtr

Akcesoria do montażu w stacji ładującej z funkcją samoczyszczenia

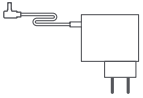

Zasilacz

Inne akcesoria

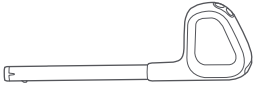

Uchwyt

Szczoteczka do czyszczenia
(Naciśnij przycisk i jednocześnie obróć przecinacz, aby go wyciągnąć).

Uwaga: Ilustracje produktu, akcesoriów i interfejsu użytkownika przedstawione w niniejszej instrukcji obsługi służą jedynie jako odniesienie. Rzeczywisty produkt i funkcje mogą różnić się od przedstawionych w związku z ulepszeniami produktu.

Przegląd produktu

Odkurzacz

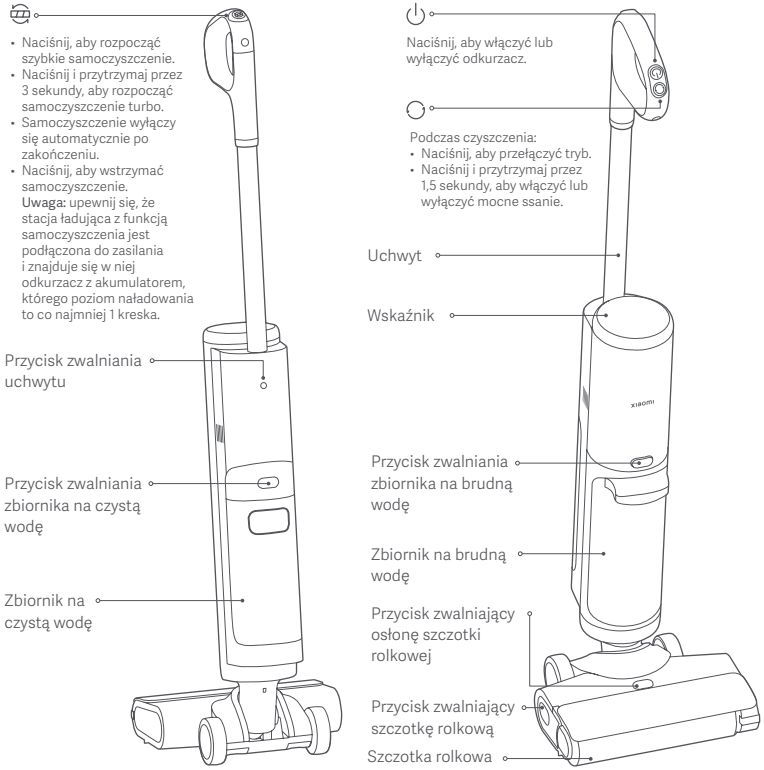

Wskaźnik

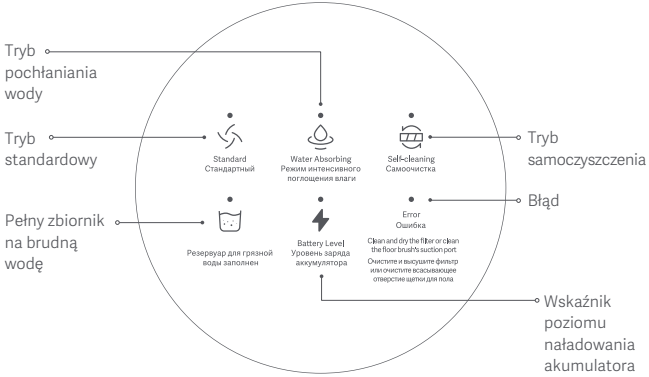

Opis wskaźnika poziomu naładowania akumulatora:

Miga powoli: ładowanie
Świeci na pomarańczowo: poziom naładowania akumulatora < 15%
Świeci na zielono: poziom naładowania akumulatora ≥ 15%
Uwaga: funkcja samoczyszczenia działa tylko, gdy odkurzacz jest podłączony do stacji ładującej z funkcją samoczyszczenia i wskaźnik poziomu naładowania akumulatora świeci na zielono.

Stacja ładująca z funkcją samoczyszczenia

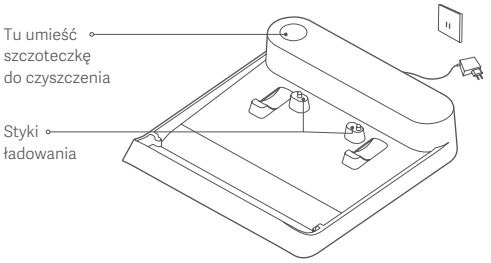

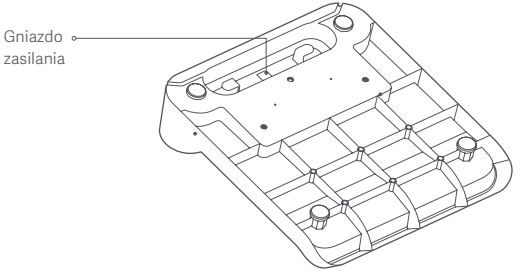

Zbiornik na czystą wodę

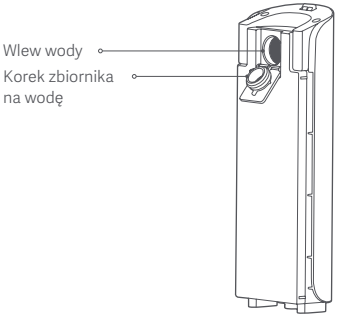

Zbiornik na brudną wodę

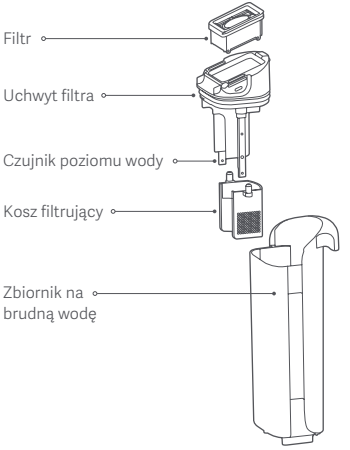

Jak zainstalować

Montaż uchwytu

Włóż uchwyt do odkurzacza. Dźwięk kliknięcia oznacza, że uchwyt został zamontowany.

Przestroga: po montażu sprawdź, czy uchwyt jest bezpiecznie zamocowany.

Demontaż uchwytu

Nieostrym narzędziem, takim jak patyk, naciśnij i przytrzymaj przycisk zwalniania uchwytu z tyłu odkurzacza, a jednocześnie pociągnij uchwyt do góry.

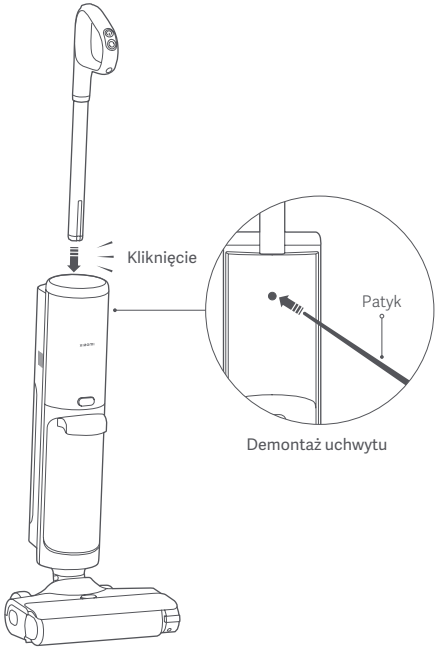

Montaż stacji ładującej z funkcją samoczyszczenia

1. **Podłączanie do źródła zasilania**

   Podłącz zasilacz do gniazda zasilania na spodzie stacji ładującej z funkcją samoczyszczenia, a następnie zwiń i schowaj nadmiar kabla.

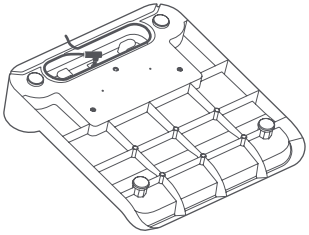

2. **Podłączanie do zasilania**

   Postaw stację ładującą z funkcją samoczyszczenia na płaskiej podłodze i podłącz zasilacz do spełniającego wymagania gniazdka elektrycznego w celu podłączenia do źródła zasilania.

   Uwaga: nie umieszczaj stacji ładującej z funkcją samoczyszczenia w pobliżu źródeł ciepła ani w wilgotnych pomieszczeniach, np. obok grzejnika, w kuchni lub łazience.

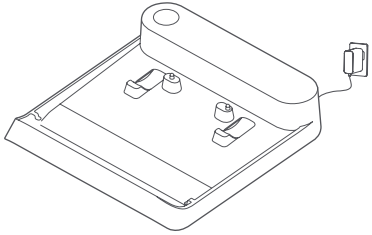

3. **Przechowywanie szczoteczki do czyszczenia**

   Przechowuj szczoteczkę do czyszczenia w stacji ładującej z funkcją samoczyszczenia tak, jak pokazano na ilustracji.

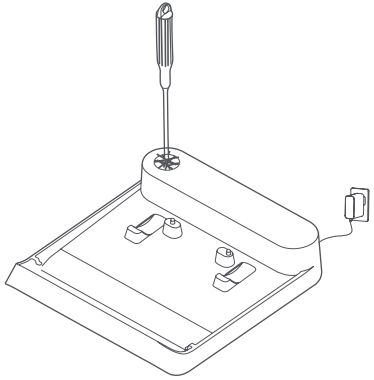

Ładowanie

Po podłączeniu stacji ładującej z funkcją samoczyszczenia do zasilania wyrównaj styki ładowania na spodzie szczotki podłogowej odkurzacza ze stykami ładowania na stacji. Odkurzacz zacznie się ładować po wybrzmieniu krótkiego, wysokiego dźwięku.

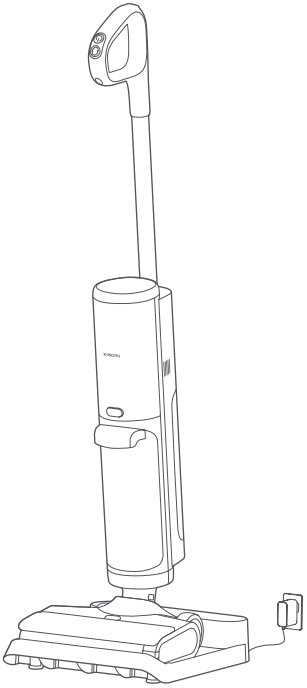

Uwaga: przed pierwszym użyciem i po każdym użyciu odkurzacz należy w pełni naładować. Całkowity czas ładowania wynosi około 5 godzin.

Jak używać

Dolewanie wody

1. Naciśnij przycisk zwalniania zbiornika na czystą wodę i jednocześnie wyciągnij zbiornik.

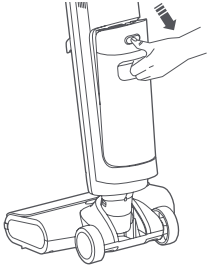

2. Wyjmij korek zbiornika na czystą wodę, powoli wypełnij wodą zbiornik i włóż korek ponownie. Następnie zamontuj ponownie zbiornik na czystą wodę w odkurzaczu. Dźwięk kliknięcia oznacza, że pokrywa została założona.

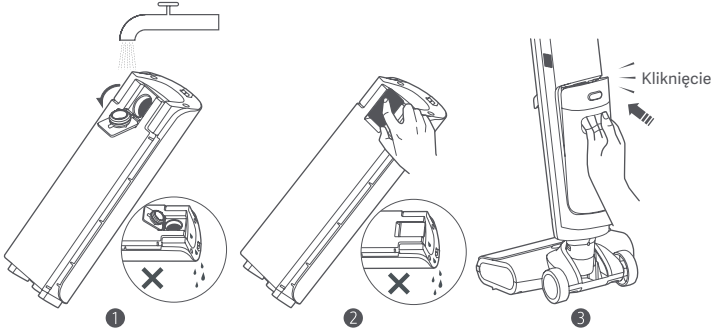

Uwagi:

- Nie kładź zbiornika na czystą wodę płasko podczas lub po zakończeniu dolewania wody. Nie nachylaj zbiornika po napełnieniu go, aby uniknąć przelania się wody.
- Nie dolewaj gorącej wody ani nieoryginalnych detergentów jako środków dezynfekujących, w przeciwnym razie odkurzacz może zostać uszkodzony.

Włączanie

- Zdejmij odkurzacz ze stacji ładującej z funkcją samoczyszczenia, nadepnij na szczotkę podłogową jedną nogą i odciągnij uchwyt, aby przechylić odkurzacz.
- Naciśnij przycisk ⏻ aby włączyć odkurzacz.

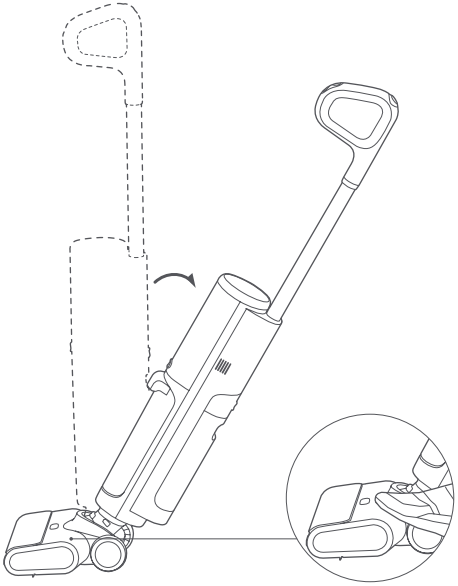

Przełączanie trybów

- Naciśnij przycisk ◯ aby przełączyć między trybami standardowym i pochłaniania wody.
- Podczas czyszczenia naciśnij i przytrzymaj przez 1,5 sekundy przycisk ◯ aby włączyć lub wyłączyć mocne ssanie.

„ ” Tryb standardowy	„ ” Tryb pochłaniania wody
Czyszczenie typowych plam	Usuwanie plam z wody i szybkie pochłanianie wody (nie do odkurzania)

Wstrzymywanie/wyłączanie

Gdy odkurzacz jest włączony, nadepnij szczotkę podłogową jedną stopą, aby ustawić ją pionowo i wstrzymać czyszczenie, albo naciśnij przycisk ⏻ aby wyłączyć urządzenie. Aby uniknąć pozostawienia brudnej wody, odkurzacz będzie działał jeszcze przez kilka sekund przed całkowitym wyłączeniem. Kiedy odkurzacz całkowicie przestanie działać, odstaw go do stacji ładującej z funkcją samoczyszczenia.

Uwagi:

- Gdy szczotka jest uniesiona nad ziemią podczas przekraczania progu przez odkurzacz, mogą wypaść z niego zanieczyszczenia i jest to zjawisko normalne.
- Aby uniknąć przewrócenia się odkurzacza, odstaw go prawidłowo do stacji ładującej z funkcją samoczyszczenia.
- Nie podnoś odkurzacza pionowo jak na ilustracji, aby uniknąć wycieku brudnej wody.

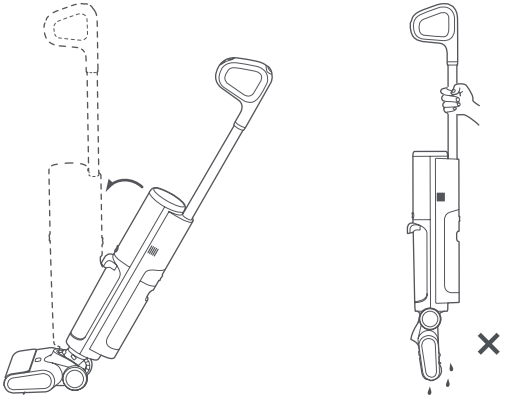

Po wstrzymaniu działania odkurzacza lub wyłączeniu go pociągnij za uchwyt do tyłu, aby przetransportować odkurzacz do stacji ładującej z funkcją samoczyszczenia przy użyciu kółek. Następnie umieść odkurzacz w stacji ładującej w celu przechowywania, ładowania i samoczyszczenia.

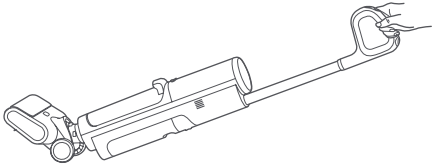

Korzystanie ze scenariuszy

Odkurzaczem można czyścić różne rodzaje podłóg o twardej powierzchni, na przykład drewniane, z płytek i marmuru.

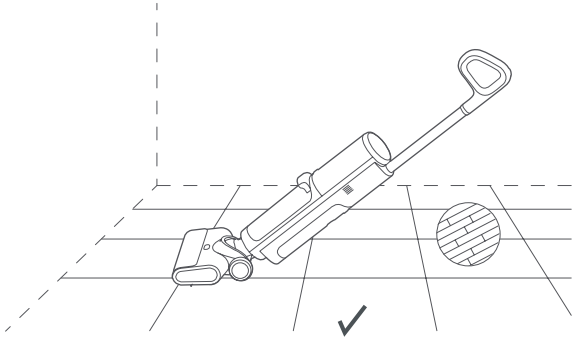

Przestroga: nie przechylaj odkurzacza do przodu ani nie kładź go płasko w trakcie działania, w przeciwnym razie brudna woda może wlać się do odkurzacza i go uszkodzić.

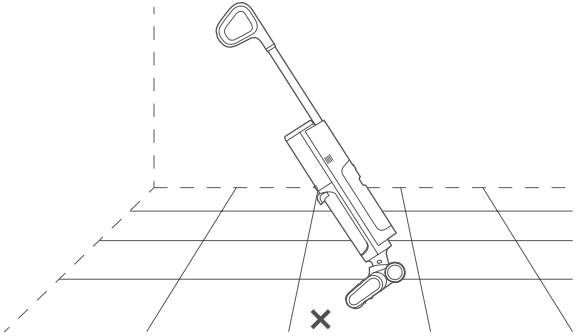

Przestroga: nie używaj odkurzacza na powierzchniach z tkanin, takich jak dywany i koce.

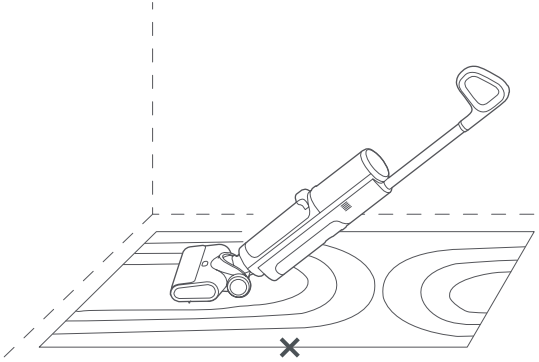

Przestroga: nie nachylaj odkurzacza pod kątem większym niż 140°, aby uniknąć wycieku wody.

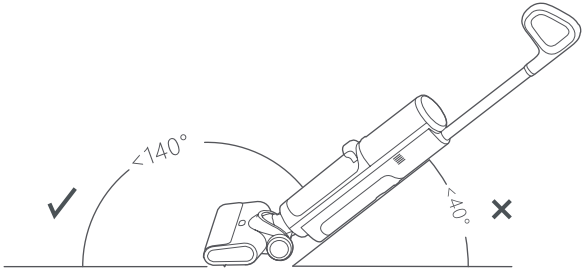

Samoczyszczenie

- Gdy odkurzacz jest ładowany, a wskaźnik poziomu naładowania akumulatora świeci na zielono, naciśnij przycisk aby rozpocząć szybkie samoczyszczenie, albo naciśnij i przytrzymaj go przez 3 sekundy, aby rozpocząć samoczyszczenie turbo.
- Aby zakończyć samoczyszczenie, naciśnij przyciski lub
- Szybkie samoczyszczenie trwa około 2 minut, a samoczyszczenie turbo około 4 minut. Samoczyszczenie wyłączy się automatycznie po zakończeniu.

  Uwagi:
  - Zaleca się przeprowadzanie samoczyszczenia po każdym użyciu.
  - Po samoczyszczeniu odkurzacza umyj odpowiednio szybko zbiornik na brudną wodę, aby zapobiec powstaniu nieprzyjemnych zapachów.
  - Podczas samoczyszczenia szczotka rolkowa będzie automatycznie suszona z dużą szybkością. Mimo to zaleca się dokładne wyczyszczenie i wysuszenie szczotki rolkowej na powietrzu po każdym samoczyszczeniu w celu uniknięcia powstania nieprzyjemnych zapachów.
  - Zaleca się regularne czyszczenie części, których nie obejmuje samoczyszczenie, takich jak osłona szczotki rolkowej oraz części wokół otworu ssącego.

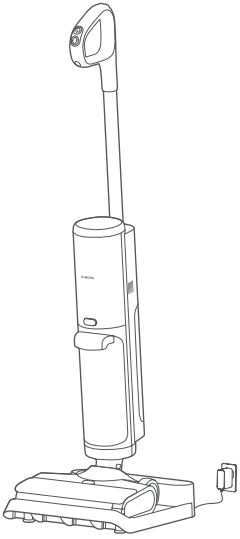

Dbanie o urządzenie i konserwacja

Przestroga: elementy odkurzacza należy czyścić i konserwować, gdy odkurzacz jest wyłączony lub jego działanie zostało wstrzymane i znajduje się w pozycji pionowej.

Częstotliwość konserwacji

Element	Zalecana częstotliwość konserwacji
Elementy zbiornika na brudną wodę (w tym zbiornik na brudną wodę, czujnik poziomu wody i kosz filtrujący)	Czyszczenie po każdym użyciu.
Wąż brudnej wody	Czyszczenie po każdym użyciu.
Szczotka podłogowa	Czyszczenie raz w tygodniu w zależności od poziomu zabrudzenia.
Szczotka rolkowa	Samoczyszczenie jest wymagane po każdym użyciu.
Filtr	Czyszczenie raz w tygodniu.
Stacja ładująca z funkcją samoczyszczenia	Czyszczenie raz w tygodniu.

Częstotliwość wymiany

Uwaga: następujące zalecenia dotyczące częstotliwości wymiany są przedstawione tylko w celach poglądowych. W razie uszkodzenia elementów należy je niezwłocznie wymienić.

Element	Zalecana częstotliwość konserwacji
Szczotka rolkowa	Co 3–6 miesięcy
Filtr	Co 3–6 miesięcy

Czyszczenie zbiornika na brudną wodę i jego elementów

1. Naciśnij przycisk zwalniania zbiornika na brudną wodę i jednocześnie wyciągnij zbiornik.

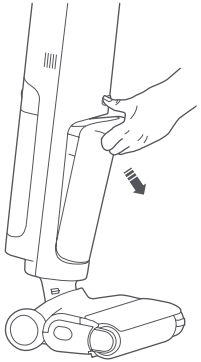

2. Pociągnij uchwyt filtra u góry zbiornika na brudną wodę, aby go wyjąć, a następnie opróżnij zbiornik.

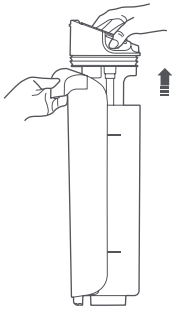

3. Wyjmij filtr z uchwytu filtra, a następnie wypłucz zbiornik na brudną wodę, filtr, czujnik poziomu wody w uchwycie filtra oraz kosz filtrujący.

   Uwagi:
   - Szczoteczka do czyszczenia przydaje się podczas czyszczenia urządzenia.
   - Zaleca się otwarcie pokrywy u dołu filtra w celu dokładnego wyczyszczenia i wysuszenia na powietrzu, aby zapobiec powstaniu nieprzyjemnych zapachów.
   - Czujnik poziomu wody należy czyścić często, aby uniknąć pogorszenia precyzji wykrywania wskutek zabrudzeń czujnika.

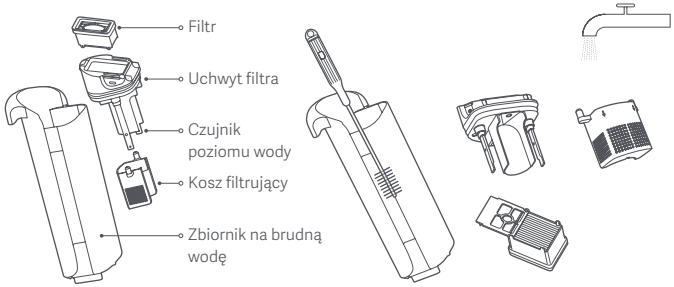

4. Zamontuj filtr i kosz filtrujący w uchwycie filtra i włóż uchwyt filtra do zbiornika na brudną wodę. Następnie zamontuj zbiornik na brudną wodę w odkurzaczu. Dźwięk kliknięcia oznacza, że zbiornik został odpowiednio zamocowany.

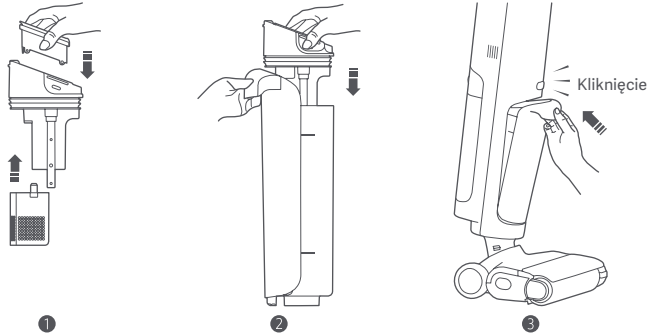

Czyszczenie szczotki podłogowej

1. Naciśnij przycisk zwalniający osłonę szczotki rolkowej, aby ją zdemontować.
   Uwaga: osłony szczotki rolkowej nie należy zdejmować, kiedy odkurzacz znajduje się w stacji ładującej z funkcją samoczyszczenia.

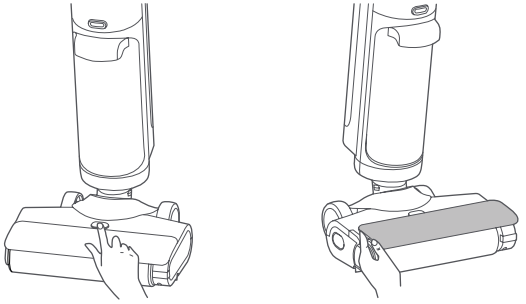

❶ ❷

2. Naciśnij przycisk zwalniający szczotkę rolkową i wyciągnij szczotkę rolkową, jak pokazano na ilustracji.

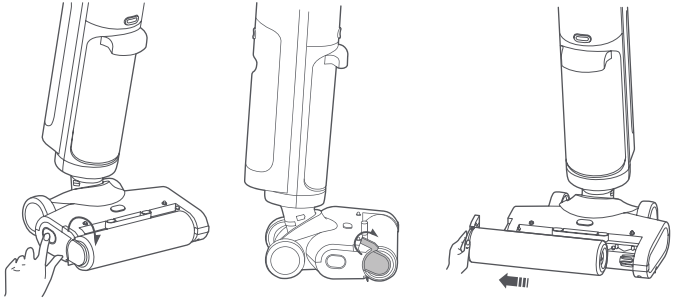

❶ ❷ ❸

3. Naciśnij przycisk i jednocześnie obróć przecinacz, aby go wyciągnąć. Następnie użyj przecinacza do przecięcia włosów oplątujących szczotkę rolkową i szczotkę podłogową.

❶

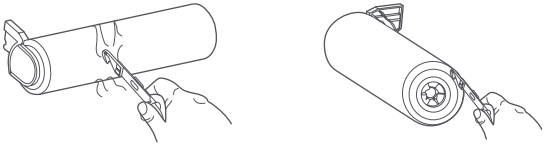

❷

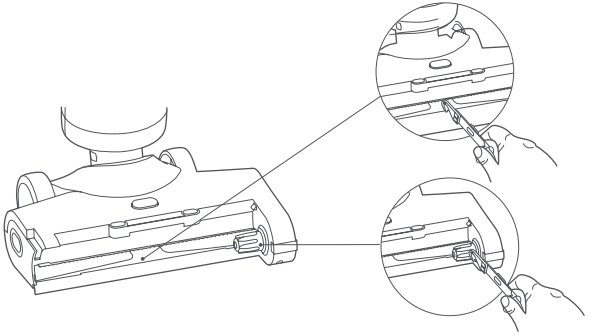

❸

4. Wypłucz w wodzie z kranu szczotkę rolkową i jej pokrywę, a następnie osusz na powietrzu, aby uniknąć powstawania przykrych zapachów.
   Uwaga: nie wystawiaj szczotki rolkowej na bezpośrednie działanie promieni słonecznych.

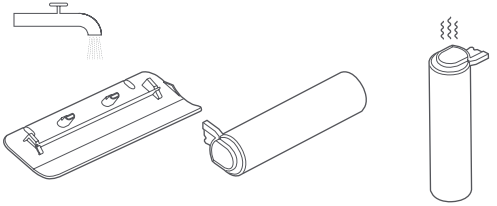

5. Suchą szmatką lub ręcznikiem papierowym usuń włosy, brud i ciała obce zablokowane w otworze ssącym.
   Przestrogi:
   - Nie opłukuj szczotki podłogowej bezpośrednio.
   - Aby uniknąć uszkodzeń ciała, podczas czyszczenia trzymaj się z dala od zębatej części.

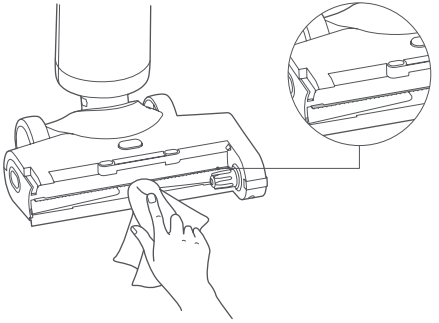

6. Załóż kolejno z powrotem rolkę szczotkową i jej pokrywę. Podczas zakładania osłony szczotki rolkowej wyrównaj ją w pozycji mocowania. Dźwięk kliknięcia oznacza, że pokrywa została założona.

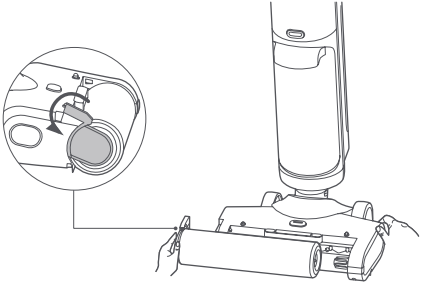

❶

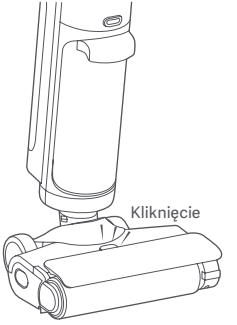

❷

Czyszczenie węża brudnej wody

Zdemontuj zbiornik na brudną wodę i wyczyść wąż brudnej wody szczoteczką do czyszczenia, jak pokazano na ilustracji.

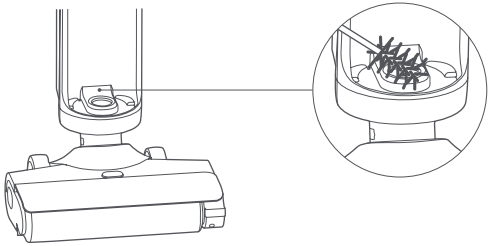

Czyszczenie stacji ładującej z funkcją samoczyszczenia

Usuń kurz ze stacji ładującej z funkcją samoczyszczenia suchą ścierką lub ręcznikiem papierowym.

Uwaga: nie myj stacji ładującej z funkcją samoczyszczenia bezpośrednio wodą, ponieważ może to spowodować zwarcia.

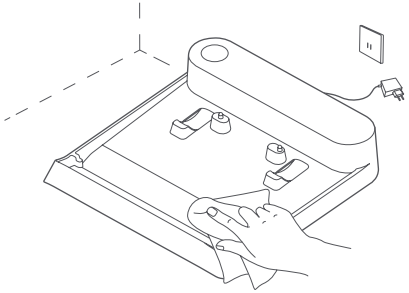

Rozwiązywanie problemów

Nieprawidłowe działanie odkurzacza będzie sygnalizowane przy użyciu wskaźnika lub sygnałów dźwiękowych. Aby znaleźć rozwiązanie, zobacz poniższą tabelę lub zeskanuj kod QR na odkurzaczu. Jeżeli problemu nie uda się rozwiązać, skontaktuj się z posprzedażowym działem serwisowym.

Wskaźnik	Sygnał dźwiękowy	Rozwiązanie
Pełny zbiornik na brudną wodę	Trzy krótkie dźwięki	Wyczyść zbiornik na brudną wodę i zamontuj go ponownie.
Błąd	Trzy krótkie dźwięki	Sprawdź, czy króciec ssący szczotki podłogowej, wąż brudnej wody, filtr lub kosz filtrujący nie są zablokowane, a następnie je wyczyść.

Typowy problem

Typowy problem	Prawdopodobna przyczyna	Rozwiązanie
Odkurzacz nie działa.	Akumulator jest rozładowany.	Całkowicie naładuj odkurzacz przed użyciem.
	Akumulator ma zabezpieczenie przed przegrzaniem.	Spróbuj ponownie, gdy temperatura akumulatora powróci do normy.
	Zbiornik na brudną wodę jest pełny.	Wyczyść zbiornik na brudną wodę i zamontuj go ponownie.
	Filtr kosza filtrującego jest zablokowany.	Wyczyść filtr i kosz filtrujący przed użyciem.
	Króciec ssący szczotki podłogowej lub wąż brudnej wody są zablokowane.	Wyczyść króciec ssący szczotki podłogowej i wąż brudnej wody.
	W szczotkę rolkową zaplątały się ciała obce.	Wyczyść szczotkę rolkową.
Odkurzacz nie przetwarza prawidłowo brudnej wody.	Filtr nie jest zamontowany.	Zamontuj filtr przed użyciem.
	Filtr kosza filtrującego jest zablokowany.	Wyczyść filtr i kosz filtrujący przed użyciem.
Generowany jest fałszywy alarm pełnego zbiornika na brudną wodę.	Czujnik poziomu wody jest zabrudzony.	Wyczyść czujnik poziomu wody.

Typowy problem	Prawdopodobna przyczyna	Rozwiązanie
Odkurzacza nie można naładować.	Stacja ładująca z funkcją samoczyszczenia nie jest podłączona do zasilania.	Do ładowania stacji ładującej z funkcją samooczyszczania użyj oryginalnego zasilacza.
	Używany zasilacz nie jest oryginalny.	Używaj oryginalnego zasilacza.
Odkurzacz nie może przeprowadzić samoczyszczenia.	Zbiornik na brudną wodę jest pełny.	Wyczyść zbiornik na brudną wodę i zamontuj go ponownie.
	Akumulator jest rozładowany lub bliski rozładowania.	Przeprowadź samoczyszczenie, gdy poziom naładowania akumulatora będzie wystarczający.
	Stacja ładująca z funkcją samoczyszczenia nie jest podłączona do zasilania.	Do ładowania stacji ładującej z funkcją samooczyszczania użyj oryginalnego zasilacza.

Dane techniczne

Odkurzacz do sprzątania na mokro i na sucho Xiaomi Truclean W20			
Nazwa	Odkurzacz do sprzątania na mokro i sucho	Model	C305HW
Napięcie znamionowe	21,6 V ⎓	Moc znamionowa	200 W
Napięcie ładowania	26,0 V ⎓	Masa netto	4,2 kg
Pobór energii	Tryb wyłączenia: ≤ 0,5 W	Czas do przejścia w stan	Tryb wyłączenia: ≤ 20 min
Stacja ładująca z funkcją samoczyszczenia			
Nazwa	Stacja ładująca	Model	C305HW-JZ
Wyjście znamionowe	26,0 V ⎓ 0,5 A	Wejście znamionowe	26,0 V ⎓ 0,5 A
Masa netto	0,55 kg		
Zasilacz			
Producent	Zhongshan Baolijin Electronic Co., Ltd.		
Model	BLJ15WJ260050P-V	Średnia Sprawność podczas Pracy	85,1%
Wejście znamionowe	100–240 V ~ 50/60 Hz 0,5 A	Wydajność przy Niskim Obciążeniu (10%)	73,9%
Wyjście znamionowe	26,0 V ⎓ 0,5 A 13,0 W	Zużycie Mocy bez obciążenia	0,08 W

Informacja dotycząca ochrony środowiska

Zespół akumulatora litowo-jonowego tego odkurzacza zawiera substancje chemiczne, które mogą zanieczyszczać środowisko. Przed utylizacją odkurzacza należy wyjąć akumulator, a następnie oddać go do odpowiedniego zakładu przetwarzania odpadów.
Przed zutylizowaniem urządzenia należy wyjąć z niego akumulator.
Podczas wyjmowania akumulatora urządzenie musi być odłączone od sieci energetycznej.
Akumulator należy zutylizować w sposób bezpieczny dla środowiska.

PRZESTROGI:

- Przed wyjęciem akumulatora upewnij się, że odkurzacz jest odłączony od zasilania, a akumulator całkowicie wyczerpany.
- Wyjęte akumulatory należy oddać profesjonalnemu zakładowi recyklingu w celu ich prawidłowej utylizacji.
- Nie zostawiać akumulatora w środowisku o wysokiej temperaturze, gdzie mogłoby dojść do wybuchu.
- W przypadku wycieku z akumulatora należy unikać kontaktu z płynem. W przypadku kontaktu płynu z oczami przemyć oczy dużą ilością wody i niezwłocznie zasięgnąć porady lekarza.

Wyjmowanie akumulatora:

1. Nieostrym narzędziem naciśnij i przytrzymaj przycisk zwalniania uchwytu z tyłu odkurzacza, a jednocześnie pociągnij uchwyt do góry.
2. Użyj nieostrego narzędzia, aby zdjąć zespół górnej pokrywy wskaźnika.
3. Usuń zbiornik na brudną wodę i zbiornik na czystą wodę.
4. Naciśnij przycisk zwalniający osłonę szczotki rolkowej, aby ją zdemontować.
5. Naciśnij przycisk zwalniający szczotkę rolkową, aby ją zdemontować.
6. Poluzuj śruby na dole szczotki podłogowej, aby zdjąć jej górną pokrywę.
7. Użyj nieostrego narzędzia, aby zdjąć osłonę mocującą złącza, a następnie odłącz szczotkę podłogową od odkurzacza.
8. Odkręć dolną, przednią i tylną pokrywę, aby otworzyć odkurzacz.
9. Odkręć pokrywę zespołu akumulatora i odłącz zespół akumulatora, aby go wyjąć.

GWARANCJA

NINIEJSZA GWARANCJA NADAJE UŻYTKOWNIKOWI OKREŚLONE PRAWA, LECZ MOGĄ MU PRZYSŁUGIWAĆ RÓWNIEŻ INNE PRAWA PRZEWIDZIANE PRAWEM DANEGO KRAJU, OKRĘGU ADMINISTRACYJNEGO LUB STANU. PONADTO W NIEKTÓRYCH KRAJACH, OKRĘGACH ADMINISTRACYJNYCH LUB STANACH PRAWO KONSUMENCKIE MOŻE PRZEWIDYWAĆ MINIMALNY OKRES GWARANCJI. WSZELKIE WYKLUCZENIA, OGRANICZENIA LUB ZAWIESZENIA PRAW PRZYSŁUGUJĄCYCH UŻYTKOWNIKOWI, NA JAKIE POWOŁUJE SIĘ FIRMA XIAOMI, NASTĘPUJĄ WYŁĄCZNIE W ZAKRESIE DOZWOLONYM PRZEZ OBOWIĄZUJĄCE PRAWO. W CELU DOKŁADNEGO ZROZUMIENIA SWOICH PRAW ZACHĘCAMY DO ZAPOZNANIA SIĘ Z PRAWEM SWOJEGO KRAJU, OKRĘGU ADMINISTRACYJNEGO LUB STANU.

1. OGRANICZONA GWARANCJA NA PRODUKT

Firma Xiaomi gwarantuje, że Produkty są wolne od wad materiałowych i wykonawczych w normalnych warunkach użytkowania i podczas użytkowania zgodnie z właściwą instrukcją obsługi Produktu, przez Okres Gwarancji. Okres obowiązywania i warunki rękojmi są określone w odpowiednich przepisach lokalnych. Więcej informacji na temat korzyści wynikających z gwarancji konsumenckiej można znaleźć na oficjalnej stronie firmy Xiaomi https://www.mi.com/global/support/warranty.

Firma Xiaomi gwarantuje pierwotnemu nabywcy, że przy normalnym użytkowaniu Produkt będzie wolny od wad materiałowych i produkcyjnych przez wyżej wymieniony okres.

Firma Xiaomi nie gwarantuje, że działanie Produktu będzie nieprzerwane lub wolne od błędów.

Firma Xiaomi nie ponosi odpowiedzialności za szkody spowodowane nieprzestrzeganiem instrukcji dotyczących użytkowania Produktu.

2. FORMY ZADOŚĆUCZYNIENIA

W przypadku stwierdzenia wady urządzenia i otrzymania przez firmę Xiaomi ważnego roszczenia w Okresie Gwarancji firma Xiaomi (1) naprawi produkt bezpłatnie, (2) wymieni produkt lub (3) zwróci koszt Produktu, z wyłączeniem ewentualnych opłat z tytułu wysyłki.

3. JAK SKORZYSTAĆ Z GWARANCJI

Aby skorzystać z gwarancji, należy dostarczyć Produkt na adres podany przez firmę Xiaomi w opakowaniu oryginalnym bądź podobnym, które zapewni Produktowi taki sam poziom ochrony. Przed skorzystaniem z gwarancji firma Xiaomi może (w zakresie dozwolonym przez obowiązujące prawo) zażądać dostarczenia dowodu zakupu i/lub dokonania rejestracji Produktu.

4. WYŁĄCZENIA I OGRANICZENIA

O ile firma Xiaomi nie postanowi inaczej, niniejsza Ograniczona Gwarancja dotyczy wyłącznie Produktu wytworzonego przez firmę Xiaomi lub na jej rzecz, oznaczonego znakami towarowymi, nazwą handlową lub logo „Xiaomi" lub „Mi".

Ograniczona Gwarancja nie dotyczy (a) Szkód spowodowanych działaniem natury lub siły wyższej, np. uderzeniem pioruna, tornadem, powodzią, pożarem, trzęsieniem ziemi lub innymi czynnikami zewnętrznymi; (b) Zaniedbań; (c) Wykorzystania w celach komercyjnych; (d) Modyfikacji dowolnej części Produktu; (e) Szkód związanych z używaniem Produktu w połączeniu z produktami niebędącymi produktami firmy Xiaomi; (f) Szkód powstałych wskutek wypadku, niewłaściwego lub nieprawidłowego używania; (g) Szkód spowodowanych korzystaniem z Produktu w zakresie wykraczającym poza dozwolone lub zamierzone zastosowanie opisane przez firmę Xiaomi lub wskutek zastosowania niewłaściwego napięcia lub zasilania; (h) Szkód spowodowanych przez usługę serwisową (w tym ulepszenia i rozszerzenia) wykonaną przez osobę niebędącą przedstawicielem firmy Xiaomi.

Obowiązkiem użytkownika jest tworzenie kopii zapasowych wszelkich danych, oprogramowania lub innych materiałów przechowywanych lub zapisanych w produkcie. Istnieje możliwość, że podczas serwisowania dane, oprogramowanie lub inne materiały znajdujące się w urządzeniu zostaną utracone lub przeformatowane, a firma Xiaomi nie ponosi odpowiedzialności za takie uszkodzenie lub utratę.

Żaden sprzedawca, agent ani pracownik firmy Xiaomi nie jest upoważniony do dokonywania jakichkolwiek modyfikacji, przedłużania ani uzupełniania niniejszej Ograniczonej Gwarancji. Jeśli jakikolwiek warunek zostanie uznany za niezgodny z prawem lub niemożliwy do wyegzekwowania, nie ma to wpływu na legalność ani wykonalność pozostałych postanowień.

Usługi posprzedażne ograniczają się do kraju lub regionu, w którym dokonano pierwotnego zakupu, chyba że obowiązujące prawo zabrania nałożenia takiego ograniczenia lub firma Xiaomi złożyła w tym zakresie inne zobowiązanie.

Produkty, które nie zostały sprowadzone i/lub nie zostały wyprodukowane przez firmę Xiaomi i/lub nie zostały nabyte od firmy Xiaomi lub oficjalnego sprzedawcy firmy Xiaomi, nie są objęte niniejszymi gwarancjami. Zgodnie z obowiązującym prawem użytkownikowi mogą przysługiwać gwarancje udzielone przez nieoficjalnego sprzedawcę, który sprzedał dany produkt. Dlatego firma Xiaomi zachęca do skontaktowania się ze sprzedawcą, u którego zakupiono produkt.

Niniejsze gwarancje nie mają zastosowania w Hongkongu i Tajwanie.

5. GWARANCJE DOROZUMIANE

Z wyjątkiem przypadków, w których jest to zakazane przez obowiązujące prawo, okres obowiązywania wszystkich dorozumianych gwarancji (w tym gwarancji przydatności handlowej i przydatności do określonego celu) jest ograniczony do maksymalnego okresu obowiązywania tej ograniczonej gwarancji. Niektóre jurysdykcje nie zezwalają na ograniczenie okresu obowiązywania gwarancji dorozumianej, w związku z czym powyższe ograniczenie nie będzie mieć w takich przypadkach zastosowania.

6. OGRANICZENIE ODPOWIEDZIALNOŚCI Z TYTUŁU SZKÓD

W zakresie, w jakim nie zakazuje tego obowiązujące prawo, firma Xiaomi nie ponosi odpowiedzialności za szkody spowodowane przez wypadek, pośrednie, szczególne lub wtórne, w tym między innymi za utratę zysków, dochodów lub danych, szkody wynikające z jakiegokolwiek naruszenia wyraźnej lub dorozumianej gwarancji lub warunku, bądź szkody wynikające z jakiejkolwiek innej teorii prawnej, nawet jeśli firmę Xiaomi poinformowano o możliwości wystąpienia takich szkód. Niektóre jurysdykcje nie zezwalają na wyłączenie lub ograniczenie odpowiedzialności z tytułu szkód szczególnych, pośrednich lub wtórnych, w związku z czym powyższe ograniczenie lub wyłączenie może nie mieć zastosowania do danego użytkownika.

7. KONTAKT Z FIRMĄ XIAOMI

Klientów zachęca się do odwiedzenia strony https://www.mi.com/global/support/warranty

Osobą kontaktową w zakresie obsługi posprzedażnej może być dowolna osoba w autoryzowanej sieci serwisowej Xiaomi, autoryzowany dystrybutor Xiaomi lub ostateczny sprzedawca, który sprzedał produkt użytkownikowi. W przypadku wątpliwości należy skontaktować się z odpowiednią osobą wskazaną przez firmę Xiaomi.

Sicherheitshinweise

Dieses Produkt ist nur für den Betrieb im Haushalt gedacht. Lesen Sie diese Bedienungsanleitung vor der Verwendung sorgfältig durch und bewahren Sie sie auf, um zukünftig die Informationen nachlesen zu können.

- Dieses Gerät ist für Kinder ab einem Alter von 8 Jahren und Personen geeignet, die körperlich, sensorisch oder geistig behindert sind oder nicht über ausreichend Erfahrung oder Kenntnisse verfügen, wenn sie eine Beaufsichtigung oder Anweisung zur sicheren Nutzung des Geräts erhalten haben und wissen, welche Gefahren auftreten können. Kinder dürfen nicht mit dem Gerät spielen. Kinder dürfen nur unter Aufsicht Wartungs- oder Reinigungsarbeiten an dem Gerät ausführen.
- Dieses Gerät enthält Batterien, die nur von Fachpersonal ausgewechselt werden dürfen.
- Setzen Sie das Gerät oder den Akku keinen übermäßigen Temperaturen aus.
- Seien Sie sich des Risikos bewusst, dass die Klemmen des akkubetriebenen Geräts oder des Akkus durch Metallgegenstände kurzgeschlossen werden können.
- Der Stecker und der Sauger dürfen nicht mit nassen Händen berührt werden.
- Dieser Staubsauger ist nur für den Innenbereich geeignet. Er darf nicht im Freien, in kommerziellen oder in industriellen Umgebungen verwendet oder installiert werden. Verwenden Sie die Basisstation nicht in heißen und feuchten Umgebungen wie z. B. im Badezimmer.
- Es können Gefahren entstehen, wenn das Gerät über das Stromkabel fährt.
- Vor der Reinigung oder Wartung des Geräts muss der Stecker aus der Steckdose gezogen werden.
- Vergewissern Sie sich vor dem Gebrauch, dass das Netzteil unbeschädigt ist, um die Gefahr von Feuer, Explosionen oder Verletzungen zu verringern. Der Sauger darf nicht benutzt werden, wenn das Netzteil beschädigt ist.
- Tauchen Sie den Sauger oder die selbstreinigende Ladestation zum Reinigen nicht in Wasser oder andere Flüssigkeiten ein.
- Der Schmutzwassertank ist rechtzeitig zu reinigen, um ein Nachlassen der Saugleistung und eine Überhitzung des Motors aufgrund von Verstopfungen zu vermeiden. Andernfalls kann die Lebensdauer des Saugers beeinträchtigt werden.
- Verwenden Sie den Sauger nur, wenn die Walzenbürste, der Schmutzwassertank und der Filter installiert sind.
- Schalten Sie den Sauger aus, bevor Sie die Walzenbürste reinigen oder austauschen.
- Verwenden Sie den Sauger nicht zum Reinigen von Benzin und anderen brennbaren oder explosiven Flüssigkeiten oder von giftigen Lösungen wie Chlorbleiche, Ammoniak und Abflussreinigern.
- Verwenden Sie den Sauger nicht zum Reinigen des Toners von Laserdruckern und Kopierern, um Feuer oder Explosionen zu vermeiden.
- Saugen Sie mit dem Sauger keine rauchenden oder brennende Materialien wie Holzkohle, Zigarettenstummel oder Streichhölzer auf.
- Mit dem Sauger dürfen keine scharfen oder harten Objekte wie Glas, Nägel, Schrauben oder Münzen aufgesaugt werden, da dies zu Schäden am Gerät führen kann.
- Verwenden Sie den Sauger nicht zum Reinigen von Verschmutzungen aus dickflüssigen Substanzen, starken Klebstoffen oder Farbstoffen, wie z. B. Schuhcreme, Farben und Pigmente.
- Halten Sie lose Kleidungsstücke und Ihre Körperteile, wie Haare und Finger, von den Öffnungen und beweglichen Teilen des Saugers fern.
- Stecken Sie keine Gegenstände in die Öffnungen des Saugers und verwenden Sie den Sauger nicht, wenn Öffnungen blockiert sind. Halten Sie das Gerät frei von Staub, Fusseln, Haaren oder anderen Gegenständen, die den Luftstrom behindern könnten.
- Schütteln Sie den Sauger nicht auf und ab und schlagen Sie nicht heftig dagegen, damit kein Schmutzwasser in den Motor gelangt.
- Während der Motor in Betrieb ist, darf der Sauger weder angehoben und transportiert, noch zur Seite gekippt oder flach hingelegt werden, damit kein Schmutzwasser in den Motor eindringen kann.
- Lehnen Sie den Sauger nicht auf instabile Gegenstände wie Stühle oder Tische, um ein Herunterfallen und dadurch verursachte Schäden oder Verletzungen zu vermeiden.
- Der Sauger darf nicht in der Nähe von Hitzequellen (z. B. Heizkörper) oder in feuchten Bereichen (z. B. Küchen oder Badezimmer) geladen oder aufbewahrt werden.
- Verwenden Sie nur Ersatzteile, die von Xiaomi zugelassen sind.
- Reparieren Sie den Sauger nicht selbst, wenn er defekt ist oder wenn Probleme auftreten, wie z. B. Leckstrom, ein überhitzter Motor, ungewöhnliche Geräusche, ein überhitztes Hauptgehäuse, schlechte Gerüche oder eine schwache Saugleistung.
- Wenn das Ladegerät oder der Akku beschädigt sein sollte, müssen diese durch Original-Ersatzteile ersetzt werden, die vom Hersteller oder der Kundendienstabteilung erworben wurden.
- Halten Sie die Reinigungsbürste von Kindern fern.
- Bitte seien Sie besonders vorsichtig, wenn Sie den Sauger zur Treppenreinigung verwenden.
- Warnung vor Brandgefahr: Verwenden Sie keine Duftstoffe auf dem Filter des Saugers. Diese Produkte enthalten brennbare Chemikalien, die dazu führen können, dass der Sauger einen Brand verursacht.
- Beachten Sie unbedingt die Anweisungen in dieser Bedienungsanleitung zum Laden des Saugers bei einer Umgebungstemperatur von 6 °C bis 40 °C. Unsachgemäßes Laden kann zu Schäden am Akku führen.
- Halten Sie sich bei der Benutzung des Saugers streng an die Anweisungen in dieser Bedienungsanleitung. Benutzer sind für jeglichen Verlust und Schaden verantwortlich, die durch den unsachgemäßen Gebrauch dieses Saugers entstehen.
- WARNUNG: Verwenden Sie nur das mit diesem Gerät mitgelieferte Netzteil.
- WARNUNG: Zum Aufladen des Akkus darf ausschließlich das im Lieferumfang dieses Geräts enthaltene abnehmbare Netzteil verwendet werden.
- Bitte ausschließlich mit BLJ15WJ260050P-V Netzeinheit verwenden.

Informationen zur Einhaltung gesetzlicher Vorschriften

EU-Konformitätserklärung

Wir, die Beijing Shunzao Technology Co., Ltd., bestätigen hiermit, dass dieses Gerät mit den geltenden Verordnungen und europäischen Normen sowie etwaigen Ergänzungen in Einklang steht. Der vollständige Wortlaut der EU-Konformitätserklärung ist unter der folgenden Internetadresse abrufbar: http://www.mi.com/global/service/support/declaration.html

Entsorgung von elektrischen und elektronischen Geräten

Das Symbol auf dem Produkt oder der Verpackung bedeutet, dass das Produkt einer getrennten Erfassung für elektrische und elektronische Geräte zugeführt werden muss und nicht über den normalen Haushaltsabfall entsorgt werden darf. Bitte entnehmen Sie Batterien und Lampen, die nicht vom Gerät umschlossen sind, vor der Abgabe aus dem Gerät und entsorgen diese über die offiziellen Sammelstellen für Batterien und Lampen.

Beim Kauf eines neuen Elektrogerätes können Sie beim Vertreiber ein gleichartiges Altgerät unentgeltlich zurückgeben. Elektrogeräte mit einer Kantenlänge von maximal 25 cm können unentgeltlich bei Vertreibern von Elektro- und Elektronikgeräten mit einer Verkaufsfläche von mindestens 400 m² sowie in Geschäften des Lebensmittelhandels (z.B. Supermärkten, Lebensmitteldiscountern, Drogerien) mit einer Gesamtverkaufsfläche von mindestens 800 m², die mehrmals im Kalenderjahr oder dauerhaft Elektro- und Elektronikgeräte anbieten und auf dem Markt bereitstellen, abgegeben werden, ohne dass ein Neugerät erworben werden muss. Größere Elektrogeräte können kostenlos bei kommunalen Wertstoffhöfen abgegeben werden.
Durch die korrekte Entsorgung tragen Sie dazu bei, negative Auswirkungen auf die Umwelt und die menschliche Gesundheit zu vermeiden, die durch unsachgemäße Erfassung und Behandlung von Elektroaltgeräten entstehen können.

Für weitere Informationen kontaktieren sie bitte Ihre Kommunalverwaltung, Ihren örtlichen Abfallentsorger oder das Geschäft, in dem Sie das Produkt erworben haben.

Zubehörliste

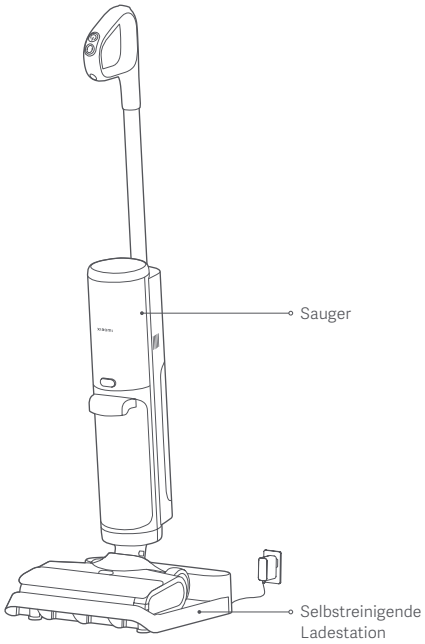

Vorinstallierte Zubehörteile auf dem Sauger

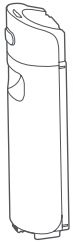

Frischwassertank

Schmutzwassertank

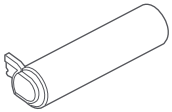

Walzenbürste

Walzenbürstenabdeckung

Filter

Zubehör für die Installation in der selbstreinigenden Ladestation

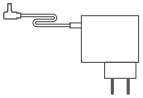

Netzteil

Sonstige Zubehörteile

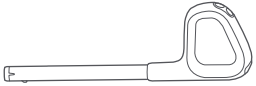

Griff

Reinigungsbürste
(Drücken Sie die Taste und drehen Sie gleichzeitig den Schneider, um ihn herauszuziehen.)

Hinweis: Abbildungen des Produkts, des Zubehörs und der Benutzeroberfläche in der Bedienungsanleitung dienen nur als Referenz. Die tatsächlichen Produkte und Funktionen können aufgrund von Produktverbesserungen variieren.

Produktübersicht

Sauger

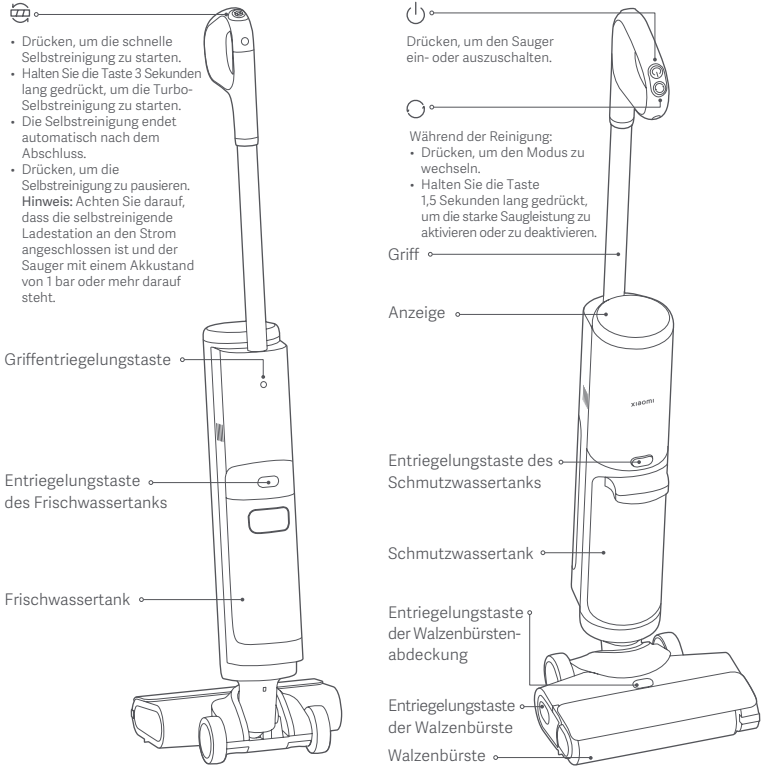

Anzeige

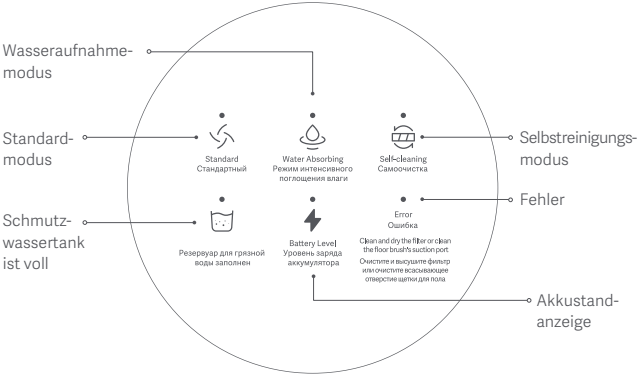

Beschreibung der Akkustandanzeige:

Pulsierend: Wird geladen
Orange: Akkustand < 15 %
Grün: Akkustand ≥ 15 %
Hinweis: Die Selbstreinigungsfunktion ist nur dann aktiv, wenn der Sauger an die selbstreinigende Ladestation angeschlossen ist und die Akkustandanzeige grün leuchtet.

Selbstreinigende Ladestation

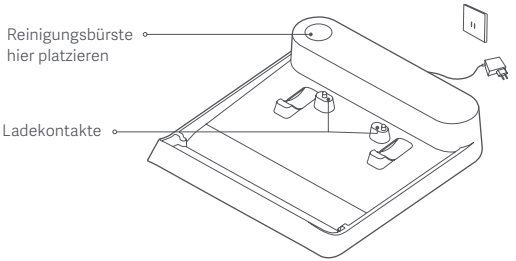

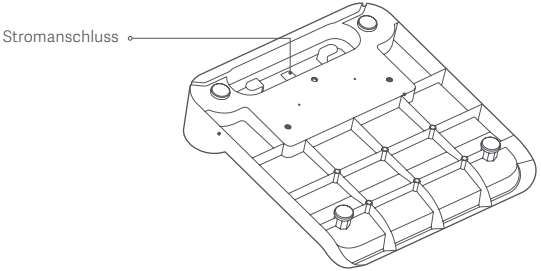

Frischwassertank

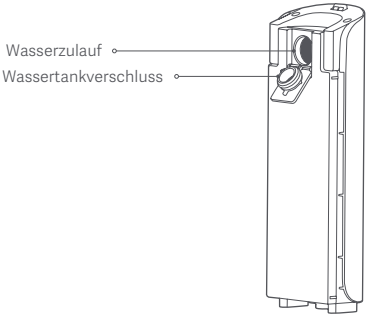

Schmutzwassertank

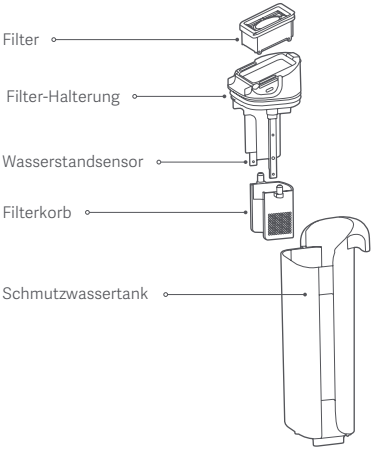

Installation

Installation des Griffs

Führen Sie den Griff in den Sauger ein. Der Griff ist installiert, wenn Sie ein Klicken hören.

Vorsicht: Achten Sie darauf, dass der Griff nach der Installation sicher befestigt ist.

Abnehmen des Griffs

Verwenden Sie ein stumpfes Werkzeug wie beispielsweise ein Stäbchen, um die Griffentriegelungstaste auf der Rückseite des Saugers gedrückt zu halten, und ziehen Sie gleichzeitig den Griff senkrecht nach oben.

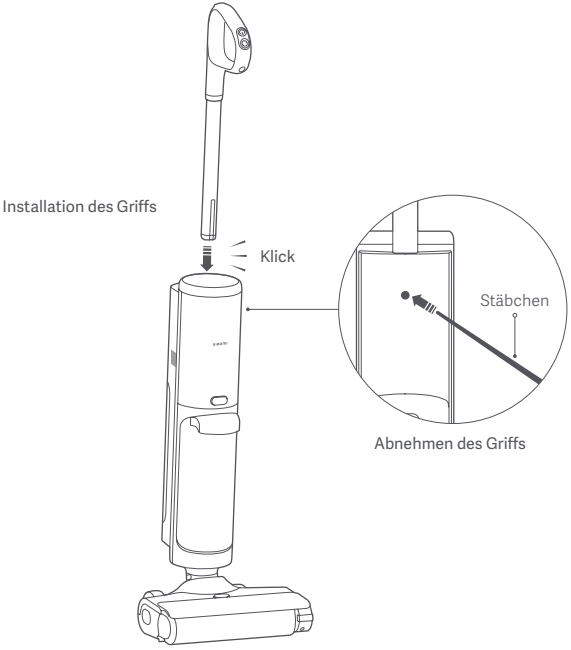

Installation der selbstreinigenden Ladestation

1. **Anschluss an das Netzteil**
   Stecken Sie das Netzteil in den Stromanschluss an der Unterseite der selbstreinigenden Ladestation ein. Anschließend wickeln Sie überschüssiges Stromkabel auf und verstauen es.

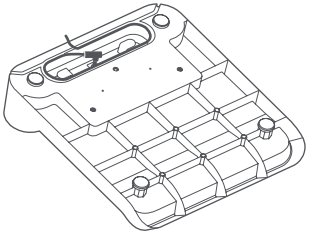

2. **Stromanschluss**
   Stellen Sie die selbstreinigende Ladestation auf eine ebene Fläche und schließen Sie das Netzteil an eine Steckdose an, die die Anforderungen für den Anschluss an das Stromnetz erfüllt.
   Hinweis: Die selbstreinigende Ladestation darf nicht in der Nähe von Hitzequellen (z. B. Heizkörper) oder in feuchten Bereichen (z. B. Küchen oder Badezimmer) aufgestellt werden.

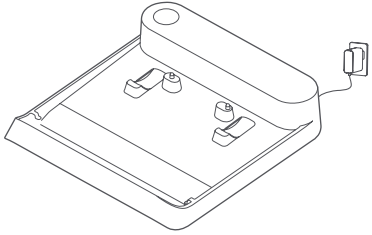

3. **Aufbewahren der Reinigungsbürste**
   Bewahren Sie die Reinigungsbürste wie abgebildet in der selbstreinigenden Ladestation auf.

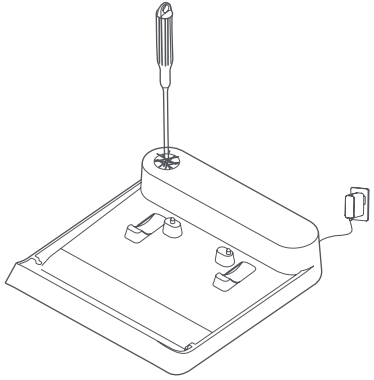

Laden

Nachdem Sie die selbstreinigende Ladestation an das Stromnetz angeschlossen haben, richten Sie die Ladekontakte an der Unterseite der Bodenbürste Ihres Saugers an den Ladekontakten der Ladestation aus. Sobald Sie den Signalton hören, beginnt der Sauger zu laden.

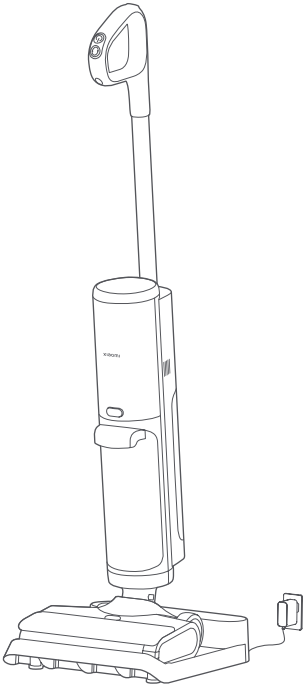

Hinweis: Laden Sie den Sauger vor dem ersten Gebrauch und nach jedem Gebrauch vollständig auf. Die Ladedauer beträgt insgesamt etwa 5 Stunden.

Verwendung

Befüllen mit Wasser

1. Drücken Sie die Entriegelungstaste des Frischwassertanks und ziehen Sie gleichzeitig den Tank heraus.

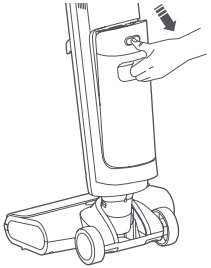

2. Öffnen Sie den Frischwassertankverschluss, befüllen Sie den Wassertank langsam mit Frischwasser und setzen Sie den Verschluss wieder ein. Installieren Sie den Frischwassertank anschließend wieder in den Sauger. Er ist sicher befestigt, wenn Sie ein Klicken hören.

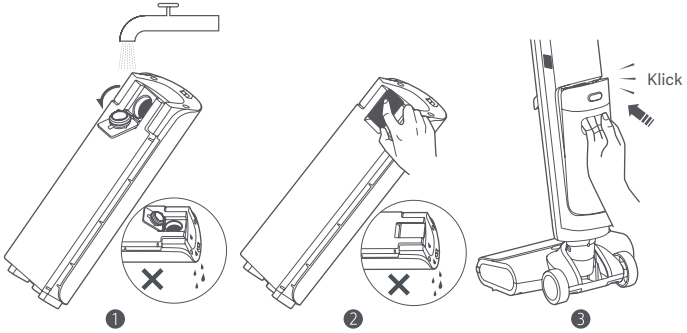

Hinweise:

- Stellen Sie den Frischwassertank nicht flach hin, wenn Sie Wasser nachfüllen. Kippen Sie den Wassertank nach dem Auffüllen nicht, um einen Wasserüberlauf zu vermeiden.
- Füllen Sie kein heißes Wasser oder ungeeignete Reinigungs- und Desinfektionsmittel ein, um eine Beschädigung des Saugers zu vermeiden.

Einschalten

- Nehmen Sie den Sauger von der selbstreinigenden Ladestation, treten Sie mit einem Fuß auf die Bodenbürste und ziehen Sie den Griff zurück, um den Sauger zu neigen.
- Drücken Sie die Taste ⏻ um den Sauger einzuschalten.

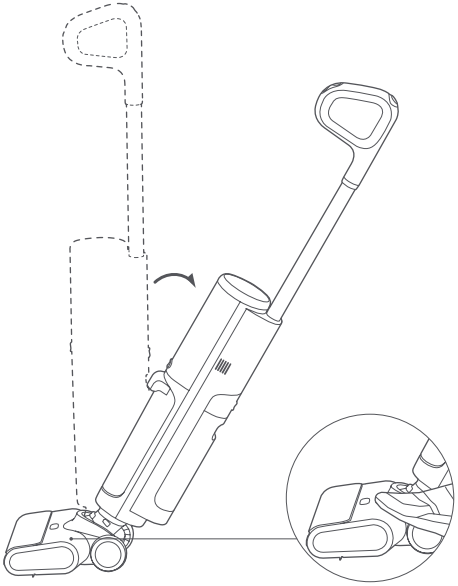

Wechseln des Modus

- Drücken Sie die Taste ◯ um zwischen den Modi „Standard“ und „Wasseraufnahme“ zu wechseln.
- Halten Sie während der Reinigung die Taste ◯ 1,5 Sekunden lang gedrückt, um die starke Saugleistung zu aktivieren oder zu deaktivieren.

„ “ Standardmodus	„ “ Wasseraufnahmemodus
Tägliche Reinigung von Verschmutzungen	Reinigung von Wasserverschmutzungen und schnelle Wasseraufnahme (nicht zum Saugen von Staub)

Pausieren/Ausschalten

Wenn der Sauger in Betrieb ist, treten Sie mit einem Fuß auf die Bodenbürste, um ihn aufrecht zu halten und die Reinigung zu unterbrechen, oder drücken Sie die Taste ⏻ um ihn auszuschalten. Um Schmutzwasserrückstände zu vermeiden, läuft der Sauger noch ein paar Sekunden weiter, bevor er sich ausschaltet. Setzen Sie den Sauger wieder auf die selbstreinigende Ladestation, sobald er nicht mehr läuft.

Hinweise:

- Schmutz kann herausfallen, wenn sich die Bodenbürste vom Boden abhebt, wenn der Sauger die Türschwelle überquert, was normal ist.
- Setzen Sie den Sauger nach der Verwendung wieder ordnungsgemäß auf die selbstreinigende Ladestation, damit er nicht durch unsachgemäße Aufstellung umkippt.
- Heben Sie den Sauger wie abgebildet nicht vertikal an, um das Auslaufen von Schmutzwasser zu verhindern.

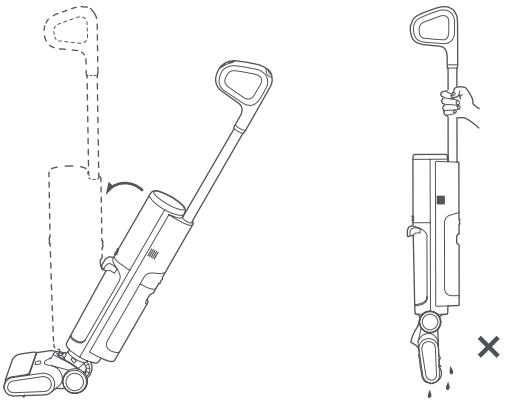

Wenn der Sauger pausiert oder ausgeschaltet ist, ziehen Sie den Griff nach hinten, um den Sauger mit Hilfe der Räder in die selbstreinigende Ladestation zu bringen. Stellen Sie den Sauger dann auf die Ladestation, um ihn aufzubewahren, aufzuladen und selbst zu reinigen.

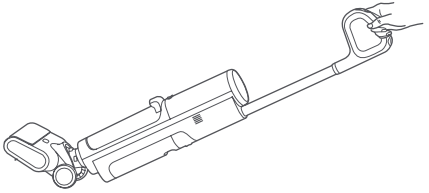

Nutzungsszenarien

Der Sauger kann für die Reinigung verschiedener Hartbodenbeläge wie Holz, Fliesen und Marmor verwendet werden.

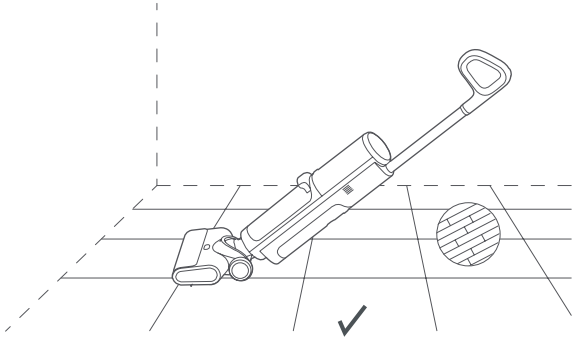

Vorsicht: Verwenden Sie den Sauger nicht auf Textiloberflächen wie Teppichen und Decken.

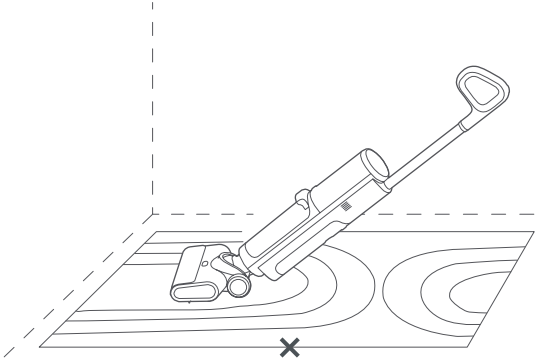

Vorsicht: Kippen Sie den Sauger nicht nach vorne und legen Sie ihn nicht flach hin, während er in Betrieb ist, da sonst Schmutzwasser in den Sauger fließen und ihn beschädigen könnte.

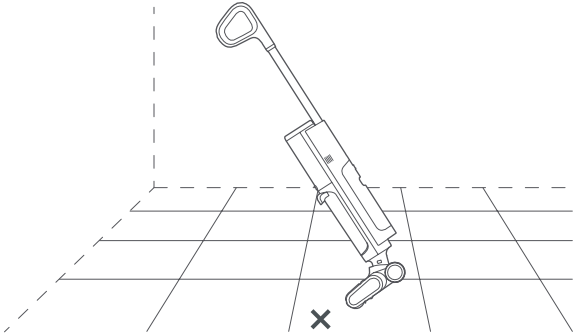

Vorsicht: Kippen Sie den Sauger nicht mehr als 140°, um Wasseraustritt zu vermeiden.

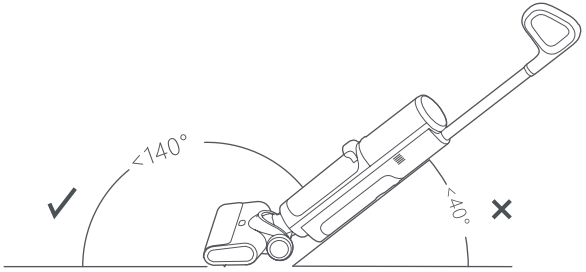

Selbstreinigung

- Während der Sauger geladen wird und die Akkustandanzeige grün leuchtet, drücken Sie die Taste um die schnelle Selbstreinigung zu starten, oder halten Sie die Taste 3 Sekunden lang gedrückt, um die Turbo-Selbstreinigung zu starten.
- Drücken Sie die Taste oder die Taste um die Selbstreinigung zu beenden.
- Die schnelle Selbstreinigung dauert etwa 2 Minuten und die Turbo-Selbstreinigung etwa 4 Minuten. Die Selbstreinigung endet automatisch nach dem Abschluss.

  Hinweise:
  - Es wird empfohlen, nach jedem Gebrauch eine Selbstreinigung durchzuführen.
  - Reinigen Sie den Schmutzwassertank zeitnah nach der Selbstreinigung, um Gerüche zu vermeiden.
  - Während der Selbstreinigung wird die Walzenbürste automatisch mit hoher Geschwindigkeit getrocknet. Es wird jedoch empfohlen, die Walzenbürste nach jeder Selbstreinigung gründlich zu reinigen und lufttrocknen zu lassen, um Gerüche zu vermeiden.
  - Es wird empfohlen, Teile, die mithilfe der Selbstreinigung nicht gereinigt werden können (z. B. die Walzenbürstenabdeckung und die Teile rund um den Saugleistung-Port), regelmäßig zu reinigen.

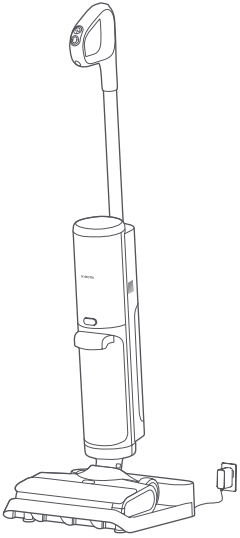

Pflege und Wartung

Vorsicht: Reinigen und warten Sie die entsprechenden Komponenten, wenn der Sauger in aufrechter Position pausiert oder ausgeschaltet ist.

Wartungshäufigkeit

Komponente	Empfohlene Wartungshäufigkeit
Komponenten des Schmutzwassertanks (einschließlich des Schmutzwassertanks, des Wasserstandsensors und des Filterkorbs)	Reinigung nach jedem Gebrauch.
Schmutzwasserleitung	Reinigung nach jedem Gebrauch.
Bodenbürste	Reinigung einmal wöchentlich abhängig vom Verschmutzungsgrad.
Walzenbürste	Selbstreinigung ist nach jedem Gebrauch erforderlich.
Filter	Reinigung einmal wöchentlich.
Selbstreinigende Ladestation	Reinigung einmal wöchentlich.

Austauschhäufigkeit

Hinweis: Die folgenden Angaben zur empfohlenen Austauschhäufigkeit dienen nur als Referenz. Beschädigte Komponenten sollten unverzüglich ausgetauscht werden.

Komponente	Empfohlene Wartungshäufigkeit
Walzenbürste	3–6 Monate
Filter	3–6 Monate

Reinigung des Schmutzwassertanks und seiner Komponenten

1. Drücken Sie die Entriegelungstaste des Schmutzwassertanks und ziehen Sie gleichzeitig den Tank heraus.

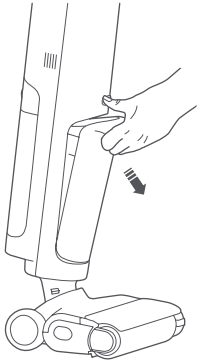

2. Ziehen Sie die Filter-Halterung an der Oberseite des Schmutzwassertanks nach oben, um ihn zu entfernen, und leeren Sie dann den Wassertank.

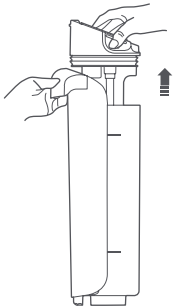

3. Nehmen Sie den Filter aus der Filter-Halterung und spülen Sie dann den Schmutzwassertank, den Filter, den Wasserstandsensor an der Filterhalterung und den Filterkorb aus, bis sie sauber sind.
   Hinweise:
   - Die Reinigungsbürste kann zur Unterstützung der Reinigung verwendet werden.
   - Es wird empfohlen, die Abdeckung an der Unterseite des Filters zu öffnen, um ihn gründlich zu reinigen, und ihn nach der Reinigung lufttrocknen zu lassen, um Gerüche zu vermeiden.
   - Reinigen Sie den Wasserstandsensor regelmäßig, um zu vermeiden, dass die Genauigkeit der Erkennung durch Verschmutzungen am Sensor beeinträchtigt wird.

4. Installieren Sie den Filter und den Filterkorb wieder auf die Filter-Halterung und setzen Sie die Filter-Halterung in den Schmutzwassertank. Installieren Sie dann den Schmutzwassertank in den Sauger. Der Tank ist sicher befestigt, wenn Sie ein Klicken hören.

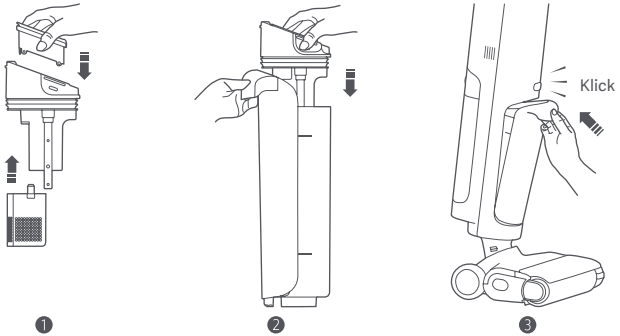

Reinigung der Bodenbürste

1. Drücken Sie die Entriegelungstaste der Walzenbürstenabdeckung, um sie zu entfernen.
   Hinweis: Entfernen Sie die Walzenbürste nicht, während sich der Sauger auf der selbstreinigenden Ladestation befindet.

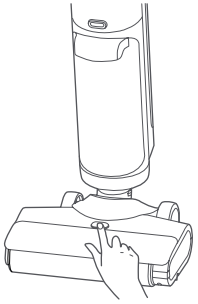

❶

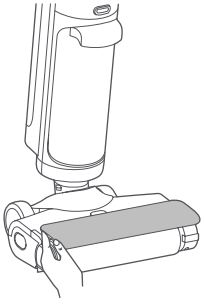

❷

2. Drücken Sie die Entriegelungstaste der Walzenbürste und ziehen Sie die Walzenbürste wie abgebildet heraus.

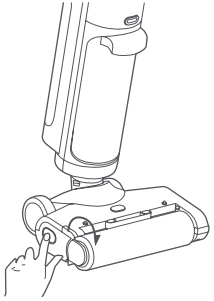

❶

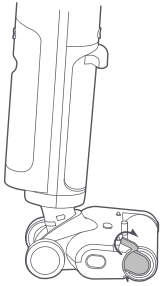

❷

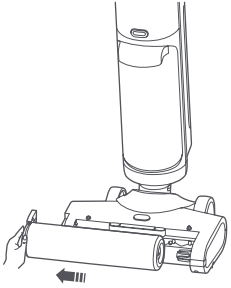

❸

3. Drücken Sie die Taste und drehen Sie gleichzeitig den Schneider, um ihn herauszuziehen. Schneiden Sie dann mit dem Schneider die Haare ab, die sich auf der Walzenbürste und der Bodenbürste verfangen haben.

❶

❷

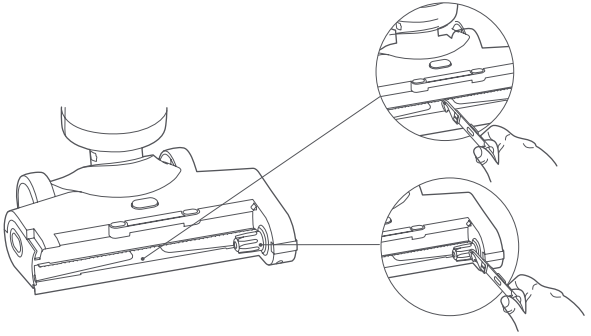

❸

4. Spülen Sie die Walzenbürste und ihre Abdeckung mit Leitungswasser ab, bis sie sauber sind, und lassen Sie die Walzenbürste lufttrocknen, um Gerüche zu vermeiden.
   Hinweis: Setzen Sie die Walzenbürste nicht direktem Sonnenlicht aus.

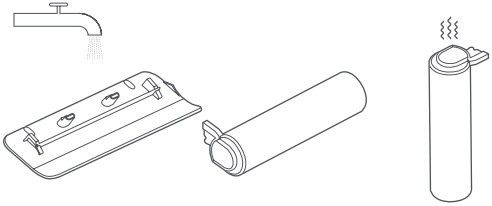

5. Verwenden Sie ein trockenes Tuch oder ein Papiertuch, um Haare, Schmutz und Fremdkörper zu entfernen, die sich an der Saugöffnung festgesetzt haben.
   Vorsichtsmaßnahmen:
   - Spülen Sie die Bodenbürste nicht direkt.
   - Um Verletzungen zu vermeiden, halten Sie sich während der Reinigung von dem gezahnten Teil fern.

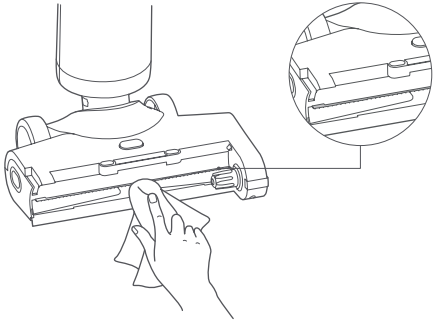

6. Installieren Sie die Walzenbürste und deren Abdeckung in dieser Reihenfolge wieder. Richten Sie beim Wiedereinsetzen der Walzenbürstenabdeckung diese an der Montageposition aus. Sie ist sicher befestigt, wenn Sie ein Klicken hören.

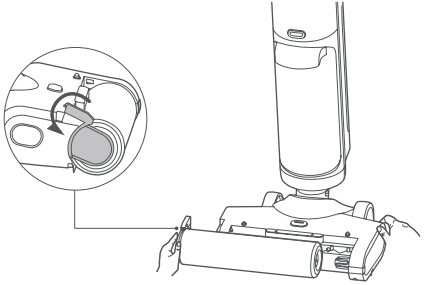

❶

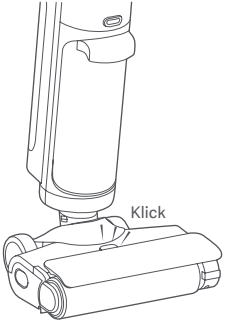

❷

Reinigung der Schmutzwasserleitung

Entfernen Sie den Schmutzwassertank und reinigen Sie die Schmutzwasserleitung mit der Reinigungsbürste wie abgebildet.

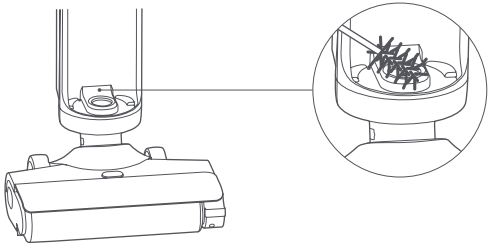

Reinigung der selbstreinigenden Ladestation

Verwenden Sie ein trockenes Tuch oder ein Papiertuch, um den Staub von der selbstreinigenden Ladestation zu entfernen.

Hinweis: Spülen Sie die selbstreinigende Ladestation nicht direkt mit Wasser ab, um einen Kurzschluss zu vermeiden.

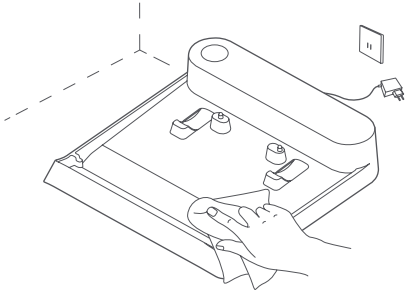

Fehlerbehebung

Wenn der Sauger nicht ordnungsgemäß funktioniert, zeigt er eine Fehlermeldung über eine Anzeige und Signaltöne an. Informieren Sie sich in der folgenden Tabelle oder scannen Sie den QR-Code auf dem Sauger, um die Lösung zu finden. Sollte der Fehler auch mit diesen Lösungen nicht behoben werden können, wenden Sie sich bitte rechtzeitig an das Kundendienstteam.

Anzeige	Signalton	Lösung
Schmutzwassertank ist voll	Dreimaliger Signalton	Reinigen Sie den Schmutzwassertank und installieren Sie ihn wieder.
Fehler	Dreimaliger Signalton	Überprüfen Sie die Saugöffnung der Bodenbürste, die Schmutzwasserleitung, den Filter oder den Filterkorb auf Verstopfungen und reinigen Sie diese.

Häufiges Problem

Häufiges Problem	Mögliche Ursache	Lösung
Der Sauger funktioniert nicht.	Der Akku ist leer.	Laden Sie den Sauger vor Gebrauch auf.
	Der Überhitzungsschutz des Akkus ist aktiv.	Versuchen Sie es erneut, nachdem sich die Akkutemperatur wieder normalisiert hat.
	Der Schmutzwassertank ist voll.	Reinigen Sie den Schmutzwassertank und installieren Sie ihn wieder.
	Der Filter oder der Filterkorb ist blockiert.	Reinigen Sie den Filter und den Filterkorb vor dem Gebrauch.
	Der Saugleistung-Port der Bodenbürste oder die Schmutzwasserleitung ist blockiert.	Reinigen Sie den Saugleistung-Port der Bodenbürste und die Schmutzwasserleitung.
	Die Walzenbürste ist voller Fremdkörper.	Reinigen Sie die Walzenbürste.
Der Staubsauger kann das Schmutzwasser nicht ordnungsgemäß aufbereiten.	Der Filter ist nicht installiert.	Installieren Sie vor Gebrauch den Filter.
	Der Filter oder der Filterkorb ist blockiert.	Reinigen Sie den Filter und den Filterkorb vor dem Gebrauch.
Es wurde ein Fehlalarm über einen vollen Schmutzwassertank ausgelöst.	Der Wasserstandsensor ist verschmutzt.	Reinigen Sie den Wasserstandsensor.

Häufiges Problem	Mögliche Ursache	Lösung
Der Staubsauger kann nicht geladen werden.	Die selbstreinigende Ladestation ist nicht an das Stromnetz angeschlossen.	Benutzen Sie ausschließlich das Originalnetzteil, um die selbstreinigende Ladestation aufzuladen.
	Das verwendete Netzteil ist kein Originalteil.	Verwenden Sie das Originalnetzteil.
Der Sauger kann keine Selbstreinigung durchführen.	Der Schmutzwassertank ist voll.	Reinigen Sie den Schmutzwassertank und installieren Sie ihn wieder.
	Der Akku ist schwach oder leer.	Führen Sie die Selbstreinigung durch, wenn der Akkustand ausreichend ist.
	Die selbstreinigende Ladestation ist nicht an das Stromnetz angeschlossen.	Benutzen Sie ausschließlich das Originalnetzteil, um die selbstreinigende Ladestation aufzuladen.

Spezifikationen

Xiaomi Truclean W20 Nass-Trocken-Sauger			
Bezeichnung	Nass-Trocken-Staubsauger	Modell	C305HW
Nennspannung	21,6 V ⎓	Nennleistung	200 W
Ladespannung	26,0 V ⎓	Nettogewicht	4,2 kg
Stromverbrauch	Aus-Modus: ≤ 0,5 W	Zeit bis zum Eintritt in den Zustand	Aus-Modus: ≤ 20 Min
Selbstreinigende Ladestation			
Bezeichnung	Ladestation	Modell	C305HW-JZ
Nennausgang	26,0 V ⎓ 0,5 A	Nenneingang	26,0 V ⎓ 0,5 A
Nettogewicht	0,55 kg		
Netzteil			
Hersteller	Zhongshan Baolijin Electronic Co., Ltd.		
Modell	BLJ15WJ260050P-V	Durchschnittliche aktive Effizienz	85,1 %
Nenneingang	100–240 V ~ 50/60 Hz 0,5 A	Effizienz bei Geringer Belastung (10 %)	73,9 %
Nennausgang	26,0 V ⎓ 0,5 A 13,0 W	Lastloser Stromverbrauch	0,08 W

Umweltschutzhinweise

Das wiederaufladbare Lithium-Ionen-Akkupack dieses Staubsaugers enthält Chemikalien, die die Umwelt verschmutzen können. Nehmen Sie die Akkus, bevor Sie den Staubsauger entsorgen, und entsorgen Sie sie anschließend in einer geeigneten Recyclinganlage.
Der Akku muss aus dem Gerät entfernt werden, bevor es entsorgt wird.
Das Gerät muss von der Netzstromversorgung getrennt werden, bevor der Akku daraus entfernt wird.
Der Akku muss sicher entsorgt werden.

VORSICHTSMAßNAHMEN:

- Stellen Sie sicher, dass der Staubsauger von der Leistung getrennt ist und die Akkus vollständig entladen sind, bevor Sie den Akku entfernen.
- Bringen Sie die entfernten Akkus zur fachgerechten Entsorgung zu einem professionellen Recyclingbetrieb.
- Lassen Sie die Akkus nicht in einer Umgebung mit hohen Temperaturen liegen, da sie sonst explodieren könnten.
- Falls der Akku auslaufen sollte, vermeiden Sie den Kontakt mit der Flüssigkeit. Falls die Flüssigkeit in die Augen geraten sollte, spülen Sie die Augen mit viel Wasser aus und suchen Sie sofort einen Arzt auf.

So Entfernen Sie den Akku:

1. Verwenden Sie ein stumpfes Werkzeug, um die Griffentriegelungstaste auf der Rückseite des Saugers gedrückt zu halten, und ziehen Sie gleichzeitig den Griff senkrecht nach oben.
2. Verwenden Sie ein nicht scharfes Werkzeug, um die obere Abdeckung der Anzeige zu entfernen.
3. Entfernen Sie den Schmutzwassertank und den Frischwassertank.
4. Drücken Sie die Entriegelungstaste der Walzenbürstenabdeckung, um sie zu entfernen.
5. Drücken Sie die Entriegelungstaste der Walzenbürste, um sie zu entfernen.
6. Lösen Sie die Schrauben an der Unterseite der Bodenbürste, um die obere Abdeckung der Bodenbürste zu entfernen.
7. Verwenden Sie ein nicht scharfes Werkzeug, um die Befestigungsabdeckung des Anschlusses zu entfernen, und trennen Sie dann die Bodenbürste vom Sauger.
8. Schrauben Sie die untere Abdeckung, die vordere Abdeckung und die hintere Abdeckung ab, um den Sauger zu öffnen.
9. Schrauben Sie die Akkufachabdeckung ab und ziehen Sie die Akkueinheit heraus, um die Akkus zu entfernen.

GARANTIEERKLÄRUNG

DIESE GARANTIE GIBT IHNEN BESTIMMTE RECHTE UND MÖGLICHERWEISE VERFÜGEN SIE AUFGRUND DER GESETZE IHRES LANDES, IHRER PROVINZ ODER IHRES BUNDESLANDES ÜBER WEITERE RECHTE. IN EINIGEN LÄNDERN, PROVINZEN ODER BUNDESLÄNDERN SCHREIBT DAS VERBRAUCHERRECHT EINE MINDESTGARANTIEZEIT VOR. XIAOMI SCHLIESST IHRE WEITEREN RECHTE NICHT AUS, SCHRÄNKT SIE NICHT EIN UND SETZT SIE NICHT AUS, SOFERN DIES NICHT GESETZLICH ZULÄSSIG IST. UMFASSENDE INFORMATIONEN ZU IHREN RECHTEN FINDEN SIE IN DEN GESETZEN IHRES LANDES, IHRER PROVINZ ODER IHRES BUNDESLANDES.

1. EINGESCHRÄNKTE PRODUKTGARANTIE
   Xiaomi garantiert Ihnen, dass Ihr Xiaomi-Produkt während der Garantiezeit bei normalem Gebrauch frei und bei Gebrauch in Übereinstimmung mit den Anweisungen des betreffenden Benutzerhandbuchs frei von Material- und Verarbeitungsfehlern ist.
   Die gesetzlichen Gewährleistungsfristen und -bestimmungen ergeben sich aus den jeweiligen lokalen Gesetzen. Weitere Informationen zu den Garantieleistungen für Verbraucher finden Sie auf der Website von Xiaomi unter https://www.mi.com/global/support/warranty.
   Xiaomi garantiert Ihnen als Erstkäufer, dass das Xiaomi-Produkt während des oben genannten Zeitraums bei normalem Gebrauch frei von Material- und Verarbeitungsfehlern ist.
   Xiaomi garantiert nicht, dass das Produkt unterbrechungsfrei oder fehlerfrei funktioniert.
   Xiaomi haftet nicht für Schäden, die aus der Nichteinhaltung der Anweisungen zur Verwendung des Produkts resultieren.
2. RECHTSMITTEL
   Wenn ein Hardwarefehler festgestellt wird und Xiaomi eine gültige Reklamation innerhalb der Garantiezeit erhält, wird Xiaomi entweder (1) das Produkt unter Verwendung neuer oder überholter Ersatzteile kostenlos reparieren, (2) das Produkt ersetzen oder (3) den Kaufpreis des Produkts zurückerstatten, wobei mögliche Versandkosten ausgeschlossen werden.
3. NUTZUNG DES GARANTIESERVICES
   Um Garantieleistungen in Anspruch nehmen zu können, müssen Sie das Produkt in der Originalverpackung oder einer ähnlichen Verpackung, die das Produkt im gleichen Maße schützt, an die von Xiaomi angegebene Adresse senden. Wenn dies nicht durch anwendbares Recht untersagt ist, kann Xiaomi vor der Erbringung von Garantieleistungen die Vorlage von Kaufnachweise(n) und / oder eine Registrierung von Ihnen verlangen.
4. AUSSCHLÜSSE UND EINSCHRÄNKUNGEN
   Soweit nicht anders durch Xiaomi bestimmt, gilt diese eingeschränkte Garantie ausschließlich für das von oder für Xiaomi hergestellte Produkt, das durch das die Marken oder Handelsnamen oder das „Xiaomi"- bzw. „Mi"-Logo identifiziert werden kann.
   Die Garantie beinhaltet keine (a) Schäden durch Naturereignisse oder höhere Gewalt, z. B. Blitzeinschläge, Tornados, Überschwemmungen, Feuer, Erdbeben oder andere äußere Ursachen; (b) Schäden durch Fahrlässigkeit; (c) Schäden durch kommerzielle Nutzung; (d) Schäden durch Änderungen oder Modifikationen an einem Teil des Produkts; (e) Schäden, die durch die gemeinsame Verwendung mit Produkten anderer Hersteller verursacht werden; (f) Schäden, die durch Unfall, Missbrauch oder Zweckentfremdung verursacht werden; (g) Schäden, die durch den Betrieb des Produkts im Widerspruch zur von Xiaomi beschriebenen zulässigen oder beabsichtigten Verwendung oder durch unzulässige Spannungs- oder Stromversorgung verursacht werden; (h) Schäden, die durch Serviceleistungen (einschließlich Upgrades und Erweiterungen) von Personen verursacht werden, die dafür nicht von Xiaomi autorisiert wurden.
   Es liegt in Ihrer Verantwortung, Daten, Software oder andere Materialien, die Sie auf dem Produkt gespeichert haben, zu sichern. Es ist wahrscheinlich, dass Daten, Software oder andere Materialien bei Inanspruchnahme des Garantieservices verloren gehen oder Geräte neu formatiert werden und Xiaomi übernimmt keine Haftung für solche Schäden oder Verluste.
   Wiederverkäufer, Agenten oder Mitarbeiter von Xiaomi sind nicht berechtigt, Änderungen, Erweiterungen oder Ergänzungen hinsichtlich dieser eingeschränkten Garantie vorzunehmen. Sollte eine Bestimmung rechtswidrig oder nicht durchsetzbar sein, wird die Rechtmäßigkeit oder Durchsetzbarkeit der übrigen Bestimmungen davon nicht berührt oder beeinträchtigt.
   Sofern dies nicht gesetzlich verboten oder anderweitig von Xiaomi versprochen wurde, ist der Kundendienst auf das Land oder die Region des ursprünglichen Kaufs beschränkt.
   Produkte, die nicht ordnungsgemäß eingeführt wurden und/oder nicht ordnungsgemäß von Xiaomi hergestellt wurden und/oder nicht ordnungsgemäß von Xiaomi oder einem offiziellen Händler von Xiaomi erworben wurden, fallen nicht unter diese Garantie. Gemäß geltendem Recht können Garantieforderungen gegen Einzelhändler geltend gemacht werden, die das Produkt trotz Ermangelung gegenseitiger Vertriebsvereinbarungen in Umlauf gebracht haben. In solchen Fällen ermutigt Sie Xiaomi, den Händler zu kontaktieren, bei dem Sie das Produkt gekauft haben.
   Diese Garantieerklärung ist nicht auf Hong Kong und Taiwan anwendbar.
5. STILLSCHWEIGENDE GARANTIEN
   Soweit durch geltendes Recht zulässig, sind alle stillschweigend begründeten Garantien (einschließlich der Garantie der Gebrauchstauglichkeit oder der Eignung für einen bestimmten Zweck) zeitlich beschränkt und gelten maximal für die Dauer dieser eingeschränkten Garantie. In einigen Ländern ist die Beschränkung der Dauer stillschweigender Garantien nicht zulässig, sodass die o. g. Beschränkung auf Sie nicht zutrifft, wenn Sie Verbraucher in einem dieser Länder sind.
6. SCHADENSBESCHRÄNKUNG
   Soweit durch geltendes Recht zulässig, haftet Xiaomi nicht für zufällige oder indirekte Schäden, Neben- oder Folgeschäden oder besondere Schadensfolgen einschließlich, aber nicht beschränkt auf, entgangenen Gewinnen oder Einnahmen sowie Datenverluste und Schäden, die aus einer Verletzung einer ausdrücklichen oder stillschweigenden Garantie- oder anderweitigen Bedingung oder aus einer anderen rechtlichen Grundlage resultieren, selbst wenn Xiaomi auf die Möglichkeit solcher Schäden hingewiesen wurde. In einigen Ländern sind Ausschluss oder Beschränkung der Haftung für indirekte oder Folgeschäden sowie besondere Schadensfolgen nicht zulässig, sodass die o. g. Beschränkung auf Sie evtl. nicht zutrifft.
7. KONTAKT XIAOMI
   Kontaktinformationen finden Sie auf unserer Website: https://www.mi.com/global/support/warranty
   Der Kundendienst kann durch jede Person im autorisierten Servicenetz von Xiaomi erbracht werden, durch die autorisierten Händler von Xiaomi oder durch den Endverkäufer, der die Produkte an Sie verkauft hat. Bei Fragen Sie sich bitte an die entsprechende von Xiaomi angegebene Person.

Güvenlik Talimatları

Bu ürün sadece ev kullanımı içindir. Ürünü kullanmadan önce bu kılavuzu dikkatlice okuyun ve ileride başvurmak üzere saklayın.

- Bu cihaz, gözetim altında olmaları veya kendilerine cihazın güvenli bir şekilde kullanılmasına ve ilgili tehlikelerin anlaşılmasına yönelik talimatlar verilmiş olması durumunda 8 yaş ve üzeri çocuklar ve fiziksel, duyusal veya zihinsel yetileri azalmış ya da deneyim ve bilgi eksikliği olan kişiler tarafından kullanılabilir. Çocuklar cihaz ile oynamamalıdır. Temizlik ve kullanıcı bakımı, gözetimsiz çocuklar tarafından yapılmamalıdır.
- Bu cihaz yalnızca yetkin kişiler tarafından değiştirilmesi gereken piller içerir.
- Cihazı veya pili aşırı sıcaklıklara maruz bırakmayın.
- Pille çalışan cihazın terminallerinin veya pilin terminallerinin metal nesnelerle kısa devre yapma riskine karşı dikkatli olun.
- Süpürgenin fişine veya herhangi bir parçasına ıslak ellerle dokunmayın.
- Bu süpürge yalnızca kapalı alanda kullanım içindir. Dış mekanlarda ve endüstriyel veya ticari ortamlarda kullanmayın veya buralara kurmayın. Şarj istasyonunu banyo gibi nemli ortamlarda kullanmayın.
- Cihaz, bir güç kablosunun üzerinden geçecek olursa tehlikeli bir durum oluşabilir.
- Cihazın temizlenmesi veya bakımı öncesinde fişin prizden çekilmesi gerekir.
- Yangın, patlama veya yaralanma riskini azaltmak için kullanmadan önce güç kaynağının hasar görmemiş olduğundan emin olun. Güç kaynağı hasar görmüşse süpürgeyi kullanmayın.
- Süpürgeyi veya kendini temizleme şarj istasyonunu temizlemek için suya veya farklı sıvılara batırmayın.
- Tıkanma nedeniyle motorun aşırı ısınmasını ve emiş gücünün düşmesini önlemek için kirli su haznesini zamanında temizleyin. Aksi halde süpürgenin kullanım ömrü bundan etkilenebilir.
- Döner fırça, kirli su haznesi ve filtre yerine takılmamışsa süpürgeyi kullanmayın.
- Döner fırçayı temizlemeden veya değiştirmeden önce süpürgeyi kapattığınızdan emin olun.
- Süpürgeyi benzin veya diğer yanıcı veya patlayıcı sıvıları ya da klorlu ağartıcı, amonyak ve drenaj temizleyiciler gibi zehirli çözeltileri temizlemek için kullanmayın.
- Yangın veya patlamalara neden olmamak için lazer yazıcılarda ve fotokopi makinelerinde kullanılan tonerleri temizlemek için süpürgeyi kullanmayın.
- Süpürgeyi kömür, sigara izmariti veya kibrit gibi tüten ya da yanan malzemeleri süpürmek için kullanmayın.
- Süpürgeyi cam, çivi, vida veya bozuk para gibi süpürgeye zarar verebilecek keskin veya sert nesneleri süpürmek için kullanmayın.
- Süpürgeyi, koyu kıvamlı yağlı madde lekelerini, güçlü yapıştırıcıları veya ayakkabı cilası, boyalar ve pigment gibi boyayıcı maddeleri süpürmek için kullanmayın.
- Bol giysileri ve saç ile parmaklar gibi vücut parçalarını süpürgenin açık kısımlarından ve hareketli parçalarından uzak tutun.
- Süpürgenin açık kısımlarına herhangi bir nesne sokmayın veya açık kısımları tıkanmışken süpürgeyi kullanmayın. Hava akışını azaltabilecek toz, tüy, saç veya diğer maddelerden uzak tutun.
- Kirli suyun motora akmasını önlemek için süpürgeyi aşağı yukarı sallamaktan veya sert darbeye maruz bırakmaktan kaçının.
- Motor çalışırken süpürgeyi kaldırmayın veya hareket ettirmeyin, kirli suyun motora girmesini önlemek için süpürgeyi yana eğmekten veya yatırmaktan kaçının.
- Süpürgeyi sandalye veya masa gibi dengesiz nesnelerin üzerine yaslamayın, aksi takdirde düşebilir ve hasara veya yaralanmaya neden olabilir.
- Süpürgeyi radyatör, mutfak ya da banyo gibi ısı kaynaklarının yakınında veya nemli alanlarda şarj etmeyin ya da saklamayın.
- Yalnızca Xiaomi tarafından onaylanmış yedek parçaları kullanın.
- Süpürgede elektrik kaçağı, motorun aşırı ısınması, olağan dışı seslerin ortaya çıkması, ana gövdenin aşırı ısınması, kötü koku yayma veya zayıf emiş gücü gibi sorunlar meydana geldiğinde ya da süpürge arızalandığında süpürgeyi kendi başınıza tamir etmeyin.
- Şarj cihazı veya pil hasar görürse, üreticiden veya satış sonrası hizmet departmanından satın alınmış bir orijinal bileşenle değiştirilmelidir.
- Temizlik fırçasını çocukların erişemeyeceği yerlerde saklayın.
- Merdivenleri temizlemek için süpürgeyi kullanırken lütfen çok dikkatli olun.
- Yangın Tehlikesi Uyarısı: Elektrikli süpürgenin filtresine herhangi bir koku uygulamayın. Bu tür ürünlerin, süpürgenin alev almasına neden olabilecek yanıcı kimyasallar içerdiği bilinmektedir.
- Süpürgeyi 6℃ ila 40℃ ortam sıcaklığında şarj ederken bu kullanım kılavuzundaki talimatları harfiyen uygulayın. Yanlış şarj işlemi, pilin zarar görmesine neden olabilir.
- Süpürgeyi kullanırken lütfen bu kullanım kılavuzundaki talimatları harfiyen takip edin. Süpürgenin yanlış kullanımından kaynaklanabilecek herhangi bir kayıp veya zarardan kullanıcılar sorumludur.
- UYARI: Yalnızca bu cihazla birlikte verilen besleme ünitesini kullanın.
- UYARI: Pili şarj etmek için, yalnızca bu cihazla birlikte verilen sökülebilir besleme ünitesini kullanın.
- Yalnızca BLJ15WJ260050P-V besleme ünitesi ile kullanın.

Yönetmeliğe Uygunluk Bilgileri

AB Uygunluk Beyanı

Beijing Shunzao Technology Co., Ltd. olarak işbu belge ile bu ekipmanın geçerli Direktiflere, Avrupa Normlarına ve değişikliklere uygun olduğunu beyan ederiz. AB uygunluk beyanının tam metnine şu adresten ulaşılabilir: http://www.mi.com/global/service/support/declaration.html

WEEE İmha ve Geri Dönüşüm Bilgileri

Bu sembolü taşıyan tüm ürünler, elektrikli ve elektronik ekipman atıklarıdır (2012/19/EU sayılı direktifte WEEE olarak belirtilmiştir) ve bunların sınıflandırılmamış evsel atıklarla birlikte atılmaması gerekir. Bunun yerine ekipman atıklarınızı, elektrikli ve elektronik ekipman atıklarının geri dönüşümü için devlet veya yerel makamlar tarafından belirlenmiş bir toplama noktasına teslim ederek insan sağlığını ve çevreyi korumanız gerekir. Doğru imha ve geri dönüşüm, çevre ve insan sağlığı üzerindeki olası olumsuz sonuçları önlemeye yardımcı olur. Söz konusu toplama noktaları ve bu tür toplama noktalarının koşul ve şartları ile ilgili daha fazla bilgi için lütfen kurulumcuya veya yerel makamlara başvurun.

Aksesuar Listesi

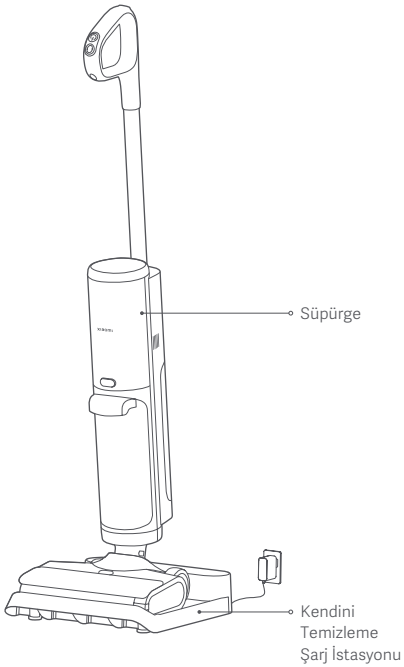

Süpürgeye Önceden Takılı Aksesuarlar

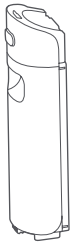

Temiz Su Haznesi

Kirli Su Haznesi

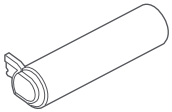

Döner Fırça

Döner Fırça Kapağı

Filtre

Kendini Temizleme Şarj İstasyonuna takılacak aksesuarlar

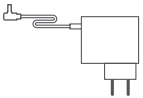

Güç Kaynağı

Diğer Aksesuarlar

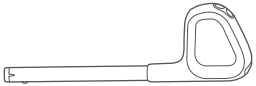

Kol

Temizleme Fırçası
(Kesiciyi çekip çıkarmak için düğmeye basın ve aynı anda çevirin.)

Not: Kullanım kılavuzundaki ürün, aksesuar ve kullanıcı arayüzü çizimleri yalnızca referans amaçlı olarak sağlanmıştır. Ürün iyileştirmeleri nedeniyle asıl ürün ve işlevler farklılık gösterebilir.

Ürüne Genel Bakış

Süpürge

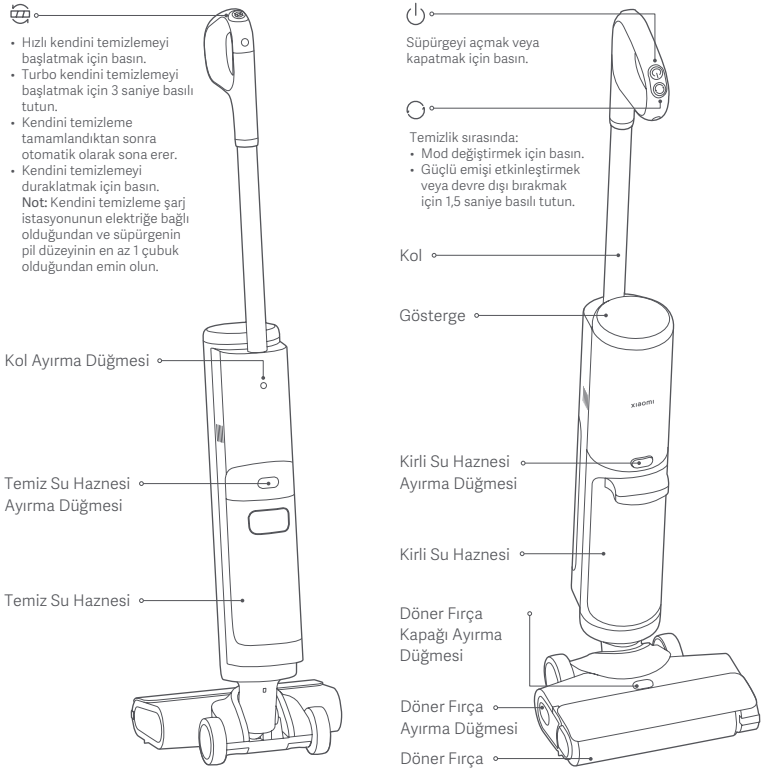

Gösterge

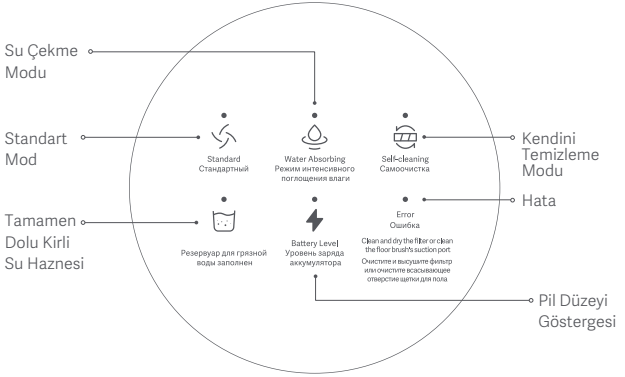

Pil düzeyi göstergesi açıklaması:

Yanıp sönüyor: Şarj oluyor
Turuncu: Pil düzeyi < %15
Yeşil: Pil düzeyi ≥ %15
Not: Kendini temizleme işlevi sadece süpürge kendini temizleme şarj istasyonuna bağlı ve pil düzeyi göstergesi yeşil olduğunda çalışır.

Kendini Temizleme Şarj İstasyonu

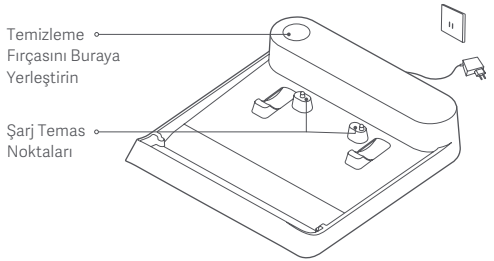

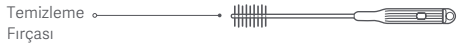

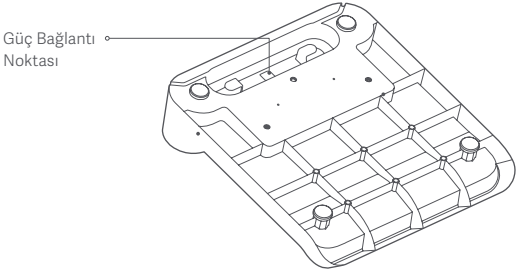

Temiz Su Haznesi

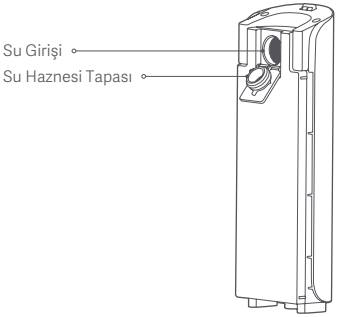

Kirli Su Haznesi

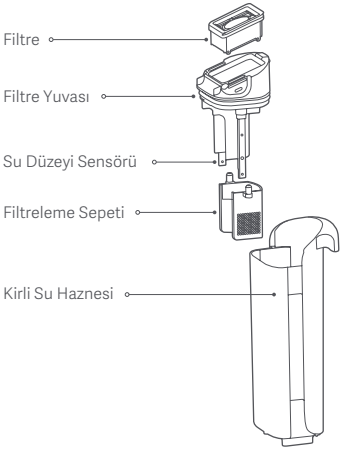

Nasıl yüklenir

Kolun Takılması

Kolu süpürgeye takın. Tık sesini duyduğunuzda kol takılmış olacaktır.

Dikkat: Kurulum sonrasında kolun yerine sıkıca yerleştiğinden emin olun.

Kolu Çıkarma

Süpürgenin arkasındaki kol ayırma düğmesini basılı tutmak için yemek çubuğu gibi keskin olmayan bir alet kullanın ve aynı anda kolu dikey olarak yukarı çekin.

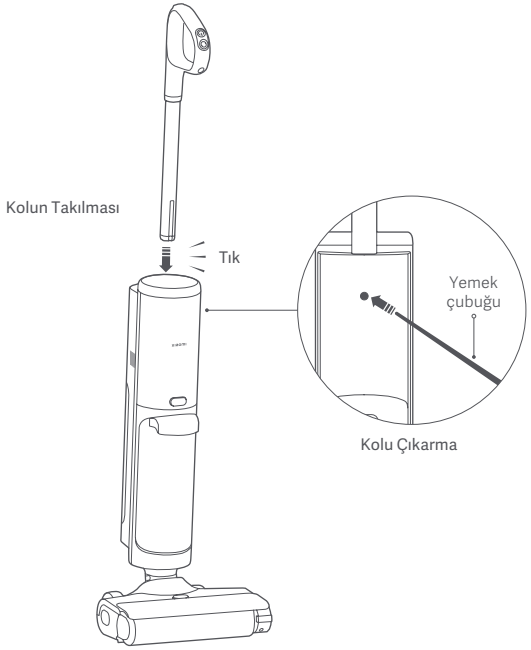

Kendini Temizleme Şarj İstasyonunu Takma

1. **Güç kaynağına bağlanma**
   Güç kaynağını kendini temizleme şarj istasyonunun altındaki güç bağlantı noktasına takın ardından güç kablosunun fazla kısmını dolayıp saklayın.

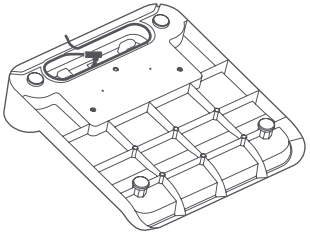

2. **Elektriğe bağlama**
   Kendini temizleme şarj istasyonunu düz bir zemine yerleştirin ve güç kaynağını, elektriğe bağlamak için gereksinimleri karşılayan bir prize takın.
   Not: Kendini temizleme şarj istasyonunu radyatör, mutfak veya banyo gibi ısı kaynaklarının yakınına veya nemli alanlara yerleştirmeyin.

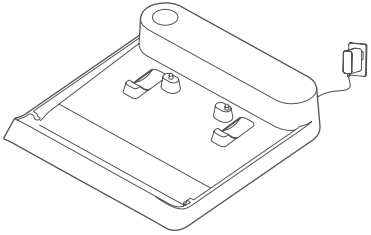

3. **Temizleme fırçasını saklama**
   Temizleme fırçasını kendini temizleme şarj istasyonunda gösterildiği gibi saklayın.

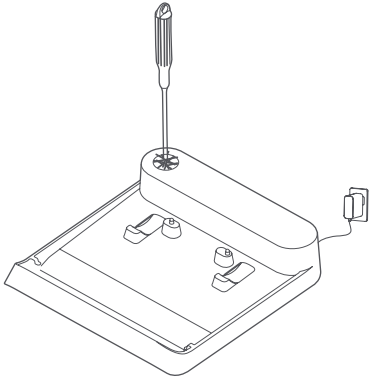

Şarj Etme

Kendini temizleme şarj istasyonu prize takıldıktan sonra süpürgenin zemin fırçasının altındaki şarj temas noktalarını istasyondaki şarj temas noktalarıyla hizalayın. Sesli uyarıyı duyduğunuzda süpürge şarj olmaya başlar.

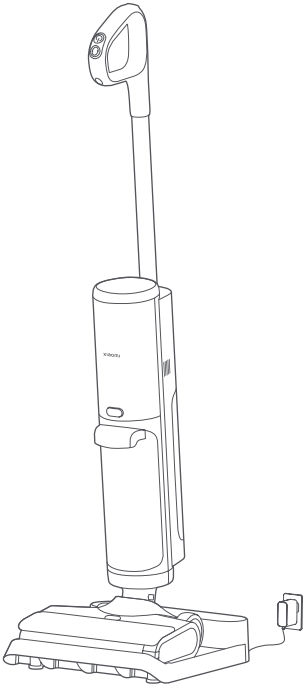

Not: İlk kullanımdan önce ve her kullanımdan sonra süpürgeyi tamamen şarj edin. Toplam şarj süresi yaklaşık 5 saattir.

Nasıl kullanılır

Su Ekleme

1. Temiz su haznesi ayırma düğmesine basın ve aynı anda hazneyi çekip çıkarın.

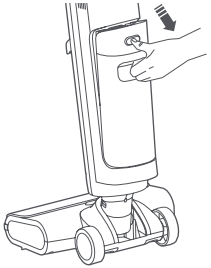

2. Temiz su haznesi tapasını açın, hazneyi temiz suyla yavaşça doldurun ve tapayı tekrar takın. Ardından temiz su haznesini süpürgeye tekrar takın. Tık sesini duyduğunuzda yerine oturmuş olacaktır.

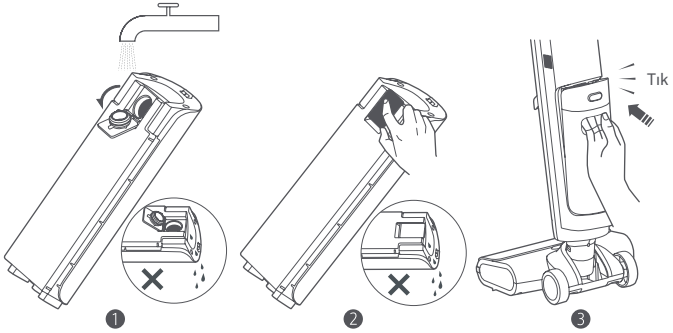

Notlar:

- Su eklendiğinde veya su eklendikten sonra temiz su haznesini düz yatırmayın. Su taşmasını önlemek için hazneyi doldurduktan sonra eğmeyin.
- Sıcak su veya orijinal olmayan deterjan ya da dezenfektan eklemeyin, aksi takdirde süpürge hasar görebilir.

Açma

- Süpürgeyi kendini temizleme şarj istasyonundan çıkarın, bir ayağınızla zemin fırçasına basın ve süpürgeyi eğmek için kolu geri çekin.
- Süpürgeyi açmak için ⏻ düğmesine basın.

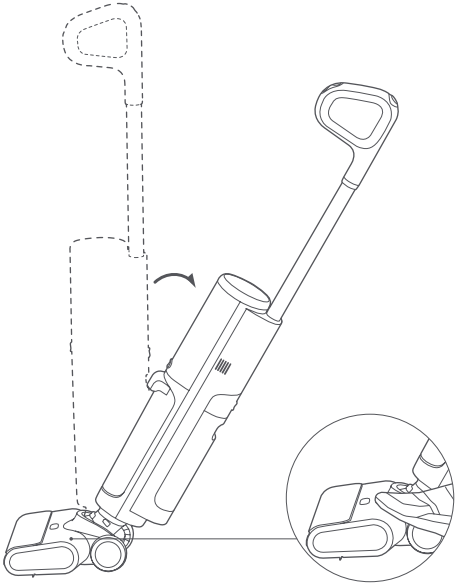

Mod Değiştirme

- Standart ve su çekme modları arasında geçiş yapmak için ◯ düğmesine basın.
- Temizlik sırasında güçlü emişi etkinleştirmek veya devre dışı bırakmak için ◯ düğmesini 1,5 saniye basılı tutun.

" " Standart Mod	" " Su Çekme Modu
Günlük leke temizliği	Su lekesi temizliği ve hızlı su çekme (toz süpürmeye uygun değildir)

Duraklatma/Kapatma

Süpürge çalışırken temizliği duraklatmak için süpürgenin zemin fırçasına bir ayağınızla basarak dik tutun veya kapatmak için ⏻ düğmesine basın. Kirli su kalıntısını önlemek için süpürge, kapanmadan önce birkaç saniye daha çalışmaya devam edecektir. Tamamen durduktan sonra süpürgeyi kendini temizleme şarj istasyonuna yerleştirin.

Notlar:

- Süpürge kapı eşiğinden geçtiğinde zemin fırçasından kir dökülebilir, bu durum normaldir.
- Süpürgenin yanlış yerleştirme nedeniyle devrilmesini önlemek için süpürgeyi kullandıktan sonra kendini temizleme şarj istasyonuna yerleştirin.
- Kirli suyun dışarı taşmasını önlemek için süpürgeyi gösterildiği şekilde dikey olarak kaldırmayın.

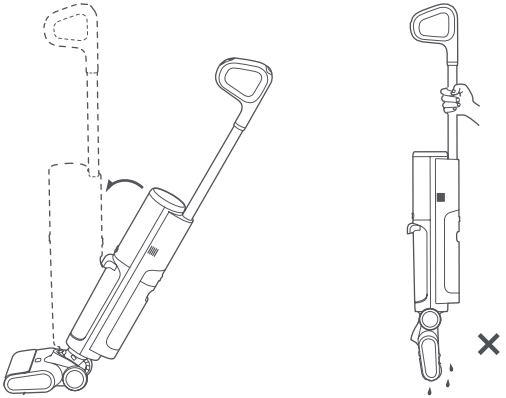

Süpürge duraklatıldığında veya kapatıldığında kolu geri çekin ve tekerlekleri kullanarak süpürgeyi kendini temizleme şarj istasyonuna götürün. Ardından depolama, şarj etme ve kendini temizleme için süpürgeyi şarj standına yerleştirin.

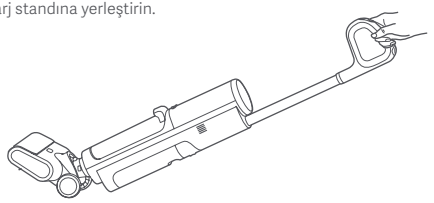

Kullanım Senaryoları

Süpürge; ahşap, fayans ve mermer gibi farklı sert yüzeyli döşeme türlerini temizlemek için kullanılabilir.

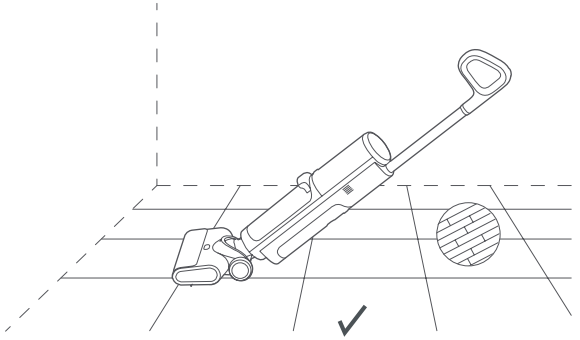

Dikkat: Süpürgeyi halı ve battaniye gibi kumaş yüzeylerde kullanmayın.

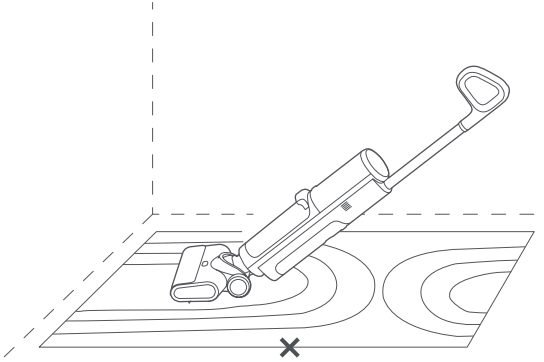

Dikkat: Süpürge çalışırken süpürgeyi eğmeyin veya düz yatırmayın, aksi takdirde kirli su süpürgeye akıp hasar verebilir.

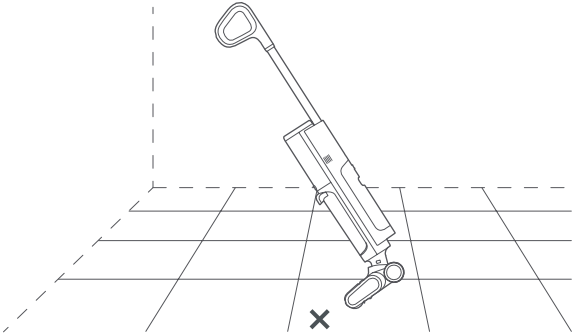

Dikkat: Su sızıntısını önlemek için süpürgeyi 140°'den fazla eğmeyin.

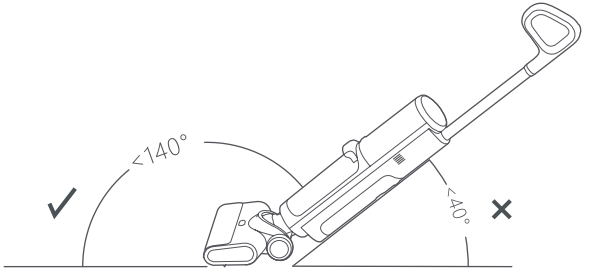

Kendini temizleme

- Süpürge şarj olurken ve pil düzeyi göstergesi yeşilken hızlı kendini temizleme işlevini başlatmak için düğmesine basın ya da turbo kendini temizleme işlevini başlatmak için 3 saniye basılı tutun.
- Kendini temizlemeyi durdurmak için veya düğmesine basın.
- Hızlı kendini temizleme yaklaşık 2 dakika sürer, turbo kendini temizleme yaklaşık 4 dakika sürer. Kendini temizleme tamamlandıktan sonra otomatik olarak sona erer.
  Notlar:
  - Her kullanımdan sonra kendini temizlemeyi gerçekleştirmeniz önerilir.
  - Kokuyu önlemek için kendini temizleme işleminden sonra kirli su haznesini zamanında temizleyin.
  - Kendini temizleme sırasında döner fırça otomatik olarak yüksek hızda kurutulacaktır. Bununla birlikte yine de koku oluşmasını önlemek üzere her kendini temizleme işleminden sonra döner fırçayı iyice temizlemeniz ve havayla kurutmanız önerilir.
  - Döner fırça kapağı ve emiş ağzının çevresindeki parçalar gibi kendi kendini temizlemeyle temizlenmeyecek parçaların düzenli olarak temizlenmesi önerilir.

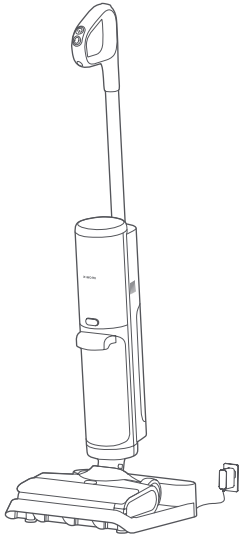

Bakım ve Onarım

Dikkat: Süpürge dik konumda duraklatıldığında veya kapatıldığında ilgili bileşenleri temizleyin ve bakımını yapın.

Bakım Sıklığı

Bileşen	Önerilen Bakım Sıklığı
Kirli su haznesi bileşenleri (kirli su haznesi, su düzeyi sensörü ve filtreleme sepeti)	Her kullanımdan sonra temizleyin.
Kirli su boru hattı	Her kullanımdan sonra temizleyin.
Zemin fırçası	Kirlilik düzeyine göre haftada bir kez temizleyin.
Döner Fırça	Her kullanımdan sonra kendini temizleme gereklidir.
Filtre	Haftada bir temizleyin.
Kendini Temizleme Şarj İstasyonu	Haftada bir temizleyin.

Değiştirme Sıklığı

Not: Aşağıda önerilen değişiklik sıklıkları sadece referans olarak verilmiştir. Bileşenler hasar gördüyse derhal değiştirilmelidir.

Bileşen	Önerilen Bakım Sıklığı
Döner Fırça	3–6 ay
Filtre	3–6 ay

Kirli su haznesi ve bileşenlerini temizleme

1. Kirli su haznesi ayırma düğmesine basın ve aynı anda hazneyi çekip çıkarın.

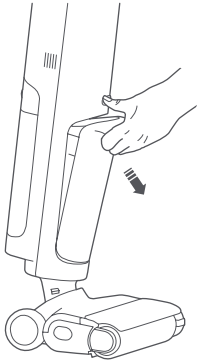

2. Kirli su haznesinin üstündeki filtre yuvasını sökmek için çekin, ardından hazneyi boşaltın.

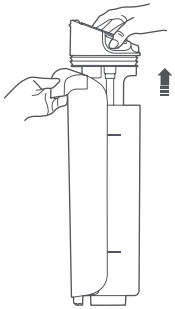

3. Filtreyi filtre yuvasından sökün, ardından kirli su haznesini, filtreyi, filtre yuvasının üzerindeki su düzeyi sensörünü ve filtreleme sepetini temizlenene kadar durulayın.
   Notlar:
   - Temizleme fırçası, temizleme işlemine yardımcı olmak için kullanılabilir.
   - Ayrıntılı temizlik için filtrenin altındaki kapağı açmanız ve koku oluşmasını önlemek için temizledikten sonra havayla kurutmanız önerilir.
   - Sensör üzerine yapışan lekelerin sensörün algılama doğruluğunu etkilemesini önlemek için su düzeyi sensörünü düzenli olarak temizleyin.

4. Filtreyi ve filtreleme sepetini filtre yuvasına tekrar takın, ardından filtre yuvasını kirli su haznesine yerleştirin. Ardından kirli su haznesini süpürgeye yerleştirin. Tık sesini duyduğunuzda hazne yerine oturmuş olacaktır.

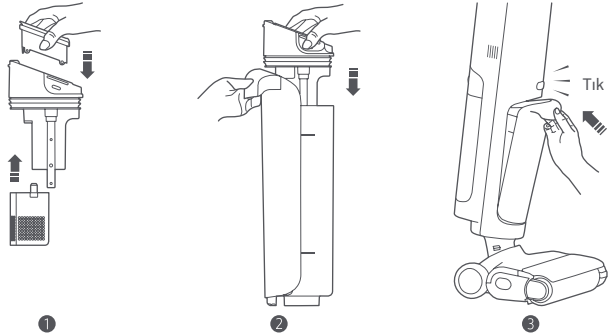

Zemin fırçasını temizleme

1. Döner fırça kapağını çıkarmak için döner fırça kapağı ayırma düğmesine basın.
   Not: Süpürge kendini temizleme şarj istasyonundayken döner fırçayı çıkarmayın.

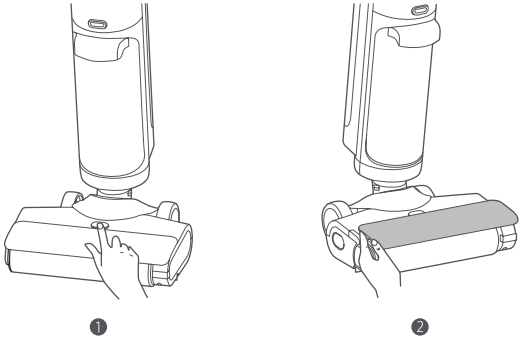

2. Döner fırça ayırma düğmesine basın ve döner fırçayı gösterildiği şekilde çıkarın.

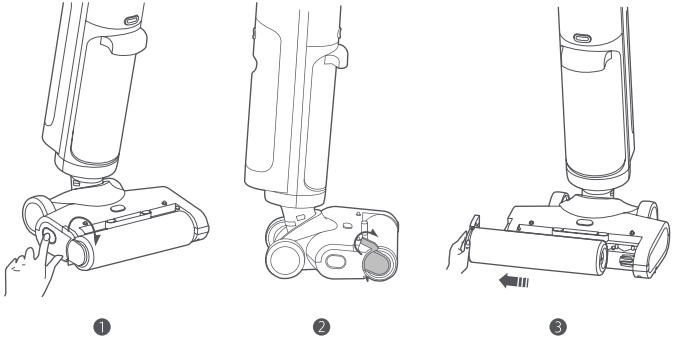

3. Kesiciyi çekip çıkarmak için düğmeye basın ve aynı anda çevirin. Ardından döner fırçaya ve zemin fırçasına dolanan saçları kesmek için kesiciyi kullanın.

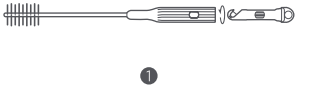

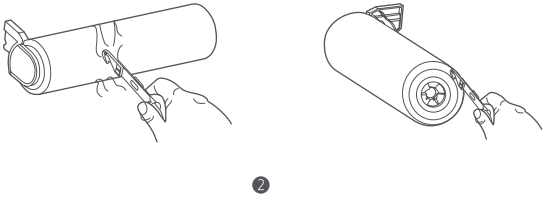

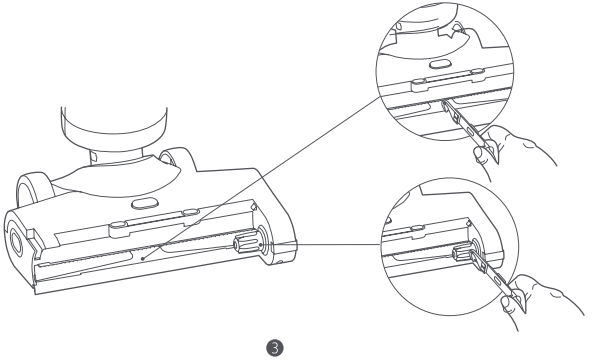

4. Döner fırçayı ve kapağını temizlenene kadar musluk suyuyla yıkayın ardından koku oluşumunu önlemek için döner fırçayı havayla kurutun.
   Not: Döner fırçayı doğrudan güneş ışığına maruz bırakmayın.

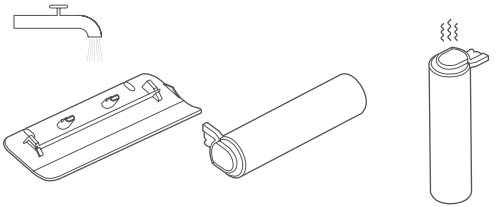

5. Emiş ağzına takılmış saçları, kiri ve yabancı maddeleri temizlemek için kuru bir bez veya kağıt havlu kullanın.
   Uyarılar:
   - Zemin fırçasını doğrudan su altında tutarak yıkamayın.
   - Yaralanmaları önlemek için temizlik sırasında dişli kısımdan uzak durun.

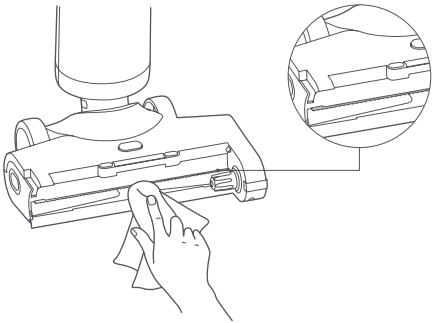

6. Döner fırçayı ve kapağını sırasıyla yeniden takın. Döner fırçayı ve döner fırça kapağını yeniden takarken montaj konumuna göre hizalayın, tık sesini duyduğunuzda yerine oturmuş olacaktır.

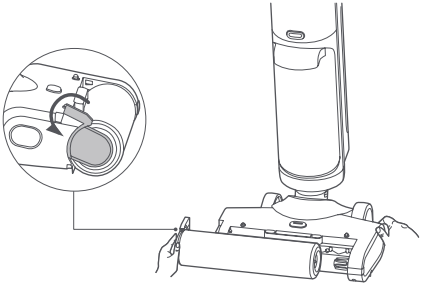

❶

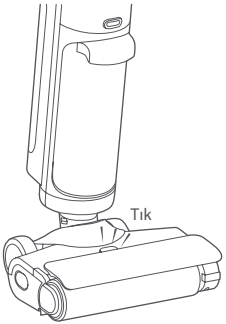

❷

Kirli su boru hattını temizleme

Kirli su haznesini çıkarın, ardından kirli su boru hattını gösterildiği şekilde temizleme fırçasıyla temizleyin.

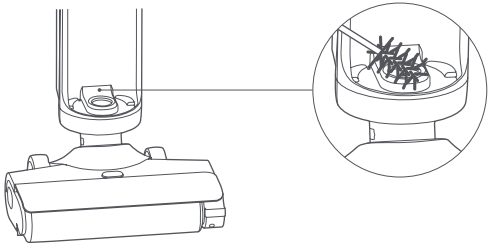

Kendini temizleme şarj istasyonunu temizleme

Kendini temizleme şarj istasyonundaki tozu temizlemek için kuru bir bez veya kağıt havlu kullanın.
Not: Kısa devre olmasını önlemek için kendini temizleme şarj istasyonunu doğrudan suyla yıkamayın.

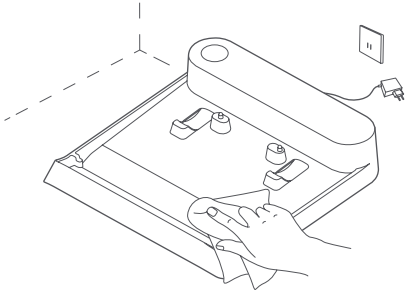

Sorun Giderme

Süpürge düzgün şekilde çalışmadığında gösterge ve sesli uyarıyla bir hata mesajı görüntüleyecektir. Çözümü bulmak için aşağıdaki tabloya bakın veya süpürgedeki QR kodunu tarayın. Çözümün uygulanmasının ardından hata devam ederse lütfen en kısa süre içinde satış sonrası hizmet ekibiyle iletişime geçin.

Gösterge	Sesli uyarı veriyor	Çözüm
Tamamen Dolu Kirli Su Haznesi	Üç kez sesli uyarı	Kirli su haznesini temizleyin ve yeniden takın.
Hata	Üç kez sesli uyarı	Zemin fırçasının emiş ağzını, kirli su boru hattını, filtreyi veya filtreleme sepetini herhangi bir tıkanmaya karşı kontrol edin ve temizleyin.

Genel Sorun

Genel Sorun	Olası Neden	Çözüm
Süpürge çalışmıyor.	Pil bitmiştir.	Kullanmadan önce süpürgeyi tamamen şarj edin.
	Pilde aşırı ısınma koruması vardır.	Pil sıcaklığı normale döndükten sonra tekrar deneyin.
	Kirli su haznesi doludur.	Kirli su haznesini temizleyin ve yeniden takın.
	Filtre veya filtreleme sepeti tıkalı.	Kullanım öncesinde filtreyi ve filtreleme sepetini temizleyin.
	Zemin fırçasının emiş ağzı veya kirli su boru hattı tıkalı.	Zemin fırçasının emiş ağzını ve kirli su boru hattını temizleyin.
	Döner fırçaya yabancı maddeler dolanmış.	Döner fırçayı temizleyin.
Süpürge kirli suyu düzgün şekilde yeniden çevrime sokamıyor.	Filtre takılı değildir.	Kullanmadan önce filtreyi takın.
	Filtre veya filtreleme sepeti tıkalı.	Kullanım öncesinde filtreyi ve filtreleme sepetini temizleyin.
Tamamen dolu kirli su haznesi için yanlış bir alarm tetiklendi.	Su düzeyi sensörü kirlidir.	Su düzeyi sensörünü temizleyin.

Genel Sorun	Olası Neden	Çözüm
Süpürge şarj edilemiyor.	Kendini temizleme şarj istasyonu güç kaynağına bağlı değildir.	Kendini temizleme şarj istasyonunu şarj etmek için orijinal güç kaynağını kullanın.
	Kullanılan güç kaynağı orijinal değildir.	Orijinal güç kaynağını kullanın.
Süpürge kendini temizleme işlemini gerçekleştiremiyor.	Kirli su haznesi doludur.	Kirli su haznesini temizleyin ve yeniden takın.
	Pil zayıftır veya bitmiştir.	Kendini temizleme işlemini pil düzeyi yeterli olduğunda gerçekleştirin.
	Kendini temizleme şarj istasyonu güç kaynağına bağlı değildir.	Kendini temizleme şarj istasyonunu şarj etmek için orijinal güç kaynağını kullanın.

Teknik özellikler

Xiaomi Truclean W20 Islak Kuru Dikey Süpürge			
Ad	Islak ve Kuru Elektrikli Süpürge	Model	C305HW
Nominal Voltaj	21,6 V ⎓	Nominal Güç	200 W
Şarj Voltajı	26,0 V ⎓	Net Ağırlık	4,2 kg
Güç Tüketimi	Kapalı modu: ≤0,5 W	Koşulu Girme Zamanı	Kapalı modu: ≤20 dk
Kendini Temizleme Şarj İstasyonu			
Ad	Şarj standı	Model	C305HW-JZ
Nominal Çıkış	26,0 V ⎓ 0,5 A	Nominal Giriş	26,0 V ⎓ 0,5 A
Net Ağırlık	0,55 kg		
Güç Kaynağı			
Üretici	Zhongshan Baolijin Electronic Co., Ltd.		
Model	BLJ15WJ260050P-V	Ortalama Aktif Verim	%85,1
Nominal Giriş	100–240 V ~ 50/60 Hz 0,5 A	Düşük Yükte (%10) Verim	%73,9
Nominal Çıkış	26,0 V ⎓ 0,5 A 13,0 W	Yüksüz Güç Tüketimi	0,08 W

Çevresel Bildirim

Bu elektrikli süpürgenin şarj edilebilir lityum iyon pil takımı çevreyi kirletebilecek kimyasallar içerir. Elektrikli süpürgeyi elden çıkarmadan önce pilleri çıkarın ve ardından uygun bir geri dönüşüm tesisine bırakın.
Cihaz bertaraf edilmeden önce pil cihazdan çıkartılmalıdır.
Pil çıkarılırken cihazın şebeke bağlantısı kesilmelidir.
Pil güvenli bir şekilde bertaraf edilmelidir.

UYARILAR:

- Pilleri çıkarmadan önce elektrikli süpürgenin güç bağlantısının kesildiğinden ve pillerin tamamen boşaldığından emin olun.
- Çıkarılan pilleri uygun şekilde imha etmek için profesyonel bir geri dönüşüm tesisine götürün.
- Pilleri yüksek sıcaklıktaki bir ortamda bırakmayın; aksi takdirde patlayabilirler.
- Pil akması yaşanması durumunda ortaya çıkan sıvıyla temastan kaçının. Sıvının gözle teması halinde bol su ile yıkayın ve hemen tıbbi yardım alın.

Pil Çıkarma Adımları:

1. Süpürgenin arkasındaki kol ayırma düğmesini basılı tutmak için keskin olmayan bir alet kullanın ve aynı anda kolu dikey olarak yukarı çekin.
2. Göstergenin üst kapak düzeneğini sökmek için keskin olmayan bir alet kullanın.
3. Kirli su haznesini ve temiz su haznesini çıkarın.
4. Döner fırça kapağını çıkarmak için döner fırça kapağı ayırma düğmesine basın.
5. Döner fırçayı çıkarmak için döner fırça ayırma düğmesine basın.
6. Zemin fırçasının üst kapağını sökmek için zemin fırçasının alt kısmındaki vidaları gevşetin.
7. Konnektörün sabitleme kapağını sökmek için keskin olmayan bir alet kullanın ve zemin fırçasını süpürgeden ayırın.
8. Süpürgeyi açmak için alt kapağın, ön kapağın ve arka kapağın vidalarını sökün.
9. Pil paketi kapağının vidasını sökün ve pilleri sökmek için pil düzeneğinin bağlantısını kesin.

GARANTİ BİLDİRİMİ

BU GARANTİ SİZE BELİRLİ HAKLAR VERMEKTEDİR VE BUNLARIN YANI SIRA ÜLKENİZİN, EYALETİNİZİN VEYA DEVLETİNİZİN YASALARIYLA SAĞLANAN BAŞKA HAKLARA DA SAHİP OLABİLİRSİNİZ. NİTEKİM BAZI ÜLKELERDE, EYALETLERDE VEYA DEVLETLERDE TÜKETİCİ YASALARI, BELİRLİ BİR ASGARİ GARANTİ SÜRESİ OLMASINI ZORUNLU KILABİLİR. XIAOMI, YASALARLA AKSİ BELİRTİLMEDİĞİ SÜRECE, SAHİP OLABİLECEĞİNİZ DİĞER HAKLARI HARİÇ TUTMAZ, SINIRLAMAZ VEYA ASKIYA ALMAZ. HAKLARINIZI TAM OLARAK ANLAMAK İÇİN ÜLKENİZİN, EYALETİNİZİN VEYA DEVLETİNİZİN YASALARINA BAŞVURMANIZ RİCA OLUNUR.

1. SINIRLI ÜRÜN GARANTİSİ

XIAOMI, Ürünlerin, Garanti Süresi boyunca normal kullanım koşulları altında ve ilgili Ürün kullanım kılavuzuna uygun olarak kullanılması şartıyla herhangi bir malzeme ve işçilik kusurunun olmadığını garanti eder.
Yasal garantilerle ilgili süre ve koşullar ilgili yerel yasalar tarafından sağlanır. Tüketici garantisiyle sunulan faydalar hakkında daha fazla bilgi edinmek için lütfen Xiaomi'nin resmi web sitesine başvurun: https://www.mi.com/global/support/warranty.
Xiaomi, ilk alıcıya, Xiaomi Ürününün yukarıda belirtilen süre zarfında normal kullanım koşulları altında malzeme ve işçilik kusuru bulunmayacağını garanti eder.
Xiaomi, Ürünün kesintisiz veya hatasız bir şekilde çalışacağını garanti etmez.
Xiaomi, Ürünün kullanımıyla ilgili yönergelere uyulmamasından kaynaklanan hasarlardan sorumlu değildir.

2. TELAFİLER

Donanım kusuru bulunması ve Garanti Süresi içinde Xiaomi tarafından geçerli bir hak talebi alınması durumunda Xiaomi, (1) ürünü ücretsiz olarak onaracak, (2) ürünü değiştirecek veya (3) Ürünü iade edecektir (olası nakliye masrafları hariç).

3. GARANTİ KAPSAMINDA SERVİSTEN YARARLANMA

Garanti kapsamında servisten yararlanmak için Ürünü, orijinal ambalajında veya eşit derecede Ürün koruması sağlayan benzer bir ambalajda Xiaomi tarafından belirtilen adrese teslim etmeniz gerekir.
Yürürlükteki yasaların izin vermediği durumlar haricinde Xiaomi, garanti kapsamında servis almadan önce belirli kanıtlar veya satın alma belgesi sunmanızı ve/veya kayıt şartlarına uymanızı gerekli kılabilir.

4. İSTİSNALAR VE SINIRLAMALAR

Xiaomi tarafından aksi belirtilmedikçe işbu Sınırlı Garanti yalnızca, Xiaomi tarafından veya Xiaomi adına üretilip ticari marka, ticari ad ya da "Xiaomi" veya "Mi" logosu ile tanımlanan Ürünler için geçerlidir.
İşbu Sınırlı Garanti; (a) yıldırım çarpması, kasırga, sel, yangın, deprem veya diğer harici nedenler gibi doğa olaylarına bağlı hasarlar; (b) İhmal; (c) Ticari kullanım; (d) Ürünün herhangi bir kısmında değişiklik yapılması; (e) Xiaomi dışı ürünlerle kullanımdan kaynaklanan hasarlar; (f) Kaza, suistimal veya yanlış kullanımdan kaynaklanan hasarlar; (g) Ürünü, Xiaomi tarafından açıklanan, izin verilen veya amaçlanan kullanımların dışında ya da uygun olmayan voltaj veya güç kaynağı ile çalıştırmaktan kaynaklanan hasarlar; (h) Xiaomi'nin temsilcisi olmayan herhangi bir kişi tarafından gerçekleştirilen servis işleminden (yükseltmeler ve genişletmeler dahil) kaynaklanan hasarlar için herhangi bir şekilde geçerli olmayacaktır.
Üründe depoladığınız veya muhafaza ettiğiniz tüm verileri, yazılımları veya diğer malzemeleri yedeklemek sizin sorumluluğunuzdadır. Ekipmandaki veriler, yazılımlar veya diğer malzemeler servis işlemi sırasında kaybolabilir veya yeniden biçimlendirilebilir ve Xiaomi bu tür bir hasar veya kayıptan sorumlu değildir.
Hiçbir Xiaomi satıcısının, temsilcisinin veya çalışanının işbu Sınırlı Garanti üzerinde herhangi bir değişiklik, genişletme veya ekleme yapma yetkisi yoktur. Herhangi bir koşulun yasadışı veya uygulanamaz olması durumunda, kalan koşulların yasallığı veya uygulanabilirliği etkilenmez veya zarar görmez.
Yasalarla engellendiği veya Xiaomi'nin farklı vaatlerde bulunduğu durumlar haricinde, satış sonrası hizmetler ilk satın alımın yapıldığı ülke veya bölge ile sınırlı olacaktır.
Usulünce ithal edilmemiş ve/veya Xiaomi tarafından usulüne uygun olarak üretilmemiş ve/veya Xiaomi veya Xiaomi'nin resmi satıcısından usulüne uygun olarak alınmamış ürünler, bu garantiler kapsamında değildir. Yürürlükteki yasalara göre, ürünün satışını yapmış olan, resmi olmayan satıcıların sunduğu garantilerden yararlanabilirsiniz. Bu nedenle, Xiaomi sizi ürünü satın aldığınız satıcıyla iletişim kurmaya davet ediyor.
Mevcut garantiler Hong Kong ve Tayvan'da geçerli değildir.

5. ZIMNİ GARANTİLER

Yürürlükteki yasaların izin verdiği ölçüde, tüm zımni garantiler (ticari garantiler ve belirli bir amaca uygunluk dahil) işbu sınırlı garantinin azami süresiyle sınırlı bir süreye sahip olacaktır. Yargı mercilerinin, zımni garantinin süresiyle ilgili sınırlamalara izin vermediği durumlarda yukarıdaki sınırlama uygulanmayacaktır.

6. HASAR SINIRLAMASI

Yürürlükteki yasalarla engellenmediği ölçüde Xiaomi; kazalardan kaynaklanan zararların yanı sıra kâr, gelir veya veri kaybı, açık ya da zımni herhangi bir garanti veya koşulun ihlali sonucunda ya da başka herhangi bir yasal teori bağlamında ortaya çıkan zararlar dahil ancak bunlarla sınırlı olmaksızın özel veya dolaylı hiçbir zarardan söz konusu zararların olasılığıyla ilgili olarak önceden bilgilendirilmiş olsa bile sorumlu olmayacaktır. Bazı yargı mercilerinde özel veya dolaylı zararların hariç tutulmasına veya sınırlandırılmasına izin verilmez. Bu nedenle yukarıdaki sınırlama veya istisna sizin için geçerli olmayabilir.

7. XIAOMI İRTİBAT KİŞİLERİ

Müşterilerin şu web sitesini ziyaret etmesi rica olunur: https://www.mi.com/global/support/warranty
Satış sonrası hizmet için irtibat kişisi, Xiaomi yetkili servis ağında çalışan herhangi bir kişi, Xiaomi yetkili dağıtıcıları veya ürünleri satın aldığınız nihai satıcı olabilir. Emin değilseniz lütfen Xiaomi'nin belirleyebileceği ilgili kişiyle iletişime geçin.

تعليمات الأمان

هذا المنتج للاستخدام المنزلي فقط. اقرأ هذا الدليل بعناية قبل الاستخدام واحتفظ به للرجوع إليه مستقبلاً.

- يمكن للأطفال في سن 8 أعوام أو أكبر استخدام هذا الجهاز، وكذلك من يعانون من إعاقات جسدية أو حسية أو عقلية أو لديهم نقص في الخبرة والمعلومات بشرط الإشراف عليهم أو تزويدهم بتعليمات الاستخدام الآمن للجهاز وفهمهم للمخاطر المتعلقة به. يجب وضع الجهاز بعيدًا عن متناول أيدي الأطفال. احرص على عدم عبث الأطفال بالجهاز. ينبغي أن لا تتم عملية التنظيف أو الصيانة بواسطة المستخدم عن طريق الأطفال إلا تحت الإشراف.
- يحتوي هذا الجهاز على بطاريات لا يمكن استبدالها إلا من قبل أشخاص مختصين.
- لا تعرّض الجهاز أو البطارية لدرجات حرارة مفرطة.
- انتبه لخطر حدوث ماس كهربائي في أطراف توصيل الجهاز الذي يعمل بالبطارية أو البطارية بفعل الأجسام المعدنية.
- لا تلمس القابس أو أي جزء من المكنسة الكهربائية بيدين مبللتين.
- هذه المكنسة الكهربائية مخصصة للاستخدام الداخلي فقط. لا تستخدمها أو تثبّتها في البيئات الخارجية أو الصناعية أو التجارية. ولا تستخدم القاعدة الأساسية في بيئات رطبة مثل الحمامات.
- يمكن أن يؤدي مرور الجهاز فوق سلك الإمداد بالطاقة إلى حدوث خطر.
- تجب إزالة القابس من مخرج المقبس قبل تنظيف الجهاز أو صيانته.
- لتقليل مخاطر نشوب حريق أو حدوث انفجار أو إصابة شخصية، تحقق قبل الاستخدام لضمان أن مصدر الطاقة غير تالف. لا تستخدم المكنسة الكهربائية في حال تلف مصدر الطاقة.
- تجنب غمر المكنسة الكهربائية أو قاعدة الشحن ذاتية التنظيف في الماء أو أي سوائل أخرى للتنظيف.
- نظّف خزان الماء المتسخ في الوقت المناسب لتجنب انخفاض مستوى الشفط والارتفاع المفرط لدرجة حرارة المحرك الناتجة عن وجود عوائق. وإلا فقد يتأثر العمر الافتراضي لخدمة المكنسة الكهربائية.
- ولا تستخدم المكنسة الكهربائية في حال عدم تثبيت عمود الفرشاة الأسطوانية وخزان الماء المتسخ والفلتر في المكان المخصص.
- تأكد من إيقاف تشغيل المكنسة الكهربائية قبل تنظيف عمود الفرشاة الأسطوانية أو استبداله.
- لا تستخدم المكنسة لتنظيف البنزين وغيره من السوائل القابلة للاشتعال أو المتفجرة أو المحاليل السامة مثل مبيض الكلور والأمونيا ومنظفات الصرف.
- لا تستخدم المكنسة الكهربائية لتنظيف مسحوق الحبر من طابعات الليزر والناسخات لتجنب نشوب حريق أو حدوث انفجار.
- لا تستخدم المكنسة الكهربائية لالتقاط رماد التدخين أو المواد المحترقة مثل الفحم أو أعقاب السجائر أو أعواد الكبريت.
- لا تستخدم المكنسة الكهربائية لالتقاط أشياء حادة أو صلبة، مثل الزجاج أو المسامير أو البراغي أو العملات المعدنية التي قد تتسبب في تلف المكنسة الكهربائية.
- لا تستخدم المكنسة الكهربائية لتنظيف بقع المواد الدهنية السميكة أو المواد اللاصقة القوية أو الأصباغ، مثل مُلمع الأحذية والدهانات والصبغات.
- ينبغي إبعاد الملابس الفضفاضة وأجزاء الجسم مثل الشعر والأصابع عن فتحات المكنسة الكهربائية والأجزاء المتحركة فيها.
- لا تضع أي جسم في فتحات المكنسة الكهربائية، ولا تستخدم المكنسة الكهربائية عندما تكون أي فتحة مسدودة. حافظ عليها خالية من الغبار أو الوبر أو الشعر أو أي مواد أخرى قد تقلل من تدفق الهواء.
- لا تهز المكنسة الكهربائية لأعلى ولأسفل أو تخبطها بعنف لمنع تدفق المياه المتسخة إلى المحرك.
- لا ترفع المكنسة الكهربائية أو تحركها في أثناء تشغيل المحرك، واحرص على عدم إمالتها إلى جانب واحد أو وضعها بصورة مسطحة لمنع دخول المياه المتسخة إلى المحرك.
- لا تسند المكنسة الكهربائية على أشياء غير ثابتة مثل الكراسي أو الطاولات وإلا فقد تسقط وتتسبب في تلف أو إصابة.
- لا تشحن المكنسة الكهربائية أو تخزنها بالقرب من مصادر الحرارة أو في المناطق الرطبة، مثل المبرد أو في المطبخ أو الحمام.
- لا تستخدم سوى قطع الغيار المعتمدة من Xiaomi.
- لا تحاول إصلاح المكنسة الكهربائية بنفسك في حال تعطّلها أو حدوث مشكلات فيها، مثل التسرب الكهربائي، أو الارتفاع المفرط لدرجة حرارة المحرك، أو صدور أصوات غير معتادة، أو ارتفاع درجة حرارة الهيكل الرئيسي، أو انبعاث روائح كريهة، أو ضعف قوة الشفط.
- إذا تلف الشاحن أو البطارية، فيجب استبدالهما بمكون أصلي تم شراؤه من الجهة المصنّعة أو قسم خدمة ما بعد البيع.
- حافظ على فرشاة التنظيف بعيدة عن متناول الأطفال.
- يرجى توخي الحذر عند استخدام المكنسة في تنظيف السلالم.
- تحذير خطر نشوب حريق: لا تضع أي نوع من العطور على فلتر المكنسة الكهربائية. فمن المعروف أن هذه الأنواع من المنتجات تحتوي على مواد كيميائية قابلة للاشتعال قد تتسبب في نشوب حريق في المكنسة الكهربائية.
- اتبع التعليمات الواردة في دليل المستخدم هذا بدقة لشحن المكنسة الكهربائية في درجة حرارة محيطة تتراوح بين 6 درجات مئوية و40 درجة مئوية. وقد يؤدي الشحن غير الصحيح إلى تلف البطارية.
- يُرجى اتباع التعليمات الواردة في دليل المستخدم هذا بصرامة عند استخدام المكنسة الكهربائية. يتحمل المستخدمون المسؤولية عن أي خسائر أو أضرار قد تنتج عن سوء استخدام المكنسة الكهربائية.
- **تحذير:** لا تستخدم إلا وحدة الإمداد المتوفرة مع هذا الجهاز.
- **تحذير:** لأغراض شحن البطارية، استخدم فقط وحدة الإمداد القابلة للفصل المتوفرة مع هذا الجهاز.
- يُستخدم فقط مع وحدة إمداد BLJ15WJ260050P-V.

معلومات الامتثال التنظيمي

إعلان المطابقة للاتحاد الأوروبي

بموجب هذا، نعلن نحن شركة Beijing Shunzao Technology Co., Ltd., بأن هذا الجهاز يتوافق مع التوجيهات والقواعد الأوروبية المعمول بها والتعديلات. النص الكامل لإعلان مطابقة الاتحاد الأوروبي متاح على عنوان الإنترنت التالي:
http://www.mi.com/global/service/support/declaration.html

معلومات التخلص وإعادة التدوير WEEE

جميع المنتجات التي تحمل هذا الرمز هي نفايات المعدات الكهربائية والإلكترونية (WEEE وفقًا للتوجيه 2012/19/EU) التي لا ينبغي أن تختلط بالنفايات المنزلية التي لم يتم فرزها. وبدلًا من ذلك، يجب حماية صحة الإنسان والبيئة بتسليم معدات النفايات إلى نقطة تجميع مخصصة معينة من قبل الحكومة أو السلطات المحلية لإعادة تدوير نفايات المعدات الكهربائية والإلكترونية. سيساعد التخلص الصحيح وإعادة التدوير على منع النتائج السلبية المحتملة على البيئة وصحة الإنسان. يرجى الاتصال بشركة التركيب أو السلطات المحلية للحصول على مزيد من المعلومات حول الموقع بالإضافة إلى شروط وأحكام نقاط التجميع هذه.

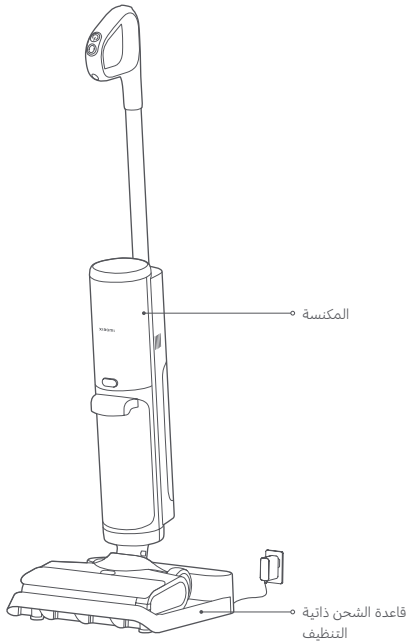

الملحقات المثبّتة مسبقًا على المكنسة الكهربائية

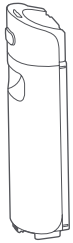

خزان المياه النظيفة

خزان الماء المتسخ

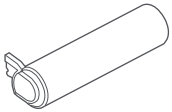

عمود الفرشاة الأسطوانية

غطاء عمود الفرشاة الأسطوانية

الفلتر

ملحقات التثبيت على قاعدة الشحن ذاتية التنظيف

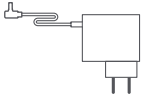

مصدر الطاقة

الملحقات الأخرى

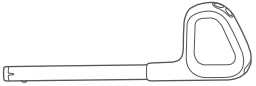

المقبض

فرشاة التنظيف
(اضغط على الزر ودوّر القاطع في نفس الوقت لسحبه إلى الخارج).

ملاحظة: الرسوم التوضيحية للمنتج والملحقات وواجهة المستخدم في دليل المستخدم يتم توفيرها كمرجع فقط. وقد يختلف المنتج والوظائف الفعلية بسبب إدخال تحسينات على المنتج.

المكنسة

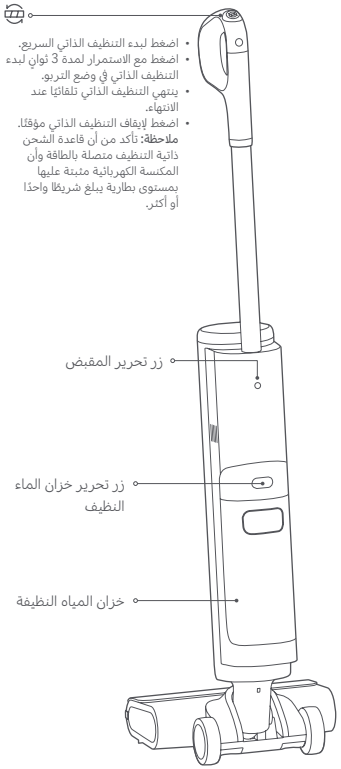

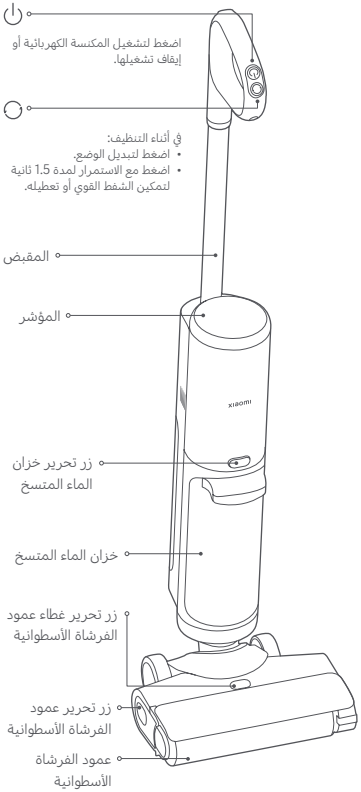

المؤشر

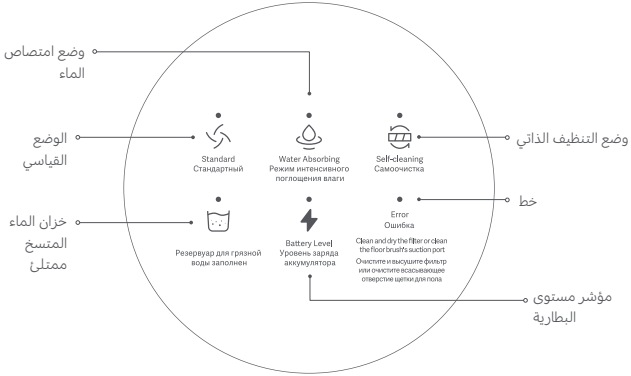

وصف مؤشر مستوى البطارية:

وميض متدرج: جارٍ الشحن

برتقالي: مستوى البطارية < 15%

أخضر: مستوى البطارية ≥ 15%

ملاحظة: ستعمل وظيفة التنظيف الذاتي فقط عندما تكون المكنسة الكهربائية متصلة بقاعدة الشحن ذاتية التنظيف ويكون مؤشر مستوى البطارية باللون الأخضر.

قاعدة الشحن ذاتية التنظيف

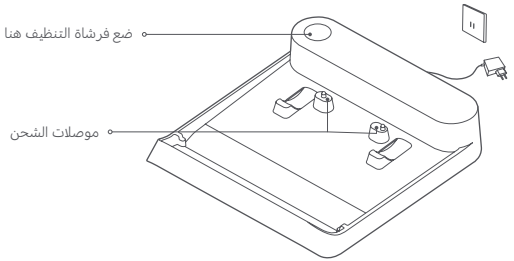

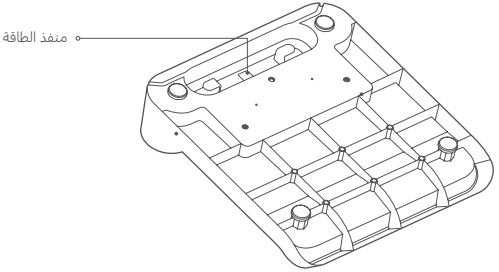

خزان المياه النظيفة

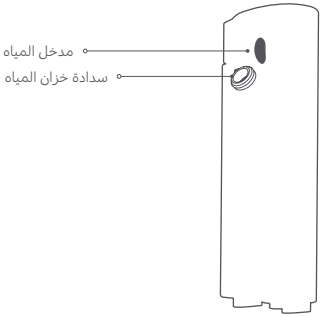

خزان الماء المتسخ

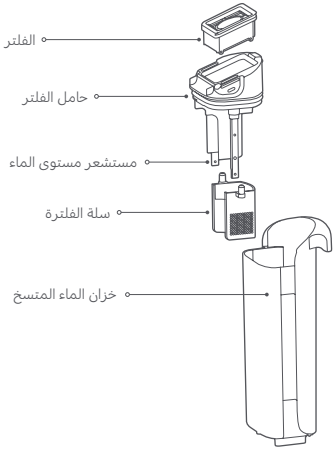

ما طريقة التثبيت

تثبيت المقبض

أدخل المقبض في المكنسة الكهربائية. يكتمل تثبيت المقبض عندما تسمع صوت نقرة.

تنبيه: تأكد من أن المقبض محكم في مكانه بعد التثبيت.

إزالة المقبض

استخدم أداة غير حادة، مثل عود أكل، للضغط مع الاستمرار على زر تحرير المقبض على الجزء الخلفي من المكنسة الكهربائية واسحب المقبض للأعلى عموديًا في الوقت ذاته.

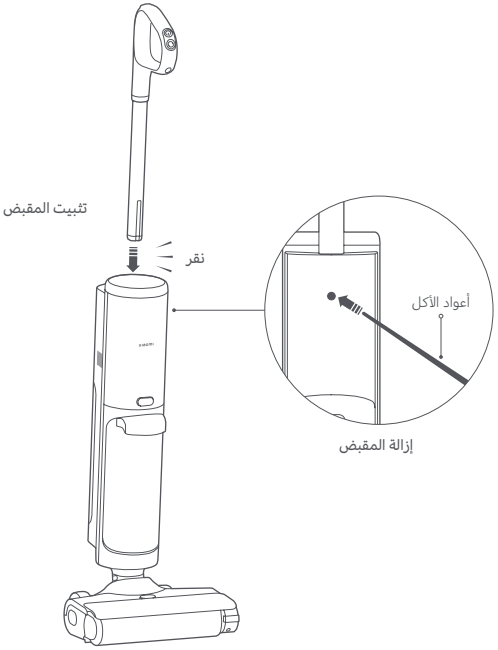

تثبيت قاعدة الشحن ذاتية التنظيف

1. التوصيل بمصدر الطاقة

أدخل مصدر الطاقة في منفذ الطاقة في أسفل قاعدة الشحن ذاتية التنظيف، ثم لُفّ سلك الطاقة الزائد وخزنه.

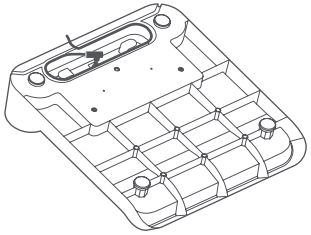

2. التوصيل بالطاقة

ضع قاعدة الشحن ذاتية التنظيف على أرضية مستوية ووصل مصدر الطاقة بمنفذ كهرباء يلبي متطلبات التوصيل بالطاقة.

ملاحظة: تجنب وضع قاعدة الشحن ذاتية التنظيف بالقرب من مصادر الحرارة أو في مناطق رطبة، مثل جوار المبرد أو في المطبخ أو الحمام.

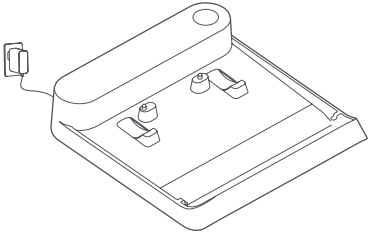

3. تخزين فرشاة التنظيف

خزّن فرشاة التنظيف في قاعدة الشحن ذاتية التنظيف على النحو الموضح.

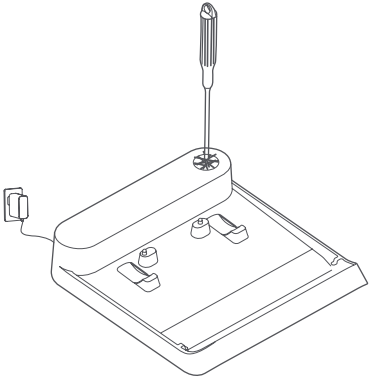

الشحن

بعد توصيل قاعدة الشحن ذاتية التنظيف بالطاقة، حاذِ موصلات الشحن أسفل الفرشاة الأرضية للمكنسة الكهربائية مع تثبيت موصلات الشحن على القاعدة. يبدأ شحن المكنسة الكهربائية عند سماع الصافرة.

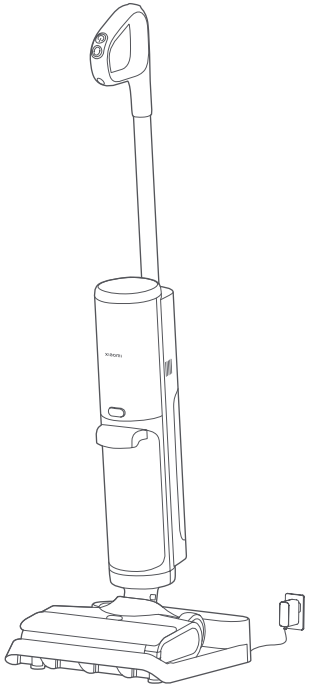

ملاحظة: اشحن المكنسة الكهربائية بالكامل قبل استخدامها للمرة الأولى وبعد كل استخدام. إجمالي مدة الشحن حوالي 5 ساعات.

ما طريقة الاستخدام

إضافة الماء

1. اضغط على زر تحرير خزان الماء النظيف واسحب الخزان للخارج في الوقت ذاته.

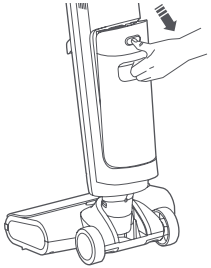

2. افتح سدادة خزان المياه النظيفة واملأ الخزان ببطء بالمياه النظيفة وأعد إدخال السدادة. ثم أعد تثبيت خزان المياه النظيفة بالمكنسة. يكتمل تثبيته عندما تسمع صوت نقرة.

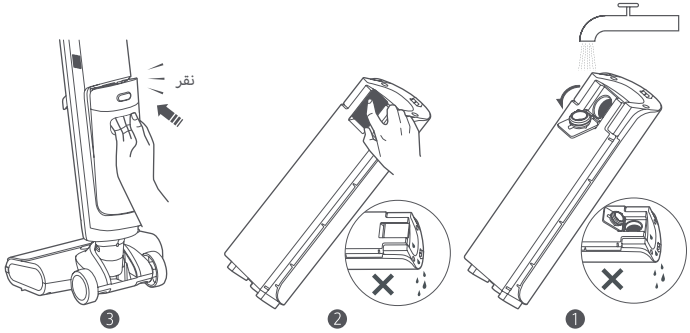

ملاحظات:

- لا تضع خزان المياه النظيفة بشكل مسطح عند إضافة الماء أو بعدها. لا تُمل الخزان بعد ملئه لتجنب فيضان المياه.
- لا تضف الماء الساخن أو المنظفات والمطهرات غير الأصلية، وإلا فقد تتلف المكنسة الكهربائية.

التشغيل

- أزل المكنسة الكهربائية من قاعدة الشحن ذاتية التنظيف، ثم دُس على الفرشاة الأرضية بقدم واحدة واسحب المقبض إلى الخلف لإمالة المكنسة الكهربائية.
- اضغط على الزر ⏻ لتشغيل المكنسة الكهربائية.

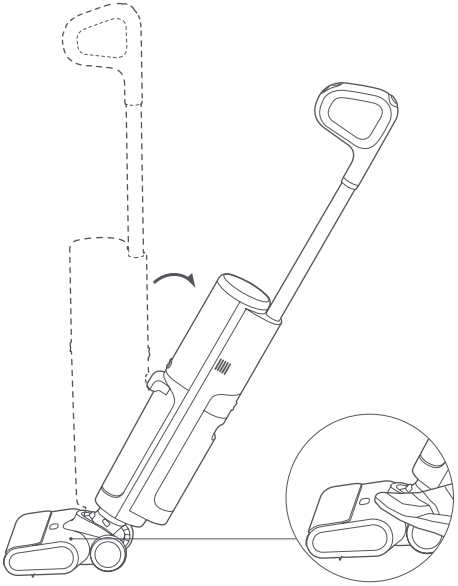

تبديل الأوضاع

- اضغط على الزر ○ للتبديل بين الوضعين القياسي وامتصاص الماء.
- في أثناء التنظيف، اضغط مع الاستمرار على الزر ○ لمدة 1.5 ثانية لتمكين الشفط القوي أو تعطيله.

" الوضع القياسي "	" وضع امتصاص الماء "
تنظيف البقع اليومية	تنظيف بقع الماء وامتصاص الماء بسرعة (غير مخصص لكنس الغبار)

الإيقاف المؤقت/إيقاف التشغيل

عند تشغيل المكنسة الكهربائية، دُس على فرشاتها الأرضية بقدم واحدة لتثبيتها في وضع مستقيم لإيقاف التنظيف مؤقتًا، أو اضغط على الزر ⏻ لإيقاف تشغيلها. لتجنب بقايا الماء المتسخ، ستستمر المكنسة الكهربائية في التشغيل لبضع ثوانٍ قبل إيقاف التشغيل. أعد وضع المكنسة الكهربائية على قاعدة الشحن ذاتية التنظيف بعد توقفها عن العمل تمامًا.

ملاحظات:

- قد تتساقط الأوساخ إذا كانت فرشاة الأرضية مرتفعة عن الأرض عندما تعبر المكنسة عتبة الباب، وهذا أمر طبيعي.
- أعد وضع المكنسة الكهربائية على قاعدة الشحن ذاتية التنظيف بشكل صحيح بعد استخدامها لتجنب انقلابها بسبب الوضع الخاطئ.
- لا ترفع المكنسة الكهربائية رأسيًا كما هو موضح لتجنب فيضان الماء المتسخ.

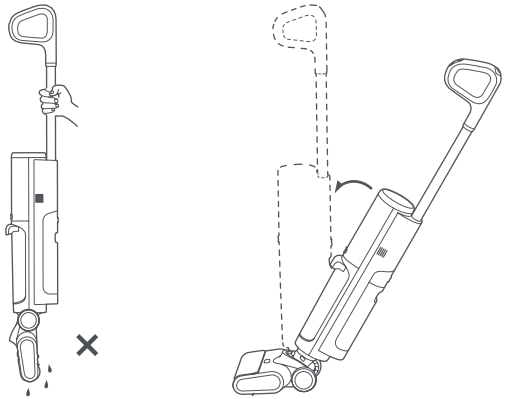

عند توقف المكنسة الكهربائية موقتًا أو توقف تشغيلها، اسحب المقبض للخلف وانقل المكنسة الكهربائية إلى قاعدة الشحن ذاتية التنظيف بمساعدة العجلات. ثم ضع المكنسة الكهربائية على قاعدة الشحن للتخزين والشحن والتنظيف الذاتي.

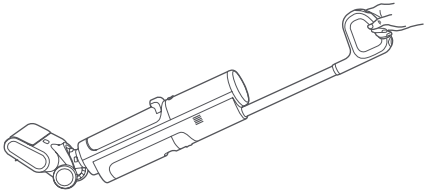

سيناريوهات الاستخدام

يمكن استخدام المكنسة الكهربائية لتنظيف الأنواع المختلفة من الأرضيات ذات الأسطح الصلبة مثل الخشب والبلاط والرخام.

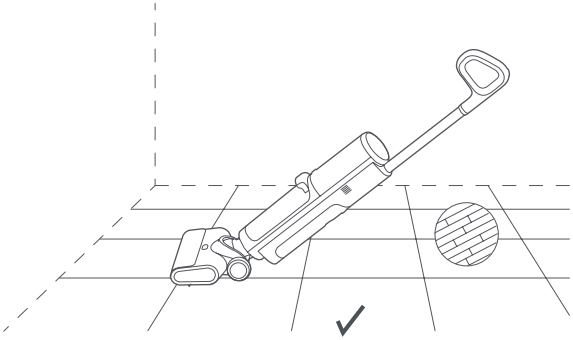

تنبيه: تجنب إمالة المكنسة الكهربائية للأمام أو وضعها بصورة مسطحة في أثناء تشغيلها وإلا فقد يفيض الماء المتسخ من المكنسة الكهربائية ويسبب أضرارًا.

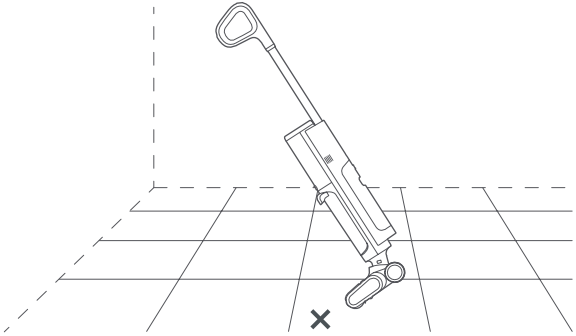

تنبيه: لا تستخدم المكنسة الكهربائية على أسطح القماش، مثل السجاد والبطانيات.

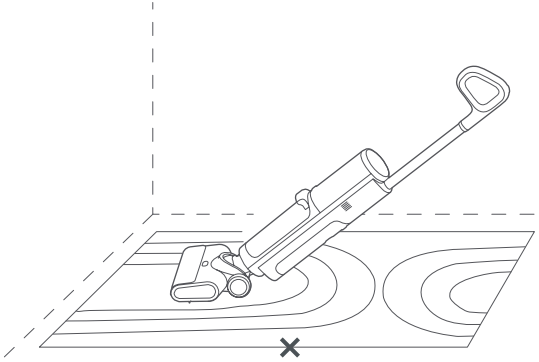

تنبيه: تجنب إمالة المكنسة الكهربائية لأكثر من 140 درجة لتجنب تسرب المياه.

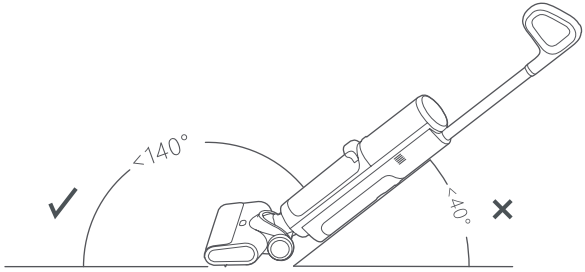

التنظيف الذاتي

- في أثناء شحن المكنسة الكهربائية وعندما يكون مؤشر مستوى البطارية باللون الأخضر، اضغط على الزر لبدء التنظيف الذاتي السريع، أو اضغط مع الاستمرار لمدة 3 ثوانٍ لبدء التنظيف الذاتي بوضع التربو.
- اضغط على الزر أو الزر لإيقاف التنظيف الذاتي.
- يستغرق التنظيف الذاتي السريع حوالي دقيقتين، ويستغرق التنظيف الذاتي بوضع التربو حوالي 4 دقائق. ينتهي التنظيف الذاتي تلقائيًا عند الانتهاء.

ملاحظات:

- ينصح بإجراء التنظيف الذاتي بعد كل استخدام.
- نظّف خزان الماء المتسخ في الوقت المناسب بعد التنظيف الذاتي لمنع انبعاث روائح كريهة.
- في أثناء التنظيف الذاتي، سيتم تجفيف عمود الفرشاة الأسطوانية تلقائيًا بسرعة عالية. ولكن، يُنصح بتنظيف عمود الفرشاة الأسطوانية وتجفيفه بالهواء بالكامل بعد كل عملية تنظيف ذاتي لتجنب انبعاث أي روائح كريهة.
- يوصى بتنظيف القطع التي لا يمكن تنظيفها عن طريق التنظيف الذاتي بانتظام، مثل غطاء عمود الفرشاة الأسطوانية والقطع التي حول منفذ الشفط.

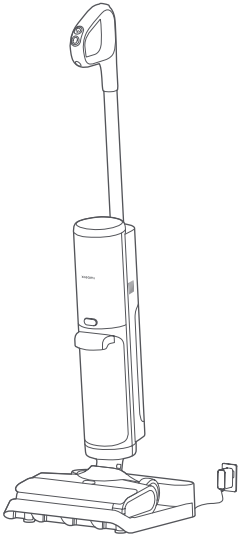

العناية والصيانة

تنبيه: نظّف المكونات ذات الصلة وحافظ عليها عند توقف المكنسة الكهربائية مؤقتًا في الوضعية الرأسية أو توقف تشغيلها.

معدل تكرار الصيانة

المكون	معدل تكرار الصيانة الموصى به
مكونات خزان الماء المتسخ (بما في ذلك خزان الماء المتسخ ومستشعر مستوى الماء وسلة الفلترة)	نظّف بعد كل استخدام.
خط أنابيب المياه المتسخة	نظّف بعد كل استخدام.
الفرشاة الأرضية	نظّف مرة في الأسبوع، وفقًا لمستوى الاتساخ.
عمود الفرشاة الأسطوانية	التنظيف الذاتي مطلوب بعد كل استخدام.
الفلتر	نظّف مرة في الأسبوع.
قاعدة الشحن ذاتية التنظيف	نظّف مرة في الأسبوع.

معدل تكرار الاستبدال

ملاحظة: تكرار الاستبدال الموصى به التالي مرجعي فقط. يجب استبدال المكونات فورًا إذا تلفت.

المكون	معدل تكرار الصيانة الموصى به
عمود الفرشاة الأسطوانية	3–6 أشهر
الفلتر	3–6 أشهر

تنظيف خزان الماء المتسخ ومكوناته

1. اضغط على زر تحرير خزان الماء المتسخ واسحب الخزان في الوقت ذاته.

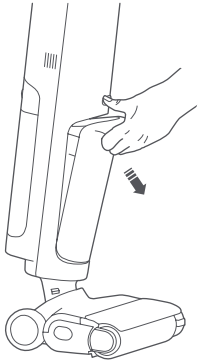

2. اسحب حامل الفلتر الموجود أعلى خزان الماء المتسخ لأعلى لإزالته، ثم أفرغ الخزان.

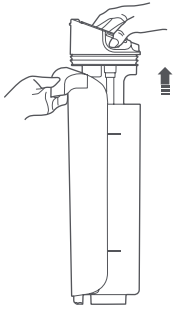

3. أزل الفلتر من حامل الفلتر، ثم اشطف خزان الماء المتسخ والفلتر ومستشعر مستوى الماء الموجود على حامل الفلتر وسلة الفلترة إلى أن تصبح نظيفة.

ملاحظات:

- يمكن استخدام فرشاة التنظيف للمساعدة على التنظيف.
- يُوصى بفتح الغطاء الموجود في الجزء السفلي من الفلتر لتنظيفه بالكامل وتجفيفه بالهواء بعد التنظيف لمنع انبعاث أي روائح كريهة.
- نظّف مستشعر مستوى الماء بانتظام لتجنب تأثر دقة الكشف بالبقع التي على المستشعر.

4. أعد تثبيت الفلتر وسلة الفلترة على حامل الفلتر، ثم ضع حامل الفلتر في خزان الماء المتسخ. ثم ثبّت خزان الماء المتسخ في المكنسة الكهربائية. يكون الخزان محكمًا في مكانه عندما تسمع صوت نقرة.

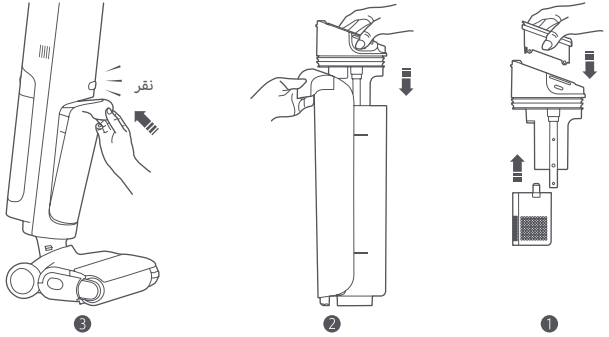

تنظيف الفرشاة الأرضية

1. اضغط على زر تحرير غطاء عمود الفرشاة الأسطوانية لإزالة غطاء عمود الفرشاة الأسطوانية.
ملاحظة: تجنب إزالة عمود الفرشاة الأسطوانية بينما تكون المكنسة الكهربائية على قاعدة الشحن ذاتية التنظيف.

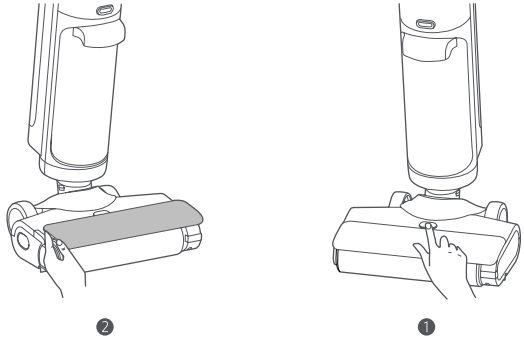

2. اضغط على زر تحرير عمود الفرشاة الأسطوانية واسحب عمود الفرشاة الأسطوانية كما هو موضح.

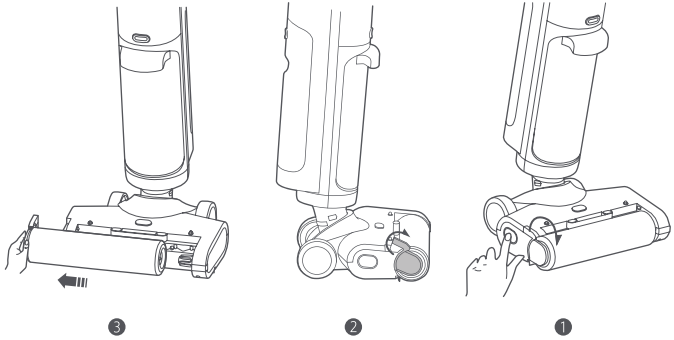

3. اضغط على الزر ودوّر القاطع في نفس الوقت لسحبه إلى الخارج. ثم استخدم القاطع لقطع الشعر المتشابك على عمود الفرشاة الأسطوانية والفرشاة الأرضية.

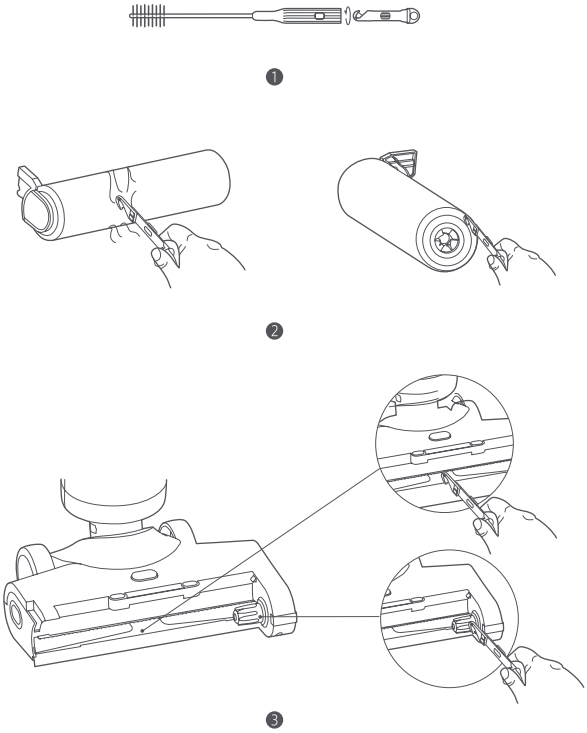

4. استخدم ماء الصنبور لشطف عمود الفرشاة الأسطوانية وغطائه حتى يصبحا نظيفين، وجفف عمود الفرشاة الأسطوانية بالهواء لمنع انبعاث الروائح الكريهة.

ملاحظة: تجنب تعريض عمود الفرشاة الأسطوانية لأشعة الشمس المباشرة.

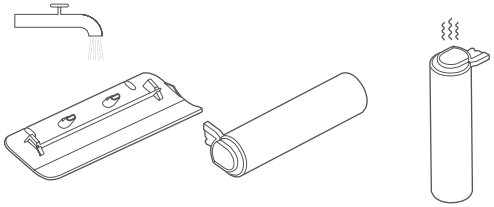

5. استخدم قطعة قماش أو منشفة ورقية جافة لإزالة الشعر والأوساخ والأجسام الغريبة التي تسد منفذ الشفط.

تنبيهات:

- لا تشطف الفرشاة الأرضية مباشرة.
- لتجنب أي إصابة، يجب الابتعاد عن الجزء المسنن في أثناء التنظيف.

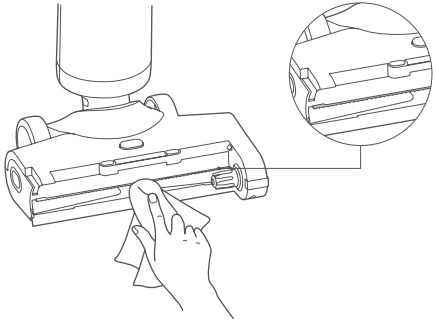

6. أعد تثبيت عمود الفرشاة الأسطوانية وغطائه بالترتيب. عند إعادة تثبيت غطاء عمود الفرشاة الأسطوانية، حاذِه مع وضعية التثبيت ويكون محكمًا في مكانه عندما تسمع صوت نقرة.

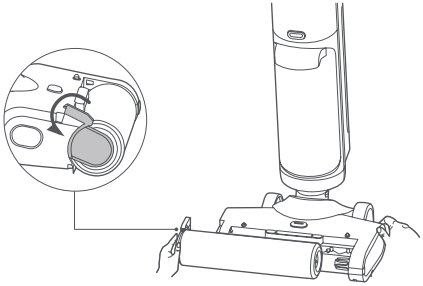

❶

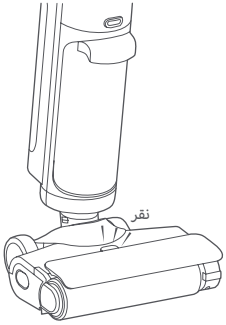

❷

تنظيف خط أنابيب المياه المتسخة

أزل خزان الماء المتسخ ونظّف خط أنابيب المياه المتسخة بفرشاة التنظيف كما هو موضح.

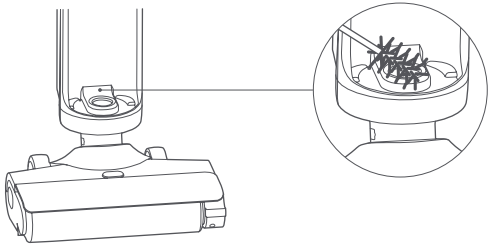

تنظيف قاعدة الشحن ذاتية التنظيف

استخدم قماشًا جافًا أو منشفة ورقية لتنظيف الغبار من على قاعدة الشحن ذاتية التنظيف.
ملاحظة: تجنب شطف قاعدة الشحن ذاتية التنظيف مباشرةً بالماء لتجنب حدوث ماس كهربائي.

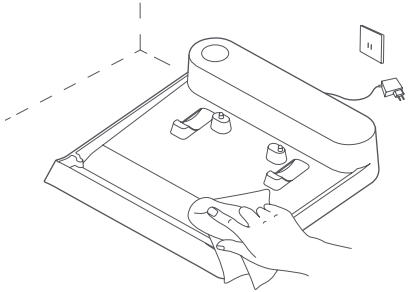

استكشاف الأخطاء وإصلاحها

عندما تعمل المكنسة الكهربائية بشكل غير صحيح، ستعرض رسالة خطأ عبر المؤشر وأصوات التنبيه. ارجع إلى الجدول أدناه أو امسح رمز الاستجابة السريعة الموجود على المكنسة الكهربائية للعثور على الحل. إذا استمر الخطأ مع الحلول، فيُرجى الاتصال بفريق خدمة ما بعد البيع في الوقت المناسب.

المؤشر	التنبيه	الحل
خزان الماء المتسخ ممتلئ	التنبيه ثلاث مرات	نظّف خزان الماء المتسخ وأعد تثبيته.
خطأ	التنبيه ثلاث مرات	تحقق من منفذ الشفط للفرشاة الأرضية أو خط أنابيب المياه المتسخة أو الفلتر أو سلة الفلترة بحثًا عن أي انسداد ونظّف هذه القطع.

المشكلة الشائعة

المشكلة الشائعة	السبب المحتمل	الحل
المكنسة الكهربائية لا تعمل.	نفدت البطارية.	اشحن المكنسة الكهربائية بالكامل قبل الاستخدام.
	تتضمن البطارية وظيفة الحماية من ارتفاع درجة الحرارة.	حاول مرة أخرى عندما تعود درجة حرارة البطارية إلى وضعها الطبيعي.
	امتلاء خزان الماء المتسخ.	نظّف خزان الماء المتسخ وأعد تثبيته.
	انسداد الفلتر أو سلة الفلترة.	نظّف الفلتر وسلة الفلترة قبل الاستخدام.
	انسداد منفذ الشفط للفرشاة الأرضية أو خط أنابيب المياه المتسخة.	نظّف منفذ الشفط للفرشاة الأرضية وخط أنابيب المياه المتسخة.
	حدوث تشابك في عمود الفرشاة الأسطوانية مع أجسام غريبة.	نظّف عمود الفرشاة الأسطوانية.
لا يمكن للمكنسة إعادة تدوير المياه المتسخة بصورة صحيحة.	الفلتر غير مثبت.	ثبّت الفلتر قبل الاستخدام.
	انسداد الفلتر أو سلة الفلترة.	نظّف الفلتر وسلة الفلترة قبل الاستخدام.

المشكلة الشائعة	السبب المحتمل	الحل
تم تشغيل تنبيه كاذب بشأن امتلاء خزان الماء المتسخ.	مستشعر مستوى الماء متسخ.	نظّف مستشعر مستوى الماء.
لا يمكن شحن المكنسة الكهربائية.	قاعدة الشحن ذاتية التنظيف غير متصلة بالطاقة.	استخدم مصدر الطاقة الأصلي لشحن قاعدة الشحن ذاتية التنظيف.
	مصدر الطاقة المستخدم غير أصلي.	استخدم مصدر الطاقة الأصلي.
يتعذر على المكنسة الكهربائية إجراء التنظيف الذاتي.	امتلاء خزان الماء المتسخ.	نظّف خزان الماء المتسخ وأعد تثبيته.
	انخفاض مستوى البطارية أو نفاد شحنها.	نفّذ التنظيف الذاتي عندما يكون مستوى البطارية كافيًا.
	قاعدة الشحن ذاتية التنظيف غير متصلة بالطاقة.	استخدم مصدر الطاقة الأصلي لشحن قاعدة الشحن ذاتية التنظيف.

المواصفات

المكنسة الكهربائية للتنظيف الرطب والجاف Xiaomi Truclean W20			
الاسم	المكنسة الكهربائية للتنظيف الرطب والجاف	الطراز	C305HW
الجهد المقدر	21.6 فولت ⎓	القدرة المقدرة	200 واط
جهد الشحن	26.0 فولت ⎓	الوزن الصافي	4.2 كجم
استهلاك الطاقة	وضع إيقاف التشغيل: ≤0.5 واط	الوقت اللازم لدخول الحالة	وضع إيقاف التشغيل: ≤20 د
قاعدة الشحن ذاتية التنظيف			
الاسم	قاعدة الشحن	الطراز	C305HW-JZ
الإخراج المقدر	26.0 فولت ⎓ 0.5 أمبير	الإدخال المقدر	26.0 فولت ⎓ 0.5 أمبير
الوزن الصافي	0.55 كجم		
مصدر الطاقة			
الجهة المصنّعة	Zhongshan Baolijin Electronic Co., Ltd.		
الطراز	BLJ15WJ260050P-V	متوسط الكفاءة الفعالة	%85.1
الإدخال المقدر	100–240 فولت ~ 50/60 هرتز 0.5 أمبير	الكفاءة عند الحمل المنخفض (10%)	%73.9
الإخراج المقد	26.0 فولت ⎓ 0.5 أمبير 13.0 واط	استهلاك الطاقة بدون حمل	0.08 واط

إخطار بيئي

تحتوي حزمة بطارية أيون الليثيوم القابلة لإعادة الشحن في هذه المكنسة الكهربائية على مواد كيميائية قد تلوث البيئة. قبل التخلص من المكنسة الكهربائية، أزل البطاريات ثم تخلص منها في منشأة مناسبة لإعادة التدوير.
تجب إزالة البطارية من الجهاز قبل التخلص منه.
يجب فصل الجهاز عن مصدر التيار الكهربائي عند إزالة البطارية.
يجب التخلص من البطارية بشكل آمن.

تنبيهات:

- تأكد من أن المكنسة الكهربائية غير موصولة بالطاقة وأن البطارية فارغة بالكامل قبل إزالة البطارية.
- خذ البطاريات التي تمت إزالتها إلى منشأة إعادة تدوير متخصصة للتخلص منها بصورة صحيحة.
- لا تترك البطاريات في بيئة ذات درجة حرارة مرتفعة، وإلا فقد تنفجر.
- في حال تسرب البطارية، تجنب ملامسة السائل. في حال دخول السائل في العينين، اشطفهما بكمية كبيرة من الماء واطلب المساعدة الطبية على الفور.

خطوات إزالة البطارية:

1. استخدم أداة غير حادة للضغط مع الاستمرار على زر تحرير المقبض في خلف المكنسة الكهربائية واسحب المقبض للأعلى عموديًا في الوقت ذاته.
2. استخدم أداة غير حادة لإزالة مجموعة الغطاء العلوي للمؤشر.
3. أزل خزان الماء المتسخ وخزان المياه النظيفة.
4. اضغط على زر تحرير غطاء عمود الفرشاة الأسطوانية لإزالة غطاء عمود الفرشاة الأسطوانية.
5. اضغط على زر تحرير عمود الفرشاة الأسطوانية لإزالة عمود الفرشاة الأسطوانية.
6. فكّ البراغي من أسفل الفرشاة الأرضية لإزالة الغطاء العلوي للفرشاة الأرضية.
7. استخدم أداة غير حادة لإزالة غطاء تثبيت الموصل، ثم افصل الفرشاة الأرضية عن المكنسة الكهربائية.
8. فكّ الغطاء السفلي والغطاء الأمامي والغطاء الخلفي لفتح المكنسة الكهربائية.
9. فكّ غطاء علبة البطارية وافصل مجموعة البطارية لإزالة البطاريات.

إشعار الضمان

يمنحك هذا الضمان حقوق محددة، وقد يكون لديك حقوق أخرى بموجب قوانين بلدك أو مقاطعتك أو ولايتك. في الواقع، في بعض البلدان أو المقاطعات أو الولايات، يمكن أن يفرض قانون المستهلك فترة الضمان الأدنى. باستثناء ما يسمح به القانون، لا تستثني Xiaomi أو تحدد أو توقف الحقوق الأخرى التي قد تكون لديك. لفهم حقوقك بشكل كامل، ندعوك لمراجعة قوانين البلد أو المقاطعة أو الولاية.

1. الضمان المحدود للمنتج

تضمن Xiaomi أن المنتجات خالية من العيوب الموجودة في المواد والتصنيع في ظل الاستخدام العادي واستخدامها وفقًا لدليل المستخدم الخاص بالمنتج، خلال فترة الضمان.

يتم توفير المدة والشروط المتعلقة بالضمانات القانونية بموجب القوانين المحلية المعنية. لمزيد من المعلومات حول مزايا الضمان للمستهلك، يرجى الرجوع إلى موقع Xiaomi الرسمي https://www.mi.com/global/support/warranty.

تضمن Xiaomi للمشتري الأصلي أن منتج Xiaomi الخاص به سيكون خالياً من عيوب المواد والتصنيع في ظل الاستخدام العادي في الفترة المذكورة أعلاه.

لا تضمن Xiaomi تشغيل المنتج دون انقطاع أو خلوه من الأخطاء.

Xiaomi غير مسؤولة عن الأضرار الناشئة عن عدم الامتثال للتعليمات المتعلقة باستخدام المنتج.

2. الإصلاحات

إذا تم العثور على عيب في الأجهزة واستلمت شركة Xiaomi خلال فترة الضمان مطالبة صالحة، فستقوم Xiaomi إما (1) بإصلاح المنتج دون مقابل، أو (2) استبدال المنتج، أو (3) رد المنتج، ولا يتضمن ذلك التكاليف المحتملة للشحن.

3. كيفية الحصول على خدمة الضمان

للحصول على خدمة الضمان، يجب عليك تسليم المنتج، في عبوته الأصلية أو عبوة مماثلة توفر درجة متساوية من حماية المنتج، إلى العنوان المحدد بواسطة Xiaomi. باستثناء الحد الذي يحظره القانون المعمول به، قد تتطلب منك Xiaomi تقديم أدلة أو دليل على الشراء و / أو الامتثال لمتطلبات التسجيل قبل الحصول على خدمة الضمان.

4. الاستثناءات والقيود

ما لم ينص على خلاف ذلك من قبل Xiaomi، ينطبق هذا الضمان المحدود فقط على المنتج الذي تم تصنيعه من قبل أو من أجل Xiaomi ويمكن التعرف عليه من خلال العلامات التجارية أو الاسم التجاري أو شعار "Xiaomi" أو "Mi".

لا ينطبق الضمان المحدود على أي (أ) ضرر ناتج عن أفعال الطبيعة، على سبيل المثال، ضربات البرق أو الأعاصير أو الفيضانات أو الحريق أو الزلازل أو أي أسباب خارجية أخرى؛ (ب) الإهمال؛ (ج) الاستخدام التجاري؛ (د) تعديلات على أي جزء من المنتج؛ (هـ) الضرر الناجم عن الاستخدام مع منتجات غير Xiaomi؛ (و) الضرر الناجم عن حادث أو سوء استخدام أو سوء؛ (ز) الأضرار الناجمة عن تشغيل المنتج خارج الاستخدامات المسموح بها أو المقصودة التي حددتها Xiaomi أو باستخدام مصدر طاقة أو جهد غير مناسب؛ أو (ح) الأضرار الناجمة عن الخدمة (بما في ذلك الترقيات والتوسعات) التي يقوم بها أي شخص غير ممثل لشركة Xiaomi.

تقع على عاتقك مسؤولية الاحتفاظ بنسخة احتياطية من أي بيانات أو برامج أو مواد أخرى ربما تكون قد قمت بتخزينها أو حفظها على المنتج. من المرجح أن البيانات أو البرامج أو المواد الأخرى الموجودة في الجهاز سوف تُفقد أو تتم إعادة تنسيقها أثناء عملية الصيانة، ولا تتحمل Xiaomi مسؤولية هذا الضرر أو الفقدان.

لا يجوز لأي موزع أو وكيل أو موظف لدى Xiaomi إجراء أي تعديل أو تمديد أو إضافة لهذا الضمان المحدود. إذا اعتبر أي شرط غير قانوني أو غير قابل للتنفيذ، فإن قانونية أو قابلية تطبيق الشروط المتبقية لن تتأثر أو تقل فاعليتها.

باستثناء ما تحظره القوانين أو ما تعهدت به Xiaomi، تقتصر خدمات ما بعد البيع على بلد أو منطقة الشراء الأصلي.

لا تشمل الضمانات الحالية المنتجات التي لم تستورد و / أو لم يتم تصنيعها على النحو المطلوب من قبل شركة Xiaomi و / أو لم يتم الحصول عليها من شركة Xiaomi أو بائع رسمي تابع لها. وفقًا للقانون المعمول به، قد تستفيد من ضمانات بائع التجزئة غير الرسمي الذي باع المنتج. لذلك، تناشدك شركة Xiaomi بالاتصال ببائع التجزئة الذي اشتريت منه المنتج.

لا تنطبق الضمانات الحالية في هونغ كونغ وتايوان.

5. الضمانات الضمنية

باستثناء الحد الذي يحظره القانون المعمول به، فإن جميع الضمانات الضمنية (بما في ذلك الضمانات الخاصة بالتسويق والصلاحية لغرض معين) ستكون محدودة المدة حتى الحد الأقصى لمدة هذا الضمان المحدود. لا تسمح بعض السلطات القضائية بفرض قيود على مدة الضمان الضمني، لذلك لن يتم تطبيق القيود المذكورة أعلاه في هذه الحالات.

6. الحد من الأضرار

باستثناء الحد الذي يحظره القانون المعمول به، لن تكون Xiaomi مسؤولة عن أي أضرار ناجمة عن حوادث أو أضرار غير مباشرة أو خاصة أو تبعية، بما في ذلك على سبيل المثال لا الحصر، خسارة الأرباح أو الإيرادات أو البيانات، أو الأضرار الناتجة عن أي خرق صريح أو ضمني. الضمان أو الشرط، أو تحت أي نظرية قانونية أخرى، حتى لو تم إبلاغ Xiaomi بإمكانية حدوث مثل هذه الأضرار. لا تسمح بعض السلطات القضائية باستثناء أو تقييد الأضرار الخاصة أو غير المباشرة أو التبعية، لذلك قد لا ينطبق عليك التقييد أو الاستثناء الوارد أعلاه.

7. جهات اتصال Xiaomi

بالنسبة للعملاء، يرجى زيارة الموقع الإلكتروني: https://www.mi.com/global/support/warranty

يمكن أن يكون الشخص المسؤول عن خدمة ما بعد البيع أي شخص في شبكة الخدمات المعتمدة لشركة Xiaomi أو الموزعين المعتمدين لشركة Xiaomi أو البائع النهائي الذي قام ببيع المنتجات لك. إذا كنت في شك، فيرجى الاتصال بالشخص المعني، حيث قد تحدده Xiaomi.

הוראות בטיחות

מוצר זה מיועד לשימוש ביתי בלבד. יש לקרוא מדריך זה בקפידה לפני השימוש ולשמור אותו לסיוע בעתיד.

- במכשיר זה יכולים להשתמש ילדים מגיל 8 שנים ומעלה ואנשים בעלי יכולות פיזיות, חושיות ונפשיות מוגבלות או חסרי ניסיון וידע, וזאת תחת פיקוח או לאחר מתן הוראות בנוגע לשימוש במכשיר באופן בטוח והבנת הסכנות הכרוכות בכך. אין לתת לילדים לשחק במכשיר. פעולות הניקוי והתחזוקה על ידי המשתמש לא יבוצעו על ידי ילדים ללא פיקוח.
- מכשיר זה כולל סוללות שניתנות להחלפה על ידי אדם מיומן בלבד.
- אין לחשוף את המכשיר או הסוללה לטמפרטורות מוגזמות.
- יש לשים לב לסיכון לקצר בהדקים של המכשיר המופעל באמצעות סוללה או לקצר בסוללה, עקב חפצים העשויים מתכת.
- אין לגעת בתקע או בחלק כלשהו של שואב האבק בידיים רטובות.
- שואב אבק זה מיועד לשימוש בתוך הבית בלבד. אין להשתמש בו או להתקין אותו בסביבות חיצוניות, תעשייתיות או מסחריות. אין להשתמש בתחנת הבסיס בסביבות לחות כגון חדרי אמבטיה.
- עלולה להיווצר סכנה אם המכשיר עובר מעל כבל החשמל.
- יש להוציא את התקע מהשקע לפני ניקוי המכשיר או תחזוקתו.
- כדי לצמצם את הסיכון לשרפה, פיצוץ או פציעה אישית, יש לוודא לפני השימוש שספק החשמל אינו פגום. אין להשתמש בשואב האבק אם ספק החשמל פגום.
- אין לטבול את שואב האבק או את עמדת הטעינה עם הניקוי העצמי במים או בנוזלים אחרים לצורך ניקוי.
- יש לנקות את מכל המים המלוכלכים בזמן כדי להימנע מירידה ביניקה ומחימום יתר של המנוע שנגרמים עקב חסימה. אחרת, עלולה להיות לכך השפעה על משך חיי השירות של שואב האבק.
- אין להשתמש בשואב האבק אם גלגלת מוט המברשות, מכל המים המלוכלכים והמסנן אינם מותקנים במקומם.
- יש להקפיד על כיבוי שואב האבק לפני ניקוי או החלפה של גלגלת מוט המברשות.
- אין להשתמש בשואב האבק לניקוי בנזין ונוזלים דליקים או נפיצים אחרים, וגם לא תמיסות רעילות כגון אקונומיקה כלורית, אמוניה ופותחי סתימות.
- אין להשתמש בשואב האבק לניקוי טונר המשמש במדפסות לייזר או במכונות צילום, כדי למנוע שרפה או פיצוצים.
- אין להשתמש בשואב האבק להרמת חומרים מעשנים או בוערים כגון פחם, בדלי סיגריות או גפרורים.
- אין להשתמש בשואב האבק להרמת עצמים חדים או קשים שעלולים לפגוע בשואב האבק, כגון זכוכית, מסמרים, ברגים או מטבעות.
- אין להשתמש בשואב האבק לניקוי כתמים של חומרים סמיכים שמנוניים, דבקים חזקים או צבעים, כגון משחת נעליים, צבע ופיגמנטים.
- יש להרחיק בגדים רפויים וחלקי גוף, כגון שערות ואצבעות, מהפתחים והחלקים הנעים של שואב האבק.
- אין להכניס עצמים כלשהם לפתחי שואב האבק, ואין להשתמש בו כאשר פתח כלשהו שלו חסום. יש להקפיד שאבק, מוך, שיער ופריטים אחרים לא יצמצמו את זרימת האוויר.
- אין לנער את שואב האבק מעלה ומטה ואין להכות עליו בחוזקה, כדי למנוע זרימה של מים מלוכלכים לתוך המנוע.
- אין להרים או להזיז את שואב האבק בזמן פעולת המנוע, ואין להטות אותו על הצד או להשכיבו, כדי למנוע כניסת מים מלוכלכים למנוע.
- אין להשעין את שואב האבק על עצמים לא יציבים כגון כיסאות או שולחנות, כי הוא עלול ליפול ולגרום לנזק או פציעה.
- אין לטעון או לאחסן את שואב האבק בקרבת מקורות חום או אזורים לחים, כגון ליד רדיאטור, במטבח או בחדר אמבטיה.
- יש להשתמש רק בחלפים שאושרו על-ידי Xiaomi.
- אין לתקן את שואב האבק באופן עצמאי כאשר הוא מתקלקל או כשיש בו תקלות כגון זליגת חשמל, חימום יתר של המנוע, צלילים משונים, חימום יתר של גוף המכשיר, ריחות לא נעימים או יניקה חלשה.
- אם המטען או הסוללה נפגמים, הם חייבים להיות מוחלפים עם רכיב מקורי הנרכש מהיצרן או ממחלקת השירות לאחר מכירה.
- יש להרחיק את מברשת הניקוי מהישג ידם של ילדים.
- נא לנקוט במשנה זהירות בעת שימוש בשואב האבק לניקוי מדרגות.
- אזהרת סכנת שריפה: אין להוסיף כל סוג של בושם למסנן שואב האבק. סוגי מוצרים אלו ידועים כמכילים כימיקלים דליקים שעלולים לגרום לשואב האבק לעלות באש.
- יש לעקוב בקפידה אחר ההוראות במדריך למשתמש זה על מנת להטעין את שואב האבק בטמפרטורת סביבה בין 6°C ל-40°C. טעינה לא נאותה עלולה לגרום לנזק לסוללה.
- יש לעקוב בקפידה אחר ההוראות במדריך למשתמש זה בעת שימוש בשואב האבק. המשתמשים יהיו אחראים לכל אובדן או נזק שייגרמו כתוצאה משימוש בלתי-הולם בשואב האבק.
- אזהרה: יש להשתמש רק ביחידת אספקת החשמל המסופקת עם מכשיר זה.
- אזהרה: לצורך טעינת הסוללה, יש להשתמש ביחידת אספקת המתח הנשלפת בלבד המסופקת עם המכשיר.
- יש להשתמש ביחידת אספקת החשמל BLJ15WJ260050P-V בלבד.

מידע על תאימות רגולטורית

הצהרת תאימות של האיחוד האירופי

אנו, Beijing Shunzao Technology Co., Ltd., מכרזים בזאת כי ציוד זה תואם לדירקטיבות החלות ולתקנים האירופאים, ולעדכונים שלהם. הטקסט המלא של הצהרת התאימות של האיחוד האירופי זמין בכתובת האינטרנט הבאה: http://www.mi.com/global/service/support/declaration.html

מידע על השלכה ומחזור לפי WEEE

כל המוצרים הנושאים סמל זה הם פסולת אלקטרונית וציוד אלקטרוני (waste electrical and electronic equipment - WEEE לפי דירקטיבה 2012/19/EU) שאין לערבבה עם פסולת ביתית לא ממוינת. במקום זאת, יש להגן על בריאות האדם ועל הסביבה על ידי מסירת הפסולת לנקודת איסוף ייעודית למחזור פסולת אלקטרונית וציוד אלקטרוני, שנקבעה על ידי הממשלה או הרשויות המקומיות. השלכה ומחזור נכונים יסייעו במניעת ההשלכות השליליות הפוטנציאליות על הסביבה ועל בריאות האדם. לקבלת מידע נוסף על המיקום ועל התנאים וההתניות של נקודות איסוף אלה, פנה למתקין או לרשויות המקומיות.

רשימת אביזרים

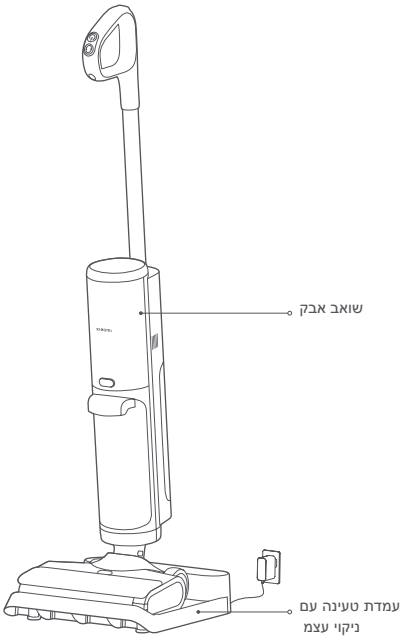

אביזרים מותקנים מראש בשואב האבק

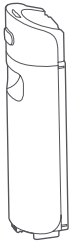

מכל המים הנקיים

מכל המים המלוכלכים

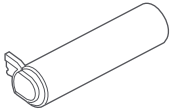

גלגלת מוט מברשות

כיסוי גלגלת מוט המברשות

מסנן

אביזרים להתקנה על עמדת הטעינה עם הניקוי העצמי

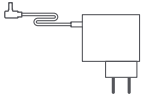

ספק חשמל

אביזרים אחרים

ידית

מברשת ניקוי
(לחץ על הלחצן, ובו זמנית סובב את החותך כדי למשוך אותה החוצה.)

הערה: איורי המוצר, האביזרים וממשק המשתמש במדריך למשתמש הם לצורכי התייחסות בלבד. המוצר והפעולות בפועל עשויים להשתנות עקב שיפורים שבוצעו במוצר.

שואב אבק

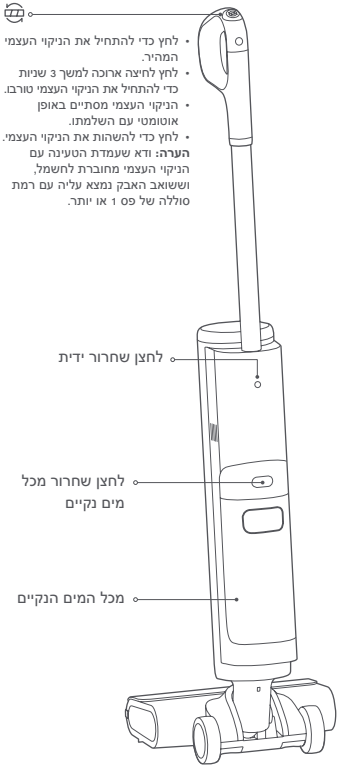

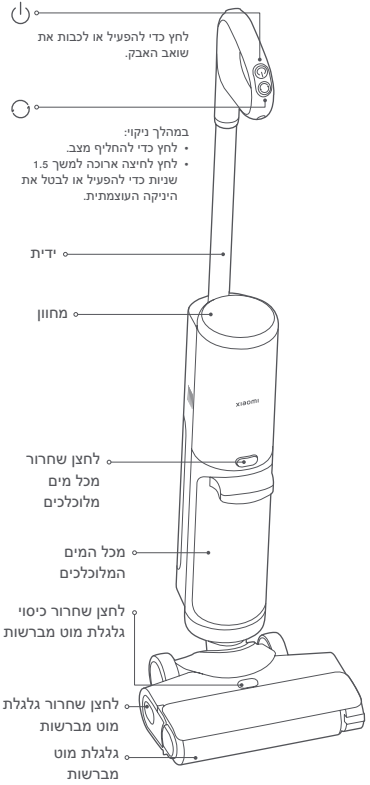

מחוון

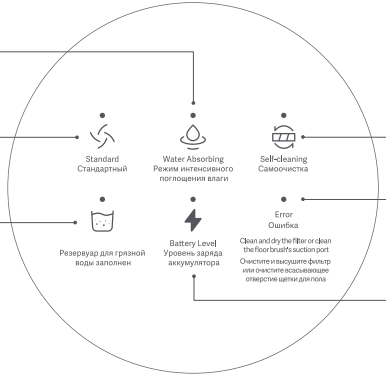

תיאור מחוון רמת הטעינה של הסוללה:

הבהוב איטי: בטעינה

כתום: רמת הטעינה של הסוללה < 15%

ירוק: רמת הטעינה של הסוללה ≤ 15%

הערה: פונקציית הניקוי העצמי תפעל רק כאשר שואב האבק מחובר לעמדת הטעינה עם הניקוי העצמי, ומחוון רמת הטעינה של הסוללה ירוק.

עמדת טעינה עם ניקוי עצמי

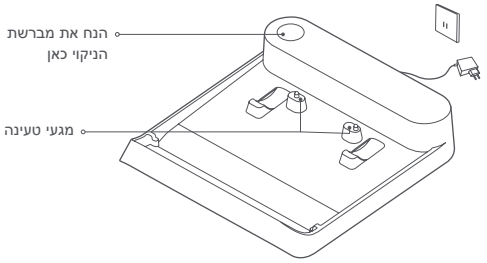

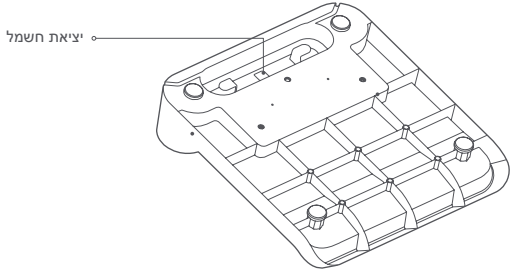

מכל המים הנקיים

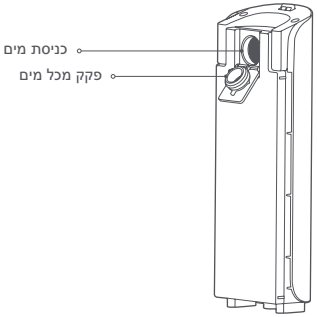

מכל המים המלוכלכים

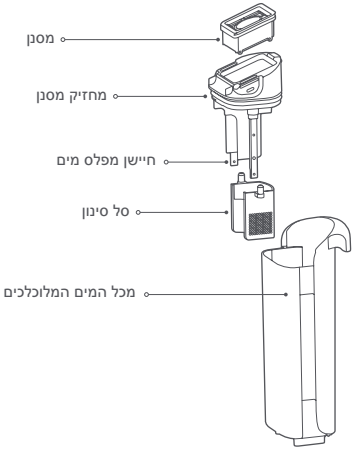

כיצד להתקין

התקנת הידית

הכנס את הידית אל שואב האבק. הידית מותקנת בהישמע "קליק".

זהירות: ודא שהידית מהודקת במקומה לאחר ההתקנה.

הסרת הידית

השתמש בכלי לא חד, כגון צ'ופסטיק, כדי ללחוץ על לחצן שחרור הידית שבגב שואב האבק ולהחזיק אותו, ובו-זמנית למשוך את הידית למעלה בצורה אנכית.

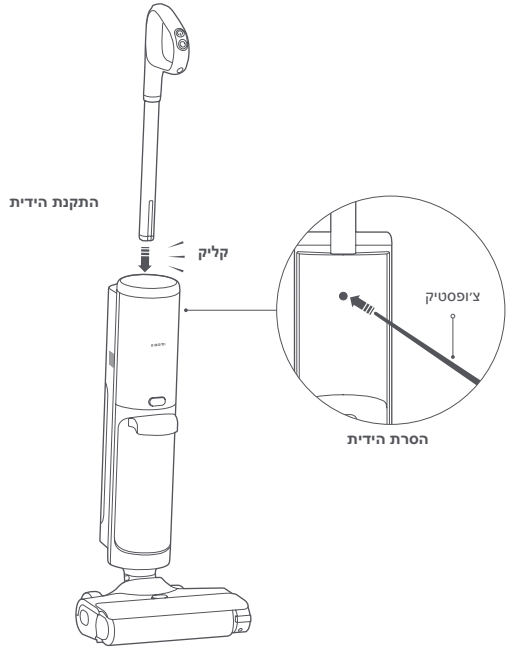

התקנת עמדת הטעינה עם הניקוי העצמי

1. חיבור לספק החשמל

חבר את ספק החשמל ליציאת החשמל שבתחתית עמדת הטעינה עם הניקוי העצמי, ולאחר מכן לפף את יתרת כבל החשמל ואחסן אותו.

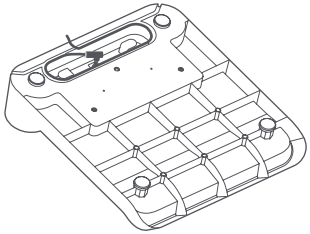

2. חיבור לחשמל

מקם את עמדת הטעינה עם הניקוי העצמי על רצפה שטוחה, וחבר את ספק החשמל לשקע חשמל העונה על הדרישות לחיבור לחשמל.

הערה: אין להניח את עמדת הטעינה עם הניקוי העצמי בקרבת מקורות חום או באזורים לחים, כגון ליד רדיאטור, במטבח או בחדר אמבטיה.

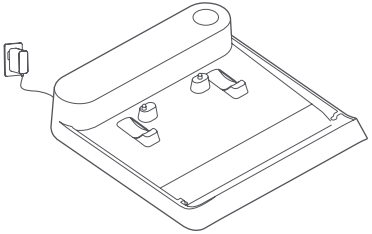

3. אחסון מברשת הניקוי

אחסן את מברשת הניקוי בעמדת הטעינה עם הניקיון העצמי כפי שמוצג באיור.

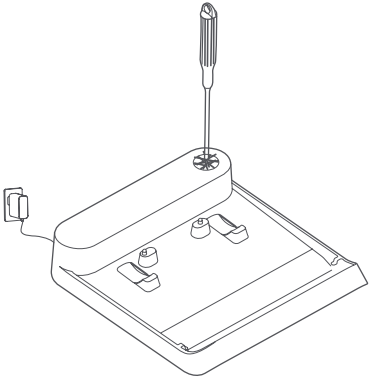

בטעינה

לאחר חיבור עמדת הטעינה עם הניקוי העצמי לחשמל, יישר את מגעי הטעינה שבתחתית מברשת הרצפה של שואב האבק עם מגעי הטעינה של העמדה. שואב האבק יתחיל להיטען בהישמע "ביפ".

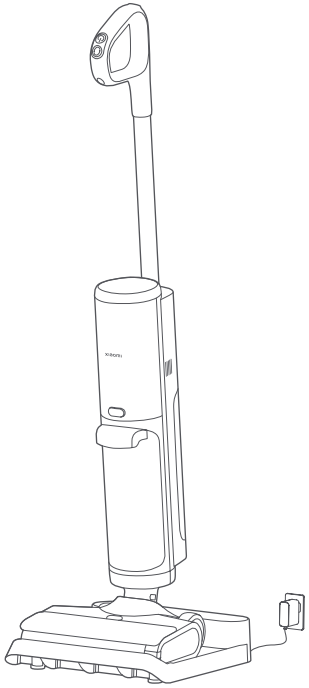

הערה: יש לטעון באופן מלא את שואב האבק לפני השימוש הראשון ולאחר כל שימוש. זמן הטעינה הכולל הוא בערך 5 שעות.

כיצד להשתמש

הוספת מים

1. לחץ על לחצן שחרור מכל המים הנקיים, ובו-זמנית שלוף החוצה את המכל.

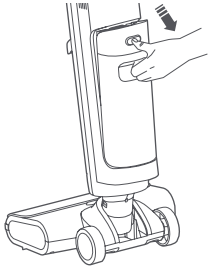

2. פתח את פקק מכל המים הנקיים, מלא באיטיות את המכל במים נקיים, והחזר את הפקק למקומו. לאחר מכן התקן בחזרה את מכל המים הנקיים בשואב האבק. הוא נעול במקומו בהישמע "קליק".

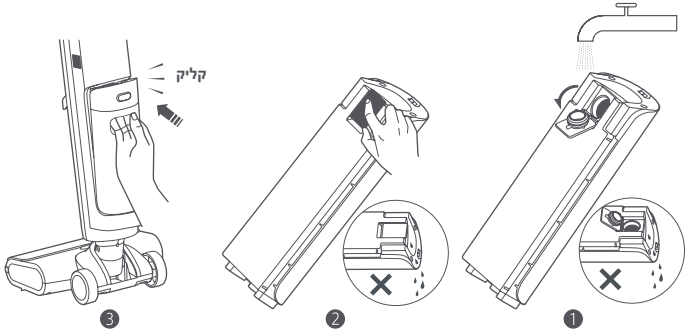

הערות:

- אין להניח את מכל המים הנקיים בצורה שטוחה במהלך הוספת מים או אחריה. אין להטות את המכל לאחר מילויו, כדי למנוע את הצפת המים.
- אין להוסיף מים חמים או חומרי ניקוי וחומרי חיטוי לא מקוריים, אחרת שואב האבק עלול להינזק.

הפעלה

- הוצא את שואב האבק מעמדת הטעינה עם הניקוי העצמי, דרוך ברגל אחת על מברשת הרצפה, ומשוך לאחור את הידית כדי להטות את שואב האבק.
- לחץ על הלחצן ⏻ כדי להפעיל את שואב האבק.

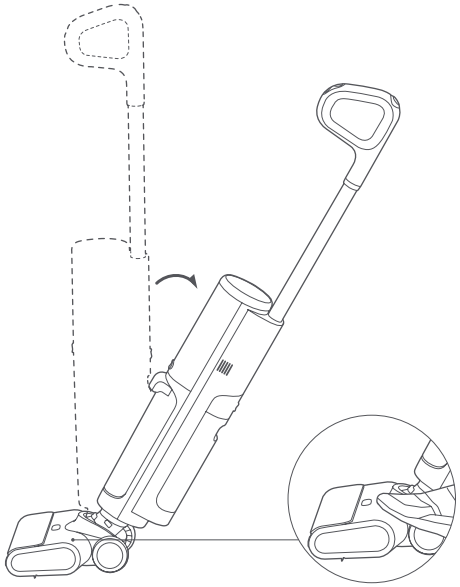

מעבר בין מצבים

- לחץ על הלחצן ○ כדי לעבור בין מצב רגיל למצב ספיגת מים.
- במהלך הניקוי, לחץ והחזק את הלחצן ○ למשך 1.5 שניות כדי להפעיל או לבטל את היניקה העוצמתית.

״ מצב רגיל	**״ מצב ספיגת מים**
ניקוי כתמים יומיומיים	ניקוי כתמי מים וספיגת מים מהירה (לא לשאיבת אבק)

השהייה/כיבוי

כאשר שואב האבק פועל, דרוך על מברשת הרצפה שלו ברגל אחת כדי להחזיק אותו זקוף להשהיית הניקוי, או לחץ על הלחצן ⏻ כדי לכבות אותו. כדי למנוע שאריות מים מלוכלכים, שואב האבק ימשיך לפעול במשך מספר שניות לפני שהוא יכבה. הנח את שואב האבק חזרה בעמדת הטעינה עם הניקוי העצמי לאחר שהפסיק לחלוטין את פעולתו.

הערות:

- לכלוך עלול ליפול החוצה אם מברשת הרצפה מתנתקת מהקרקע כאשר שואב האבק חוצה את סף הדלת, וזה נורמלי.
- החזר בצורה נכונה את שואב האבק אל עמדת הטעינה עם הניקוי העצמי לאחר השימוש, כדי למנוע התהפכות של שואב האבק עקב הנחתו שלא כהלכה.
- אין להרים את שואב האבק באופן אנכי כמתואר באיור, כדי למנוע נזילת מים מלוכלכים החוצה.

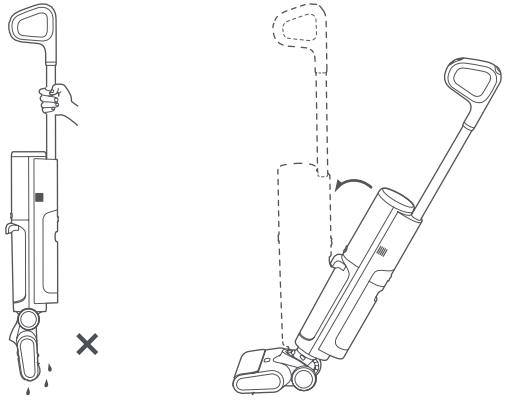

כאשר שואב האבק מושהה או כבוי, משוך את הידית לאחור כדי לקחת את שואב האבק אל עמדת הטעינה עם הניקוי העצמי בעזרת הגלגלים. לאחר מכן הנח את שואב האבק על עמדת הטעינה לאחסון, טעינה וניקוי עצמי.

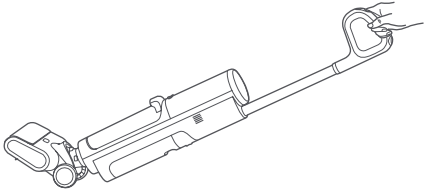

תרחישי שימוש

ניתן להשתמש בשואב האבק כדי לנקות סוגים שונים של רצפות קשיחות, כגון עץ, אריחים ושיש.

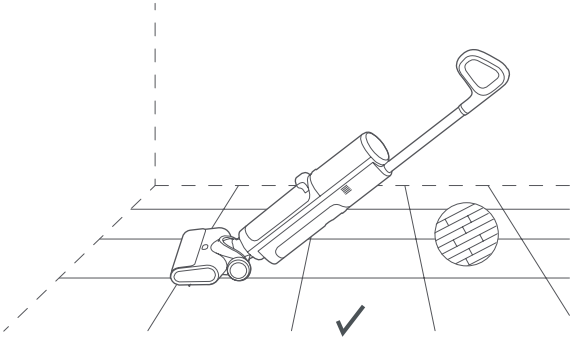

זהירות: אין להשתמש בשואב האבק על משטחי בד, כגון שטיחים ושמיכות.

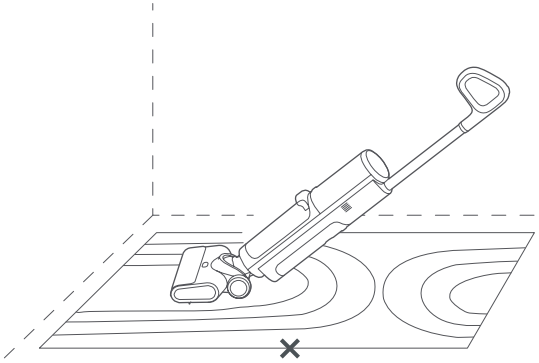

זהירות: אין להטות את שואב האבק קדימה או להשכיבו בזמן שהוא פועל, אחרת מים מלוכלכים עלולים לנזול לתוך שואב האבק ולגרום נזק.

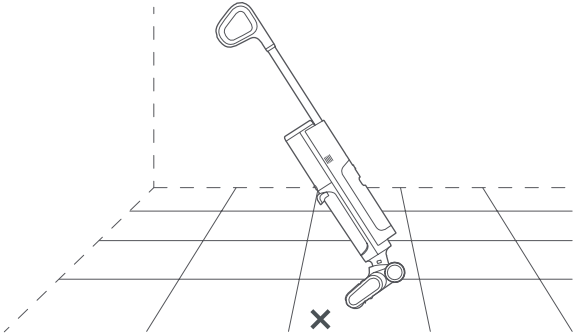

זהירות: אין להטות את שואב האבק ביותר מ-140°, כדי למנוע דליפת מים.

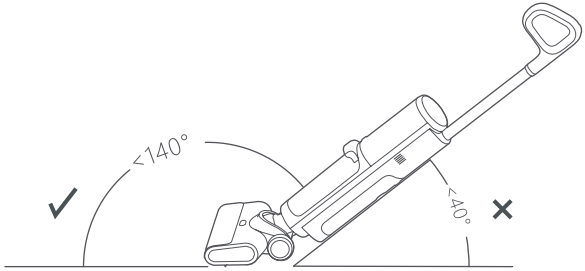

ניקוי עצמי

- בזמן ששואב האבק נטען ומחוון רמת הטעינה של הסוללה ירוק, לחץ על הלחצן כדי להתחיל את הניקוי העצמי המהיר, או לחץ והחזק אותו למשך 3 שניות כדי להתחיל את הניקוי העצמי טורבו.
- לחץ על הלחצן או על הלחצן כדי להפסיק את הניקוי העצמי.
- הניקוי העצמי המהיר אורך כ-2 דקות, והניקוי העצמי טורבו אורך כ-4 דקות. הניקוי העצמי מסתיים באופן אוטומטי עם השלמתו.

הערות:

- מומלץ לבצע ניקוי עצמי לאחר כל שימוש.
- נקה בזמן את מכל המים המלוכלכים לאחר הניקוי העצמי, כדי למנוע ריחות.
- במהלך ניקוי עצמי, גלגלת מוט המברשות יתייבש במהירות גבוהה באופן אוטומטי. עם זאת, עדיין מומלץ לנקות היטב ולייבש באוויר את גלגלת מוט המברשות לאחר כל ניקוי עצמי כדי למנוע ריחות כלשהם.
- מומלץ לנקות באופן סדיר את החלקים שלא ניתן לנקות בניקוי עצמי, כגון כיסוי גלגלת מוט המברשות והחלקים מסביב ליציאת היניקה.

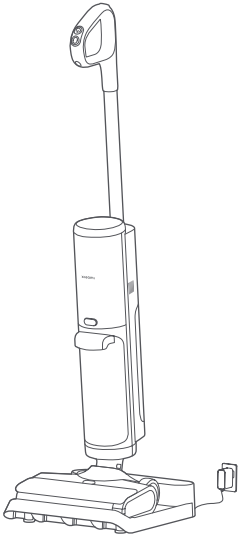

טיפול ותחזוקה

זהירות: יש לנקות ולתחזק את הרכיבים הרלוונטיים כאשר שואב האבק מושהה במצב זקוף או כבוי.

תדירות תחזוקה

רכיב	תדירות תחזוקה מומלצת
רכיבי מכל המים המלוכלכים (לרבות מכל המים המלוכלכים, חיישן מפלס המים וסל הסינון)	יש לנקות לאחר כל שימוש.
צנרת מים מלוכלכים	יש לנקות לאחר כל שימוש.
מברשת רצפה	יש לנקות פעם בשבוע, בהתאם לרמת הלכלוך.
גלגלת מוט מברשות	יש צורך בניקוי עצמי לאחר כל שימוש.
מסנן	יש לנקות פעם בשבוע.
עמדת טעינה עם ניקוי עצמי	יש לנקות פעם בשבוע.

תדירות החלפה

הערה: תדירויות ההחלפה המומלצות הבאות הן לסימוכין בלבד. יש להחליף מיד חלקים שניזוקו.

רכיב	תדירות תחזוקה מומלצת
גלגלת מוט מברשות	3~6 חודשים
מסנן	3~6 חודשים

ניקוי מכל המים המלוכלכים ורכיביו

1. לחץ על לחצן שחרור מכל המים המלוכלכים, ובו-זמנית שלוף החוצה את המכל.

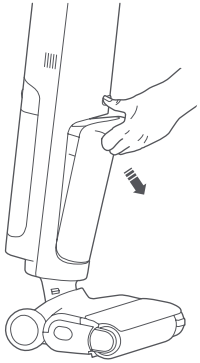

2. משוך כלפי מעלה את מחזיק המסנן בחלק העליון של מכל המים המלוכלכים כדי להסירו, ולאחר מכן רוקן את המכל.

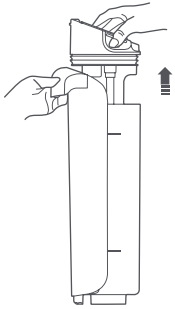

3. הסר את המסנן ממחזיק המסנן, ולאחר מכן שטוף את מכל המים המלוכלכים, את המסנן, את חיישן מפלס המים על מחזיק המסנן ואת סל הסינון עד שיהיו נקיים.

הערות:

- ניתן להשתמש במברשת הניקוי כדי לסייע בניקוי.
- מומלץ לפתוח את הכיסוי שבתחתית המסנן כדי לנקות אותו היטב ולייבש אותו באוויר לאחר הניקוי, למניעת ריחות כלשהם.
- נקה את חיישן מפלס המים בתדירות גבוהה כדי להימנע מהשפעה של כתמים הדבוקים לחיישן על דיוק הגילוי.

4. התקן מחדש את המסנן ואת סל הסינון על מחזיק המסנן, והכנס את מחזיק המסנן לתוך מכל המים המלוכלכים. לאחר מכן, התקן את מכל המים המלוכלכים בשואב האבק. המכל נעול במקומו בהישמע "קליק".

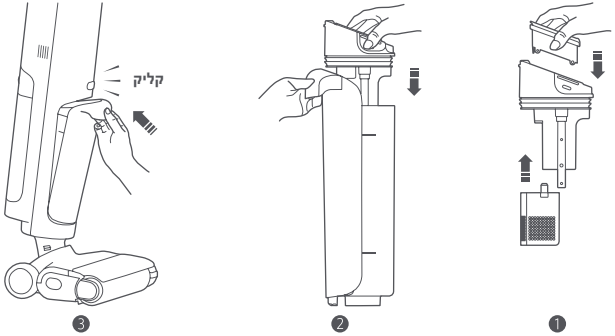

ניקוי מברשת הרצפה

1. לחץ על לחצן שחרור כיסוי גלגלת מוט המברשות כדי להסיר את כיסוי גלגלת מוט המברשות.
הערה: אין להסיר את גלגלת מוט המברשות בזמן ששואב האבק נמצא על עמדת הטעינה עם הניקיון העצמי.

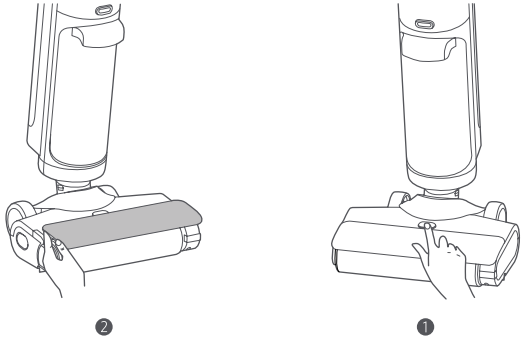

2. לחץ על לחצן שחרור גלגלת מוט המברשות, ומשוך החוצה את גלגלת מוט המברשות כפי שמוצג באיור.

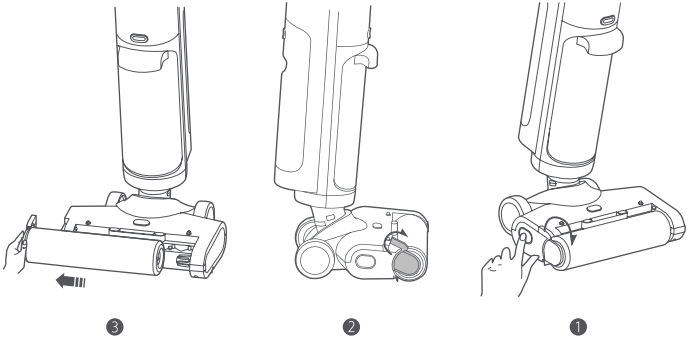

3. לחץ על הלחצן, ובו זמנית סובב את החותך כדי למשוך אותה החוצה. לאחר מכן, השתמש בחותך כדי לחתוך את השיער שהסתבך בגלגלת מוט המברשות ובמברשת הרצפה.

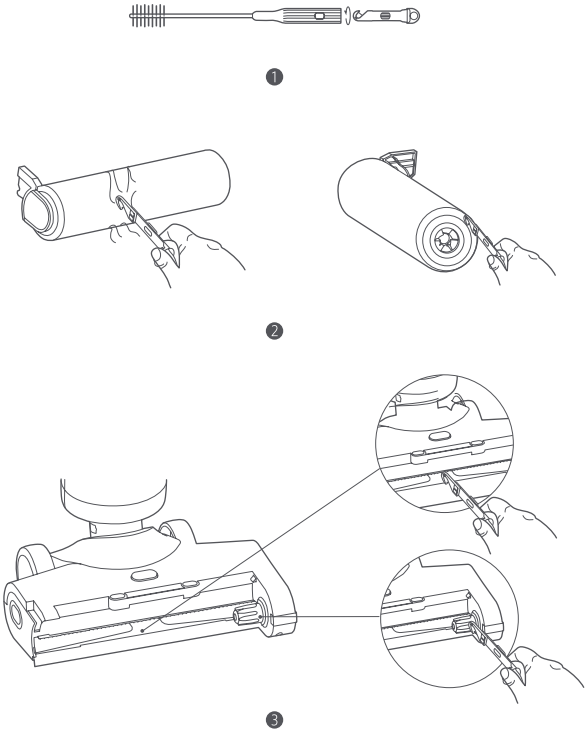

4. השתמש במי ברז כדי לשטוף את גלגלת מוט המברשות ואת הכיסוי שלה עד שיהיו נקיים, וייבש באוויר את גלגלת מוט המברשות כדי למנוע ריחות.
הערה: אין לחשוף את גלגלת מוט המברשות לאור שמש ישיר.

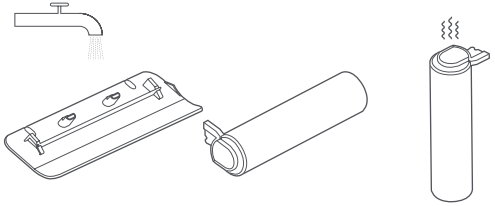

5. יש להשתמש במטלית יבשה או במגבות נייר כדי להוציא את השערות, הלכלוך והעצמים הזרים החוסמים את יציאת היניקה.
זהירות:
- אין לשטוף את מברשת הרצפה ישירות.
- כדי למנוע כל פציעה, יש להתרחק מהחלק המשונן במהלך הניקוי.

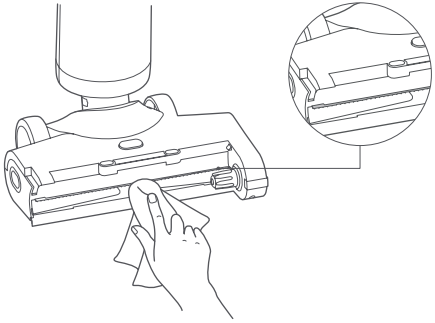

6. החזר את גלגלת מוט המברשות ואת הכיסוי שלה למקומם לפי הסדר. בעת החזרת כיסוי גלגלת מוט המברשות, יישר אותו במצב ההרכבה, והוא יינעל במקומו בהישמע "קליק".

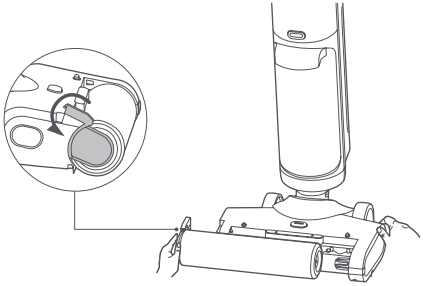

1

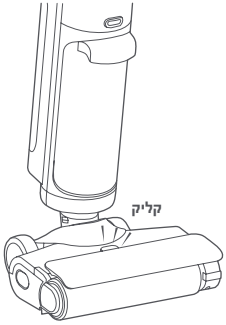

2

ניקוי צנרת המים המלוכלכים

הסר את מכל המים המלוכלכים, ונקה את צנרת המים המלוכלכים בעזרת מברשת הניקוי כפי שמוצג באיור.

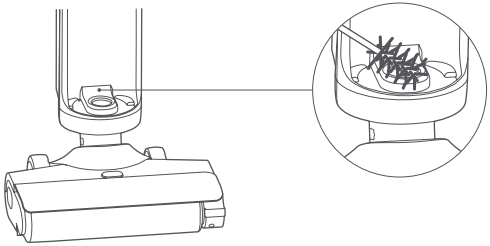

ניקוי עמדת הטעינה עם הניקוי העצמי

השתמש במטלית יבשה או במגבות נייר לניקוי האבק מעמדת הטעינה עם הניקוי העצמי.
הערה: אין לשטוף את עמדת הטעינה עם הניקוי העצמי ישירות במים כדי למנוע קצרים.

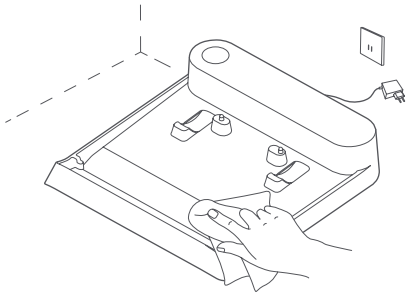

פתרון בעיות

כאשר שואב האבק פועל באופן שאינו כהלכה, הוא יציג הודעת שגיאה באמצעות מחוון וצפצופים. עיין בטבלה שלהלן או סרוק את קוד ה-QR שעל שואב האבק כדי למצוא את הפתרון. אם הבעיה נמשכת על אף הפתרונות, צור קשר עם צוות השירות לאחר מכירה בזמן.

מחוון	צפצוף	פתרון
מכל המים המלוכלכים מלא	צפצוף שלוש פעמים	נקה את מכל המים המלוכלכים, והחזר אותו למקומו.
שגיאה	צפצוף שלוש פעמים	בדוק אם קיימות סתימות ביציאת היניקה של מברשת הרצפה, בצנרת המים המלוכלכים, במסנן או את בסל הסינון, ונקה אותם.

בעיה נפוצה

בעיה נפוצה	גורם אפשרי	פתרון
שואב האבק לא עובד.	הסוללה ריקה.	טען באופן מלא את שואב האבק לפני השימוש.
	לסוללה יש הגנה מפני התחממות יתר.	נסה שוב לאחר שטמפרטורת הסוללה תחזור להיות תקינה.
	מכל המים המלוכלכים מלא.	נקה את מכל המים המלוכלכים, והחזר אותו למקומו.
	המסנן או סל הסינון סתומים.	נקה את המסנן ואת סל הסינון לפני השימוש.
	יציאת היניקה של מברשת הרצפה או של צנרת המים המלוכלכים חסומה.	נקה את יציאת היניקה של מברשת הרצפה ושל צנרת המים המלוכלכים.
	גלגלת מוט המברשות הסתבכה בעצמים זרים.	נקה את גלגלת מוט המברשות.
שואב האבק לא יכול למחזר את המים המלוכלכים כהלכה.	המסנן לא מותקן.	התקן את המסנן לפני השימוש.
	המסנן או סל הסינון סתומים.	נקה את המסנן ואת סל הסינון לפני השימוש.

בעיה נפוצה	גורם אפשרי	פתרון
מופעלת התראת שווא של מכל המים המלוכלכים מלא.	חיישן מפלס המים מלוכלך.	נקה את חיישן מפלס המים.
לא ניתן לטעון את שואב האבק.	עמדת הטעינה עם הניקוי העצמי אינה מחוברת לחשמל.	השתמש בספק החשמל המקורי כדי להטעין את עמדת הטעינה עם הניקוי העצמי.
	ספק החשמל שבשימוש אינו מקורי.	השתמש בספק חשמל מקורי.
שואב האבק לא יכול לבצע ניקוי עצמי.	מכל המים המלוכלכים מלא.	נקה את מכל המים המלוכלכים, והחזר אותו למקומו.
	הסוללה חלשה או ריקה.	בצע ניקוי עצמי כאשר רמת הטעינה של הסוללה מספקת.
	עמדת הטעינה עם הניקוי העצמי אינה מחוברת לחשמל.	השתמש בספק החשמל המקורי כדי להטעין את עמדת הטעינה עם הניקוי העצמי.

מפרטים

שואב אבק רטוב יבש Xiaomi Truclean W20			
שם	שואב אבק רטוב ויבש	**דגם**	C305HW
מתח נקוב	21.6 וולט ⎓	**כוח נקוב**	200 וואט
מתח טעינה	26.0 וולט ⎓	**משקל נקי**	4.2 ק"ג
צריכת חשמל	מצב כבוי: ≤0.5 וואט	**הגיע הזמן להיכנס למצב**	מצב כבוי: ≥20 דקות
עמדת טעינה עם ניקוי עצמי			
שם	עמדת טעינה	**דגם**	C305HW-JZ
פלט נקוב	26.0 וולט ⎓ 0.5 אמפר	**הספק נקוב**	26.0 וולט ⎓ 0.5 אמפר
משקל נקי	0.55 ק"ג		
ספק חשמל			
יצרן	Zhongshan Baolijin Electronic Co., Ltd.		
דגם	BLJ15WJ260050P-V	**יעילות ממוצעת בחיבור לחשמל**	85.1%
הספק נקוב	100~240 וולט ~ 50/60 Hz 0.5 אמפר	**יעילות בעומס נמוך (10%)**	73.9%
פלט נקוב	26.0 וולט ⎓ 0.5 אמפר 13.0 וואט	**צריכת חשמל ללא עומס**	0.08 וואט

הודעה בנושא הסביבה

ערכת סוללות ליתיום-יון נטענת של שואב האבק מכילה כימיקלים שעלולים לזהם את הסביבה. לפני השלכת שואב האבק, הסירו את הסוללה והשליכו אותן במתקן המחזור המתאים.
יש להסיר את הסוללה מהמכשיר לפני השלכתו.
יש לנתק את המכשיר מאספקת החשמל בעת הוצאת הסוללה.
יש להשליך את הסוללה באופן בטוח.

זהירות:

- ודא ששואב האבק מנותק מהחשמל ושהסוללות פרוקות לחלוטין לפני הסרתן.
- יש לקחת את הסוללות המוסרות למתקן המחזור המקצועי בשביל להשליכן כהלכה.
- אין להשאיר את הסוללות בסביבה עם טמפרטורה גבוהה; אחרת הן עלולות להתפוצץ.
- במקרה של נזילה מהסוללה, יש להימנע ממגע עם הנוזל. אם הנוזל נכנס לעיניים, שטוף בהרבה מים, ופנה מיד לקבלת סיוע רפואי.

שלבים להוצאת הסוללה:

1. השתמש בכלי לא חד כדי ללחוץ ולהחזיק את לחצן שחרור הידית שבגב שואב האבק, ובו-זמנית משוך את הידית כלפי מעלה בצורה אנכית.
2. השתמש בכלי לא חד כדי להסיר את מכלול הכיסוי העליון של המחוון.
3. הסר את מכל המים המלוכלכים ואת מכל המים הנקיים.
4. לחץ על לחצן שחרור כיסוי גלגלת מוט המברשות כדי להסיר את כיסוי גלגלת מוט המברשות.
5. לחץ על לחצן שחרור גלגלת מוט המברשות כדי להסיר את גלגלת מוט המברשות.
6. שחרר את הברגים מהחלק התחתון של מברשת הרצפה כדי להסיר את הכיסוי העליון של מברשת הרצפה.
7. השתמש בכלי לא חד כדי להסיר את כיסוי הקיבוע של המחבר, ולאחר מכן הפרד את מברשת הרצפה משואב האבק.
8. שחרר את הברגת הכיסוי התחתון, הכיסוי הקדמי והכיסוי האחורי כדי לפתוח את שואב האבק.
9. שחרר את הברגת כיסוי ערכת הסוללות, ונתק את מכלול הסוללות כדי להסיר את הסוללות.

הודעה בנוגע לאחריות

אחריות זאת מקנה לך זכויות מסוימות וייתכן שיש לך זכויות נוספות בהתאם לחוק בארץ, במחוז או במדינה שלך. אמת, חוק הצרכן בארצות, מחוזות או מדינות מסוימים כרוך בתקופת אחריות מינימלית. XIAOMI אינה מחריגה, מגבילה או משהה זכויות אחרות שלך, אלא כפי שמורשה לפי חוק. כדי להבין את זכויותיך במלואן, אנחנו ממליצים לעיין בחוקי הארץ, המחוז או המדינה שלך.

1. אחריות מוצר מוגבלת

XIAOMI מתחייבת כי המוצרים חפים מליקויים בחומרים ובאופן הכנתם כשמדובר בשימוש רגיל ובשימוש בהתאם למדריך למשתמש הרלוונטי, לאורך תקופת האחריות.

משך הזמן והתנאים הקשורים לסעיפי האחריות המשפטית מצוינים בחוקים המקומיים הרלוונטיים. מידע נוסף על הטבות האחריות לצרכן ניתן למצוא באתר הרשת הרשמי של Xiaomi https://www.mi.com/global/support/warranty.

Xiaomi מתחייבת לרוכש/ת המקורי/ת כי המוצר של Xiaomi יהיה נטול ליקויים בחומרים ובאופן ההכנה כשמדובר בשימוש רגיל ולאורך התקופה המצוינת לעיל.

Xiaomi אינה מבטיחה שלא יחולו הפרעות ושגיאות בהפעלת המוצר.

Xiaomi אינה אחראית לנזקים שנובעים מאי-קיום ההנחיות הקשורות לשימוש במוצר.

2. סעדים

אם יימצא ליקוי בחומרה ותתקבל תביעה תקפה על ידי Xiaomi בתקופת האחריות, (1) Xiaomi תתקן את המוצר ללא תשלום, (2) תחליף את המוצר, או (3) תספק החזר כספי על המוצר, לא כולל עלויות משלוח אפשריות.

3. איך לקבל שירות אחריות

כדי לקבל שירות אחריות, יש לשלוח את המוצר, באריזתו המקורית או באריזה דומה שמגנה על המוצר באותה מידה, אל הכתובת שתציין Xiaomi. ייתכן ש-Xiaomi תדרוש ממך הוכחות עדכניות, הוכחת רכישה ו/או תבקש לעמוד בדרישות הנרשמה לפי קבלת שירות האחריות, למעט ככל שאסור על פי החוק החל.

4. החרגות והגבלות

אלא אם צוין אחרת על ידי Xiaomi, אחריות מוגבלת זאת חלה רק על המוצר שיוצר על ידי Xiaomi או עבורה ושניתן לזהותו לפי סימני מסחר, שם מסחרי אן לוגו "Xiaomi" או "Mi".

האחריות המוגבלת אינה חלה על (א) נזק שנגרם על ידי הטבע או כוח עליון, כמו פגיעות ברק, סופות טורנדו, שיטפונות, שריפה, רעידת אדמה או סיבה חיצונית אחרת; (ב) רשלנות; (ג) שימוש מסחרי; (ד) שינויים או התאמות בכל אחד מחלקי המוצר; (ה) נזק שנגרם משימוש עם מוצרים שאינם של Xiaomi; (ו) נזק שנגרם בתאונה, בשימוש לרעה או בשימוש בלתי-הולם; (ז) נזק שנגרם בהפעלת המוצר שלא בשימושים המותרים או המיועדים שתוארו על ידי Xiaomi או באמצעות אספקת מתח או חשמל בלתי-הולמת; (ח) נזק שנגרם על ידי שירות (כולל שדרוגים והרחבות) שבוצע על ידי כל אדם שאינו נציג של Xiaomi.

באחריותך לגבות את כל הנתונים, התוכנות ושאר החומרים שמאוחסנים או שמורים על גבי המוצר. ייתכן שהנתונים, התוכנה או שאר החומרים שבציוד יאבדו או יפורמטו מחדש בתהליך השירות, ו-Xiaomi אינה אחראית לנזק או אובדן מסוג זה.

שום מפיץ, סוכן או עובד של Xiaomi אינו מורשה לבצע התאמות, הרחבות או תוספות לאחריות מוגבלת זאת. אם נמצא כי אחד מהתנאים אינו חוקי או בלתי-אכיף, חוקיות האכיפה של שאר התנאים לא תושפע או תיפגע.

השירותים לאחר המכירה יוגבלו לארץ או לאזור שבהם בוצעה הרכישה המקורית, למעט כל שנקבע בחוקים או הובטח על ידי Xiaomi.

מוצרים שלא יובאו כראוי ו/או לא יוצרו כראוי על ידי Xiaomi ו/או לא נרכשו כראוי מ-Xiaomi או ממוכר רשמי של Xiaomi, לא יחולו עליהם סעיפי האחריות הנוכחיים. בהתאם לחוק החל, ייתכן שיהיה באפשרותך ליהנות מסעיפי האחריות מהקמעונאי הבלתי-רשמי שמכר את המוצר. לכן, Xiaomi קוראת לך ליצור קשר עם הקמעונאי שממנו רכשת את המוצר.

סעיפי האחריות הנוכחיים אינם חלים בהונג קונג ובטייוואן.

5. סעיפי אחריות משתמעת

לכל סעיפי האחריות המשתמעת (כולל סעיפי אחריות לסחירות ולהתאמה למטרה מסוימת), למעט ככל שאסור לפי החוק החל, יהיה משך זמן מוגבל עד למשל הזמן המרבי של אחריות מוגבלת זאת. בתחומי שיפוט מסוימים אסור להטיל הגבלות על משך האחריות המשתמעת, ולכן ההגבלה לעיל לא תחול בהם.

6. הגבלת נזקים

למעט ככל האסור לפי החוק החל, Xiaomi לא תהיה אחראית לנזקים תאונתיים, לנזקים עקיפים, מיוחדים או תוצאתיים, כולל אך לא רק אובדן רווחים, תשואות או נתונים, נזקים כתוצאה מהפרה של אחריות או תנאי מפורשים או משתמעים, או תחת כל תאוריה משפטית אחרת, גם אם Xiaomi קיבלה דיווח על האפשרות שיחולו נזקים כאלה. בתחומי משפט מסוימים אסור להחריג או להגביל נזקים מיוחדים, עקיפים או תוצאתיים, ולכן אפשר שההגבלה לעיל אינה חלה עליך.

7. אנשי הקשר של XIAOMI

לקוחות מוזמנים לבקר באתר: https://www.mi.com/global/support/warranty

איש הקשר לשירות שלאחר המכירה יהיה כל אדם ברשת השירותים המורשית של Xiaomi, המפיצים המורשים של Xiaomi או הספק הסופי שמכר לך את המוצרים. אם מתעורר ספק כלשהו, יש לפנות אל האדם הרלוונטי ש-Xiaomi תזהה.

Instruções de segurança

Este produto destina-se apenas a uso doméstico. Leia este manual com atenção antes de utilizar o produto e guarde-o para referência futura.

- Este aparelho pode ser utilizado por crianças a partir dos 8 anos de idade e pessoas com capacidades físicas, sensoriais ou mentais reduzidas, ou com falta de experiência ou conhecimento, se as mesmas forem corretamente supervisionadas ou instruídas sobre a utilização do aparelho de forma segura e se compreenderem os riscos envolvidos. As crianças não devem brincar com o aparelho. A limpeza e a manutenção não devem ser executadas por crianças sem supervisão.
- O aparelho inclui baterias que apenas podem ser substituídas por pessoas capacitadas.
- Não exponha o aparelho ou a bateria a temperaturas excessivas.
- Atenção ao risco de curto-circuito dos terminais do aparelho alimentado por bateria ou da bateria com objetos metálicos.
- Não toque na ficha ou em qualquer parte do aspirador com as mãos molhadas.
- Este aspirador destina-se apenas a ser utilizado em ambientes interiores. Não o utilize ou instale no exterior nem em ambientes comerciais ou industriais. Não utilize a estação base em ambientes húmidos, como casas de banho.
- Podem ocorrer danos se o aparelho passar por cima do fio de alimentação.
- A ficha tem de ser removida da tomada antes da tarefa de limpeza ou de manutenção do aparelho.
- Para reduzir o risco de incêndio, explosão ou lesões pessoais, certifique-se de que a fonte de alimentação não está danificada antes de a utilizar. Não utilize o aspirador se a fonte de alimentação estiver danificada.
- Não mergulhe o aspirador ou a estação de carregamento de limpeza automática em água ou outros líquidos para fins de limpeza.
- Limpe atempadamente o reservatório de água suja para evitar a redução da intensidade de aspiração e o sobreaquecimento do motor provocado por obstrução. Caso contrário, o tempo de vida útil do aspirador pode ser afetado.
- Não utilize o aspirador se a escova rotativa, o reservatório de água suja e o filtro não estiverem corretamente instalados.
- Certifique-se de que desliga o aspirador antes de limpar ou substituir a escova rotativa.
- Não utilize o aspirador para limpar gasolina e outros líquidos inflamáveis ou explosivos, ou soluções tóxicas, como cloro, lixívia, amoníaco e soda cáustica.
- Para evitar incêndios ou explosões, não utilize o aspirador para limpar o toner de impressoras e fotocopiadoras a laser.
- Não utilize o aspirador para apanhar materiais fumegantes ou ardentes, como carvão, beatas de cigarro ou fósforos.
- Não utilize o aspirador para apanhar objetos afiados ou duros que danifiquem o aparelho, como vidros, pregos, parafusos ou moedas.
- Não utilize o aspirador para limpar nódoas de substâncias oleosas espessas, adesivos fortes ou corantes, como graxa de sapatos, tintas e pigmentos.
- Mantenha vestuário largo e partes do corpo, como cabelos e dedos, afastados das aberturas e peças móveis do aspirador.
- Não coloque nenhum objeto nas aberturas do aspirador, nem utilize o aspirador com as aberturas obstruídas. Mantenha o aspirador livre de pó, cotão, cabelos ou outras substâncias que reduzam o fluxo de ar.
- Não abane o aspirador para cima e para baixo, nem lhe bata com força para impedir a entrada de água suja no motor.
- Não levante ou mova o aspirador enquanto o motor estiver a funcionar, nem o incline para um lado ou coloque na horizontal para impedir a entrada de água suja no motor.
- Não coloque o aspirador sobre objetos instáveis, como cadeiras ou mesas, uma vez que pode cair e provocar danos ou lesões.
- Não carregue ou armazene o aspirador perto de fontes de calor ou em áreas húmidas, como radiadores, na cozinha ou casa de banho.
- Utilize apenas peças sobresselentes aprovadas pela Xiaomi.
- Não repare o aspirador de forma autónoma quando avariar ou se tiver problemas, como descarga elétrica, sobreaquecimento do motor, sons invulgares, sobreaquecimento da estrutura principal, formação de maus odores ou intensidade de aspiração fraca.
- Se o carregador ou a bateria estiverem danificados, devem ser substituídos por um componente original, adquirido ao fabricante ou ao departamento de serviços de pós-venda.
- Mantenha a escova de limpeza fora do alcance de crianças.
- Tenha cuidado redobrado quando utilizar o aspirador na limpeza de escadas.
- Aviso de perigo de incêndio: não aplique qualquer tipo de fragrância no filtro do aspirador. Este tipo de produtos é conhecido por conter químicos inflamáveis que podem provocar um incêndio no aspirador.
- Siga rigorosamente as instruções neste manual do utilizador para carregar o aspirador a uma temperatura ambiente de 6 °C a 40 °C. O carregamento inadequado poderá resultar em danos na bateria.
- Siga rigorosamente as instruções apresentadas neste manual do utilizador quando utilizar o aspirador. Os utilizadores são responsáveis por eventuais perdas ou danos que possam resultar do uso indevido do aspirador.
- AVISO: utilize apenas a unidade de alimentação fornecida com este aparelho.
- AVISO: para recarregar a bateria, utilize apenas a unidade de alimentação amovível fornecida com este aparelho.
- Utilize apenas com a unidade de alimentação BLJ15WJ260050P-V.

Informação sobre o cumprimento da regulamentação

Declaração de conformidade da UE

A Beijing Shunzao Technology Co., Ltd., pelo presente, declara que este equipamento está em conformidade com as diretivas e normas europeias aplicáveis, e as respetivas alterações. O texto completo da declaração de conformidade da UE está disponível em: http://www.mi.com/global/service/support/declaration.html

Informações sobre a eliminação e reciclagem de REEE

Todos os produtos que apresentem este símbolo são considerados resíduos de equipamentos elétricos e eletrónicos (REEE, conforme a Diretiva 2012/19/UE), não devendo ser misturados com resíduos domésticos indiscriminados. Em vez disso, o Utilizador deve proteger a saúde humana e o meio ambiente, e entregar o respetivo equipamento num ponto de recolha designado para reciclagem de resíduos de equipamentos elétricos e eletrónicos, indicado pelo governo ou pelas autoridades locais. A correta eliminação e a reciclagem ajudarão a prevenir eventuais consequências negativas para o meio ambiente e a saúde humana. Para obter mais informações sobre os locais e os termos e condições dos referidos pontos de recolha, entre em contacto com a entidade responsável pela instalação ou com as autoridades locais.

Lista de acessórios

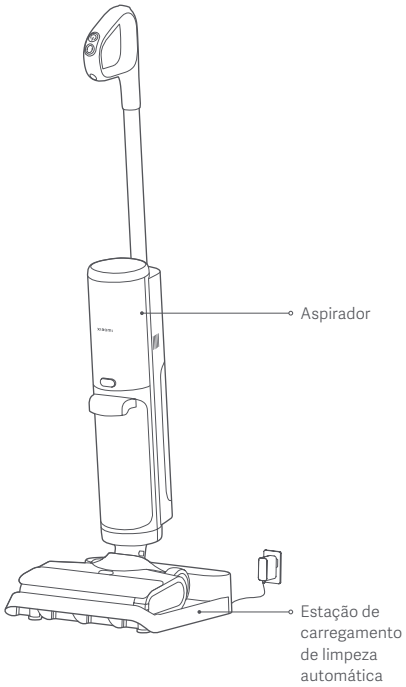

Acessórios pré-instalados no aspirador

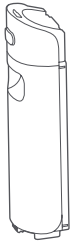

Reservatório de água limpa

Reservatório de água suja

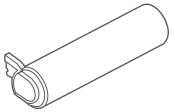

Escova rotativa

Tampa da escova rotativa

Filtro

Acessórios para instalação na estação de carregamento de limpeza automática

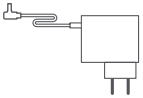

Fonte de alimentação

Outros acessórios

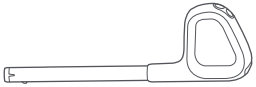

Pega

Escova de limpeza
(Prima o botão e rode simultaneamente o cortador para o tirar.)

Nota: as ilustrações do produto, os acessórios e a interface de utilizador no manual do utilizador são apenas para referência. O verdadeiro produto e respetivas funções podem variar consoante os melhoramentos.

Visão geral do produto

Aspirador

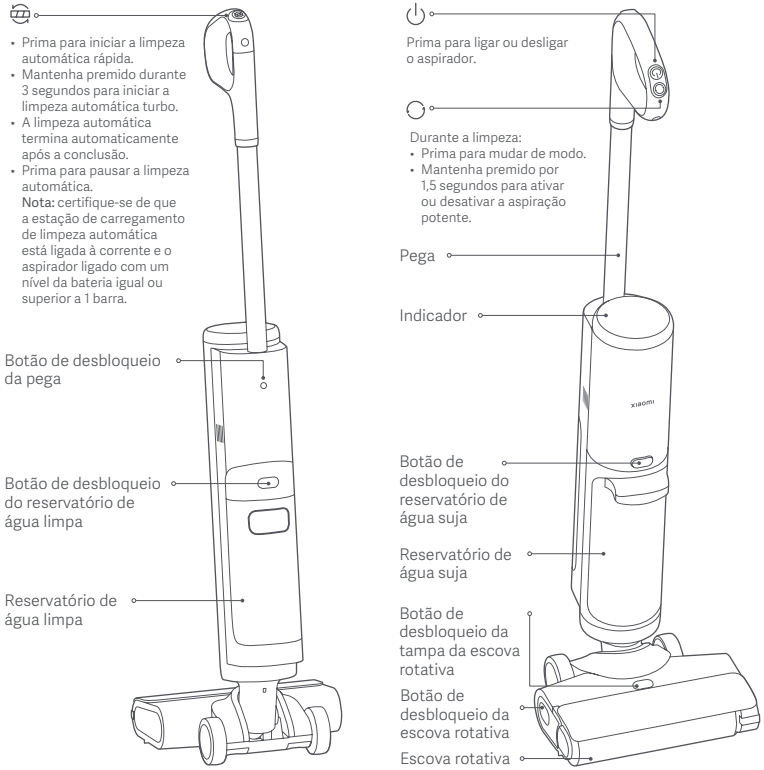

Indicador

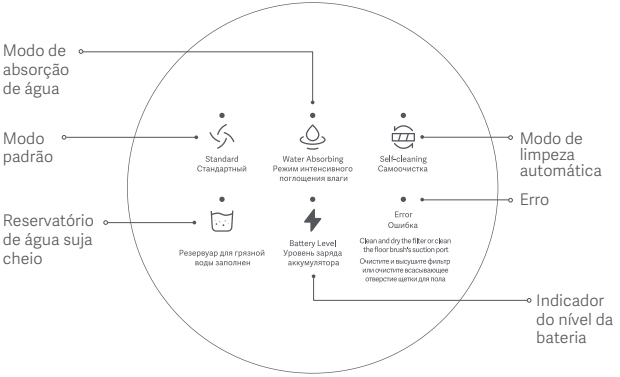

Descrição do indicador do nível da bateria:

Intermitente: carregamento
Laranja: nível da bateria < 15%
Verde: nível da bateria ≥15%
Nota: a função de limpeza automática só funciona quando o aspirador está ligado à estação de carregamento de limpeza automática e o indicador do nível da bateria está verde.

Estação de carregamento de limpeza automática

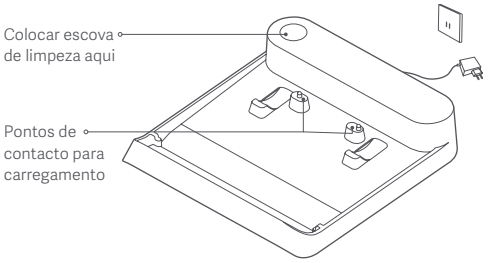

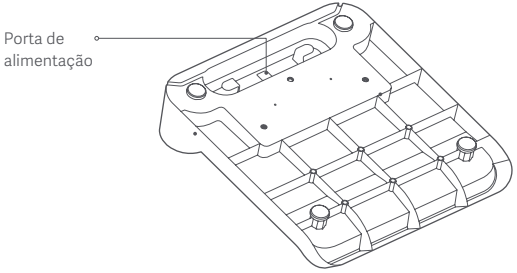

Reservatório de água limpa

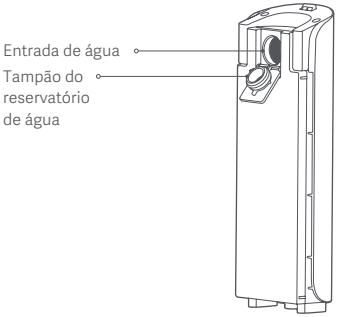

Reservatório de água suja

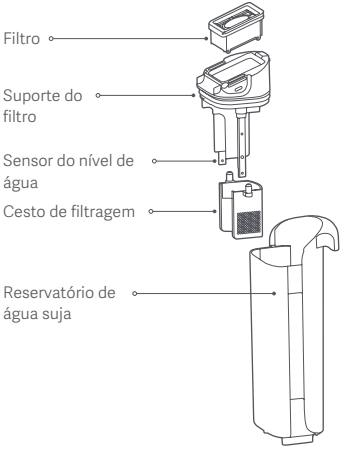

Como instalar

Instalar a pega

Insira a pega no aspirador. Assim que ouvir um clique, a pega está instalada.

Precaução: certifique-se de que a pega está bem encaixada após a instalação.

Remover a pega

Utilize uma ferramenta não afiada, como um pauzinho, para manter premido o botão de desbloqueio da pega na parte posterior do aspirador e, em simultâneo, puxe a pega para cima na vertical.

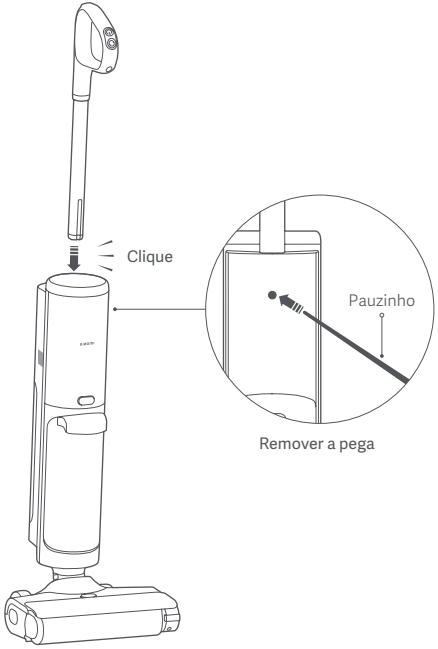

Instalar a estação de carregamento de limpeza automática

1. Ligar à fonte de alimentação

   Ligue a fonte de alimentação à porta de alimentação na parte inferior da estação de carregamento de limpeza automática e, em seguida, enrole e guarde o cabo de alimentação em excesso.

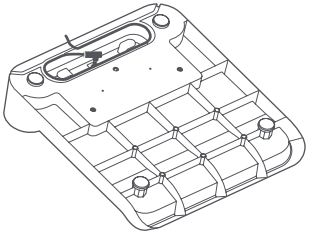

2. Ligar à corrente

   Coloque a estação de carregamento de limpeza automática sobre um piso plano e ligue-a a uma tomada elétrica que cumpra os requisitos de ligação.

   Nota: não coloque a estação de carregamento de limpeza automática perto de fontes de calor ou em áreas húmidas, como radiadores, na cozinha ou casa de banho.

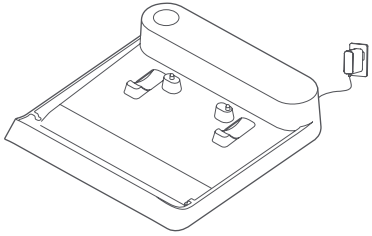

3. Guardar a escova de limpeza

   Guarde a escova de limpeza na estação de carregamento de limpeza automática como ilustrado.

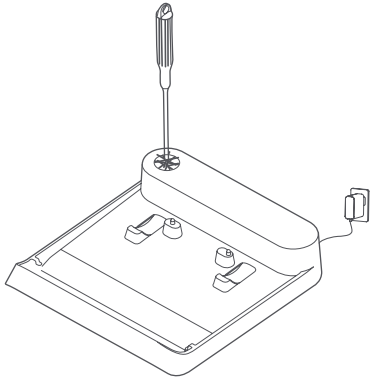

Carregamento

Após ligar a estação de carregamento de limpeza automática, alinhe os pontos de contacto para carregamento na parte inferior da escova de chão do aspirador com os pontos de contacto para carregamento na estação. O aspirador começa a carregar quando ouvir o bipe.

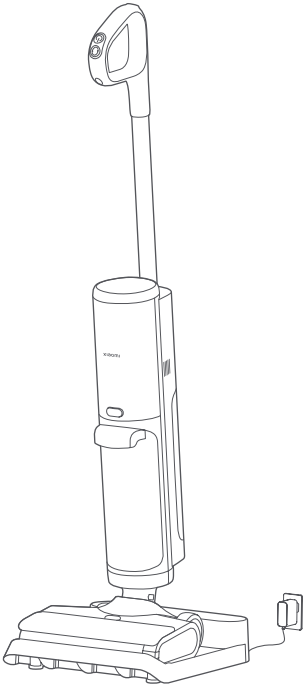

Nota: carregue totalmente o aspirador antes da primeira utilização e após cada utilização. O tempo total de carregamento é de cerca de 5 horas.

Como utilizar

Acrescentar água

1. Prima o botão de desbloqueio do reservatório de água limpa e, em simultâneo, puxe o reservatório para fora.

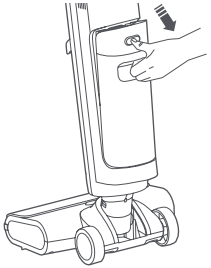

2. Abra o tampão do reservatório de água limpa, encha lentamente o reservatório com água limpa e insira novamente o tampão. Em seguida, reinstale o reservatório de água limpa no aspirador. Assim que ouvir um clique, isso significa que está instalado.

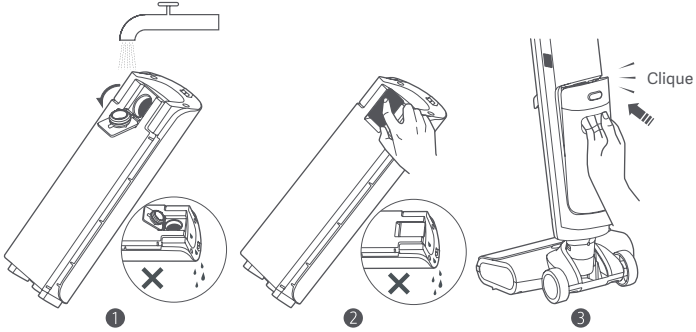

Notas:

- Não coloque o reservatório de água limpa na horizontal durante ou após a adição de água. Para evitar o transbordo de água, não incline o reservatório após o enchimento.
- Não acrescente água quente ou detergentes e desinfetantes não genuínos ou poderá danificar o aspirador.

Ligar

- Remova o aspirador da estação de carregamento de limpeza automática, coloque um pé sobre a escova de chão e puxe a pega para trás para inclinar o aspirador.
- Prima o botão ⏻ para ligar o aspirador.

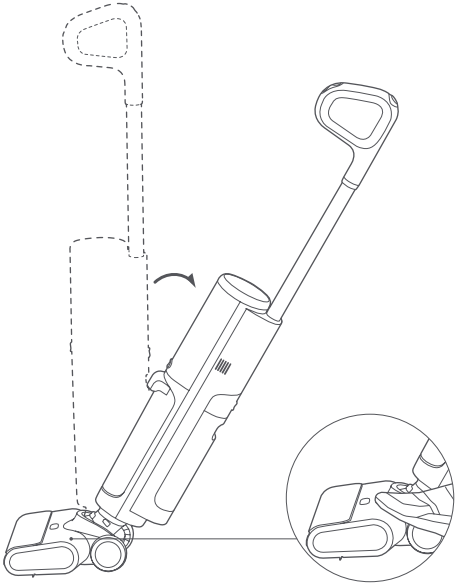

Mudar modo

- Prima o botão ◯ para alternar entre os modos normal e de absorção de água.
- Durante a limpeza, mantenha o botão ◯ premido por 1,5 segundos para ativar ou desativar a aspiração potente.

" " Modo padrão	" " Modo de absorção de água
Limpeza de nódoas diária	Limpeza de manchas de água e absorção rápida de água (não adequado a aspiração de pó)

Pausar/desligar

Com o aspirador em funcionamento, pise a escova de chão com um pé para a manter na vertical e interromper a limpeza, ou prima o botão ⏻ para o desligar. Para evitar resíduos de água suja, o aspirador continua a funcionar durante alguns segundos antes de se desligar. Coloque o aspirador novamente na estação de carregamento de limpeza automática quando parar de trabalhar por completo.

Notas:

- Pode cair sujidade se a escova de chão estiver fora do chão quando o aspirador passar pela soleira da porta, o que é normal.
- Coloque corretamente o aspirador na estação de carregamento de limpeza automática após o utilizar para impedir o aspirador de cair devido a um posicionamento incorreto.
- Não levante o aspirador na vertical, consoante ilustrado, para impedir a saída de água suja.

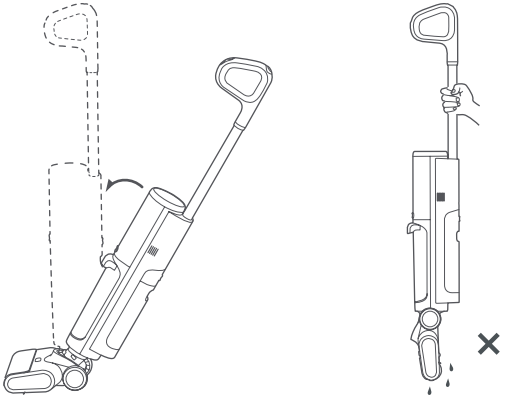

Com o aspirador em pausa ou desligado, puxe a pega para trás e leve o aspirador para a estação de carregamento de limpeza automática com a ajuda das rodas. Em seguida, coloque o aspirador na estação de carregamento para armazenamento, carregamento e limpeza automática.

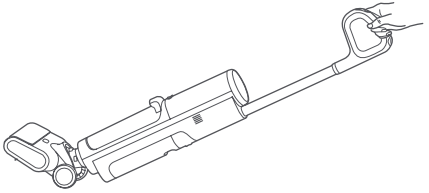

Utilizar cenários

O aspirador pode ser utilizado para limpar diferentes tipos de pisos de superfície dura, como madeira, mosaico e mármore.

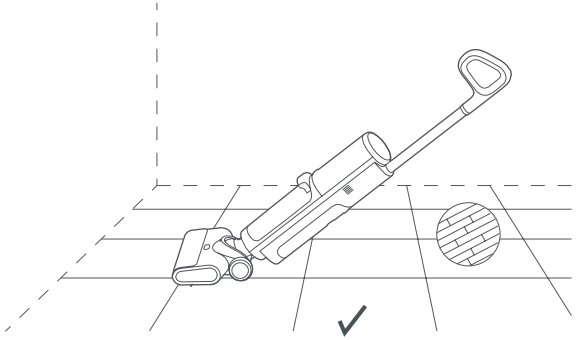

Precaução: não utilize o aspirador em superfícies de tecido, como tapetes e mantas.

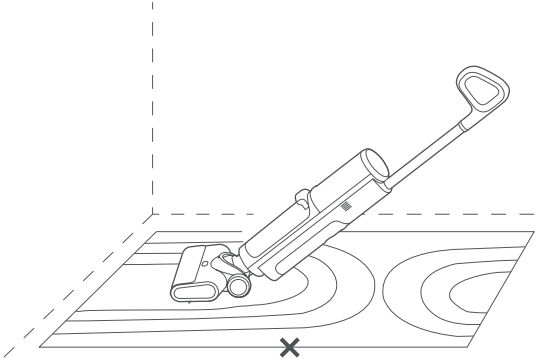

Precaução: não incline o aspirador para a frente nem o coloque na horizontal durante o funcionamento, uma vez que a água suja pode fluir para o aspirador e provocar danos.

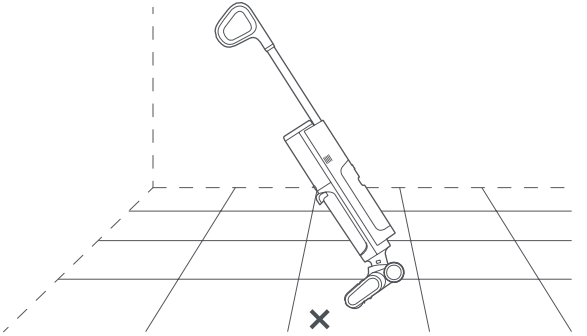

Precaução: não incline o aspirador mais de 140° para evitar fugas de água.

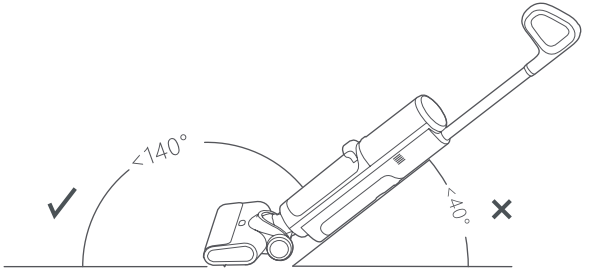

Limpeza automática

- Com o aspirador a carregar e o indicador do nível da bateria verde, prima o botão para iniciar a limpeza automática rápida ou mantenha premido 3 segundos para iniciar a limpeza automática turbo.
- Prima o botão ou o botão para parar a limpeza automática.
- A limpeza automática rápida tem uma duração de cerca de 2 minutos e a turbo de cerca de 4 minutos. A limpeza automática termina automaticamente após a conclusão.
  Notas:
  - Recomenda-se a limpeza automática após cada utilização.
  - Limpe atempadamente o reservatório de água suja após a limpeza automática para impedir a formação de odores.
  - Durante a limpeza automática, a escova rotativa é seca automaticamente a alta velocidade. No entanto, continua a ser recomendado limpar bem a escova rotativa e deixá-la secar ao ar após cada limpeza automática para evitar a formação de odores.
  - Recomenda-se a limpeza regular de peças que não seja possível limpar com a limpeza automática, como a tampa da escova rotativa e as peças à volta da porta de aspiração.

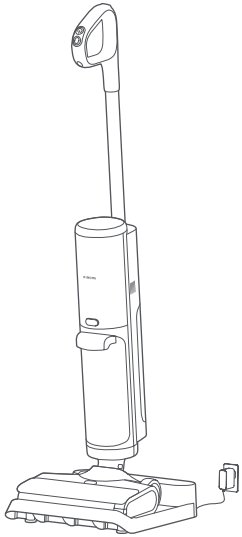

Cuidados e manutenção

Precaução: limpe e faça a manutenção dos componentes relevantes quando o aspirador estiver em pausa na posição vertical ou desligado.

Frequência de manutenção

Componente	Frequência de manutenção recomendada
Componentes do reservatório de água suja (incluindo o reservatório de água suja, o sensor do nível de água e o cesto de filtragem)	Efetue a limpeza após cada utilização.
Tubo de água suja	Efetue a limpeza após cada utilização.
Escova de chão	Efetue a limpeza uma vez por semana, consoante o nível de sujidade.
Escova rotativa	A limpeza automática é obrigatória após cada utilização.
Filtro	Efetue a limpeza uma vez por semana.
Estação de carregamento de limpeza automática	Efetue a limpeza uma vez por semana.

Frequência de substituição

Nota: as seguintes frequências de substituição recomendadas são apenas para fins de referência. Os componentes devem ser substituídos de imediato se estiverem danificados.

Componente	Frequência de manutenção recomendada
Escova rotativa	3–6 meses
Filtro	3–6 meses

Limpar o reservatório de água suja e respetivos componentes

1. Prima o botão de desbloqueio do reservatório de água suja e, em simultâneo, puxe o reservatório para fora.

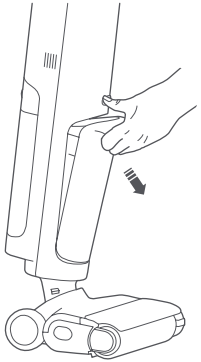

2. Puxe o suporte do filtro na parte superior do reservatório de água suja para o remover e, em seguida, esvazie o depósito.

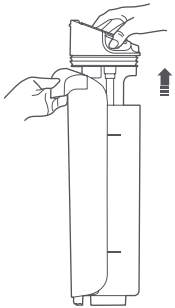

3. Retire o filtro do suporte e, em seguida, enxague o reservatório de água suja, o filtro, o sensor do nível de água no suporte do filtro e o cesto de filtragem até estarem limpos.
   Notas:
   - A escova de limpeza pode ser utilizada para auxiliar na limpeza.
   - Recomenda-se abrir a tampa na parte inferior do filtro para o limpar bem e deixar secar ao ar após a limpeza para evitar a formação de odores.
   - Limpe o sensor do nível de água com frequência para evitar que a precisão de deteção seja afetada por manchas no sensor.

4. Volte a instalar o filtro e o cesto de filtragem no suporte do filtro, e coloque o suporte do filtro no reservatório de água suja. Em seguida, instale o reservatório de água suja no aspirador. Assim que ouvir um clique, isso significa que o reservatório está instalado.

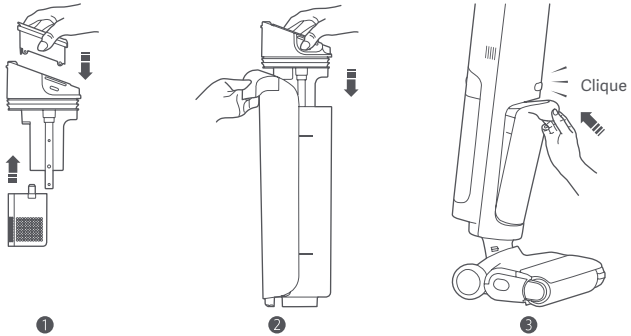

Limpar a escova de chão

1. Prima o botão de desbloqueio da tampa da escova rotativa para remover a tampa da escova rotativa.
   Nota: não remova a escova rotativa enquanto o aspirador estiver na estação de carregamento de limpeza automática.

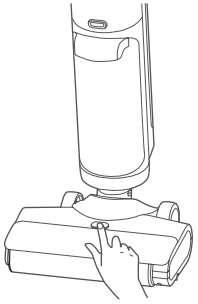

❶

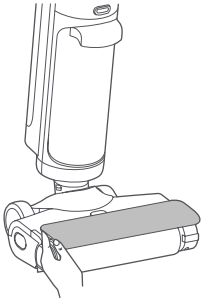

❷

2. Prima o botão de desbloqueio da escova rotativa para remover a escova rotativa como ilustrado.

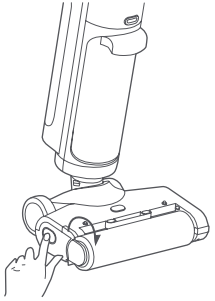

❶

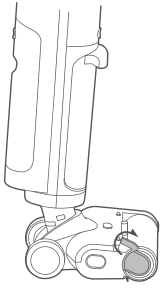

❷

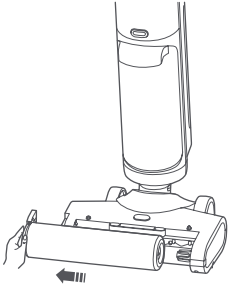

❸

3. Prima o botão e rode simultaneamente o cortador para o tirar. Em seguida, utilize o cortador para cortar os cabelos presos na escova rotativa e na escova de chão.

❶

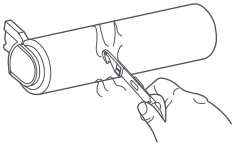

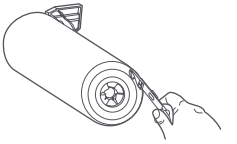

❷

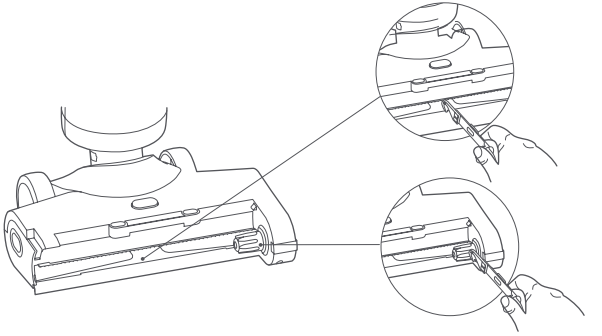

❸

4. Utilize água da torneira para enxaguar a escova rotativa e a tampa até estarem limpas. Deixe a escova rotativa secar ao secar para evitar a formação de odores.
   Nota: não exponha a escova rotativa à luz solar direta.

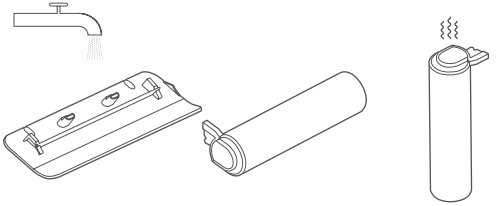

5. Utilize um pano seco ou uma toalhita de papel para remover os cabelos, sujidade e objetos estranhos que estejam a obstruir a porta de aspiração.
   Precauções:
   - Não enxague diretamente a escova de chão.
   - Para evitar lesões, não toque na peça dentada durante a limpeza.

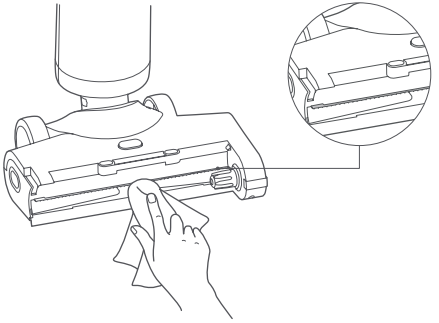

6. Volte a colocar a escova rotativa e a tampa pela respetiva ordem. Quando reinstalar a tampa da escova rotativa, alinhe-a com a posição de montagem e, quando ouvir um clique, isso significa que está instalada.

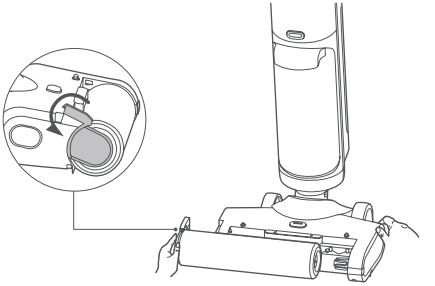

❶

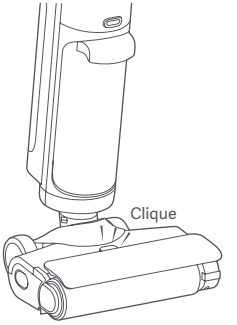

❷

Limpar o tubo de água suja

Remova o reservatório de água suja e limpe o tubo de água suja com a escova de limpeza como ilustrado.

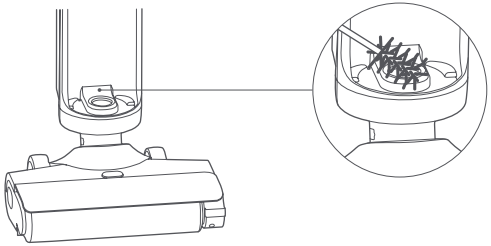

Limpar a estação de carregamento de limpeza automática

Utilize um pano seco ou toalhita de papel para limpar o pó da estação de carregamento de limpeza automática.

Nota: não enxague a estação de carregamento de limpeza automática diretamente com água para evitar curtos-circuitos.

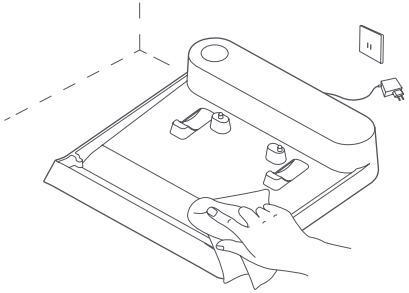

Resolução de problemas

Quando o aspirador não estiver a funcionar corretamente, apresenta uma mensagem de erro através do indicador e de bipes. Consulte a seguinte tabela ou leia o código QR no aspirador para encontrar a solução do problema. Se não for possível resolver o erro com as soluções, contacte atempadamente a equipa do serviço de pós-venda.

Indicador	Emitir bipes	Solução
Reservatório de água suja cheio	Três bipes	Limpe o reservatório de água suja e reinstale-o.
Erro	Três bipes	Verifique a porta de aspiração da escova de chão, o tubo de água suja, o filtro ou o cesto de filtragem quanto a possíveis obstruções e limpe-os.

Problema comum

Problema comum	Causa possível	Solução
O aspirador não funciona.	A bateria está descarregada.	Carregue totalmente o aspirador antes de o utilizar.
	A bateria tem uma proteção de sobreaquecimento.	Experimente novamente após a temperatura da bateria regressar ao normal.
	O reservatório de água suja está cheio.	Limpe o reservatório de água suja e reinstale-o.
	O filtro ou o cesto de filtragem está obstruído.	Limpe o filtro e o cesto de filtragem antes da utilização.
	A porta de aspiração da escova de chão ou o tubo de água suja está obstruído.	Limpe a porta de aspiração da escova de chão e o tubo de água suja.
	A escova rotativa tem objetos estranhos presos.	Limpe a escova rotativa.
O aspirador não consegue reciclar água suja em condições.	O filtro não está instalado.	Instale o filtro antes da utilização.
	O filtro ou o cesto de filtragem está obstruído.	Limpe o filtro e o cesto de filtragem antes da utilização.
É acionado um alerta falso relativo a um reservatório de água suja cheio.	O sensor do nível de água está sujo.	Limpe o sensor do nível de água.

Problema comum	Causa possível	Solução
Não é possível carregar o aspirador.	A estação de carregamento de limpeza automática não está ligada à corrente.	Utilize a fonte de alimentação original para carregar a estação de carregamento de limpeza automática.
	A fonte de alimentação utilizada não é a original.	Utilize a fonte de alimentação original.
O aspirador não consegue efetuar a limpeza automática.	O reservatório de água suja está cheio.	Limpe o reservatório de água suja e reinstale-o.
	A bateria está baixa ou descarregada.	Execute a limpeza automática quando o nível da bateria for suficiente.
	A estação de carregamento de limpeza automática não está ligada à corrente.	Utilize a fonte de alimentação original para carregar a estação de carregamento de limpeza automática.

Especificações

Aspirador de pó e líquidos W20 Xiaomi Truclean			
Nome	Aspirador de pó e líquidos	Modelo	C305HW
Tensão nominal	21,6 V ⎓	Potência nominal	200 W
Tensão de carregamento	26,0 V ⎓	Peso líquido	4,2 kg
Consumo de energia	Modo desligado: ≤ 0,5 W	Tempo para entrar na condição	Modo desligado: ≤ 20 min
Estação de carregamento de limpeza automática			
Nome	Estação de carregamento	Modelo	C305HW-JZ
Saída nominal	26,0 V ⎓ 0,5 A	Entrada nominal	26,0 V ⎓ 0,5 A
Peso líquido	0,55 kg		
Fonte de alimentação			
Fabricante	Zhongshan Baolijin Electronic Co., Ltd.		
Modelo	BLJ15WJ260050P-V	Eficiência média ativa	85,1%
Entrada nominal	100–240 V ~ 50/60 Hz 0,5 A	Eficiência a baixa carga (10%)	73,9%
Saída nominal	26,0 V ⎓ 0,5 A 13,0 W	Consumo de energia sem carga	0,08 W

Aviso ambiental

O conjunto de baterias de iões de lítio recarregáveis integrado neste aspirador contém produtos químicos que podem poluir o ambiente. Antes de descartar o aspirador, remova as baterias e, em seguida, elimine-as num local de reciclagem apropriado.
A bateria deve ser removida do aparelho antes da sua eliminação.
Para remover a bateria, o aparelho tem de estar desligado da corrente elétrica.
A bateria deverá ser eliminada de forma segura.

PRECAUÇÕES:

- Certifique-se de que o aspirador está desligado da corrente e as baterias estão completamente descarregadas antes de proceder à sua remoção.
- Entregue as baterias removidas num local de reciclagem profissional para as eliminar corretamente.
- Não deixe as baterias num ambiente de alta temperatura; caso contrário, podem explodir.
- No caso de fugas da bateria, evite o contacto com o líquido. Em caso de contacto com os olhos, lave com água em abundância e procure imediatamente um médico.

Passos para remover a bateria:

1. Utilize uma ferramenta não afiada para manter premido o botão de desbloqueio da pega na parte de trás do aspirador e, em simultâneo, puxe a pega para cima na vertical.
2. Use uma ferramenta não afiada para remover o conjunto da tampa superior do indicador.
3. Remova o reservatório de água suja e o reservatório de água limpa.
4. Prima o botão de desbloqueio da tampa da escova rotativa para remover a tampa da escova rotativa.
5. Prima o botão de desbloqueio da escova rotativa para a remover.
6. Desaperte os parafusos na parte inferior da escova de chão para remover a tampa superior desta.
7. Utilize uma ferramenta não afiada para remover a tampa de fixação do conetor e, em seguida, separe a escova de chão do aspirador.
8. Desaparafuse a tampa inferior, a tampa frontal e a tampa traseira para abrir o aspirador.
9. Desaparafuse a tampa do conjunto da bateria e desligue-o para remover as baterias.

AVISO DE GARANTIA

A PRESENTE GARANTIA CONCEDE-LHE DIREITOS ESPECÍFICOS, PODENDO USUFRUIR DE OUTROS DIREITOS PREVISTOS PELA LEGISLAÇÃO DO SEU PAÍS, PROVÍNCIA OU ESTADO. DE FACTO, NOUTROS PAÍSES, PROVÍNCIAS OU ESTADOS, O DIREITO DOS CONSUMIDORES PODE IMPOR UM PERÍODO DE GARANTIA MÍNIMO. A NÃO SER QUE PERMITIDO POR LEI, A XIAOMI NÃO EXCLUI, LIMITA NEM SUSPENDE OUTROS DIREITOS QUE POSSA TER. PARA UMA COMPREENSÃO COMPLETA DOS SEUS DIREITOS, ACONSELHAMOS QUE CONSULTE A LEGISLAÇÃO DO SEU PAÍS, PROVÍNCIA OU ESTADO.

1. GARANTIA LIMITADA DO PRODUTO

A XIAOMI garante que os Produtos não apresentam quaisquer defeitos nos seus componentes e de fabrico sob condições normais de utilização e de acordo com o respetivo manual do utilizador do Produto durante o Período de Garantia.

Os termos e as condições relacionadas com garantias legais são fornecidas pela respetiva legislação local. Para mais informações sobre as vantagens da garantia do cliente, consulte o site oficial da Xiaomi https://www.mi.com/global/support/warranty.

A Xiaomi garante ao comprador original que o seu Produto Xiaomi não apresentam quaisquer defeitos nos seus componentes e de fabrico sob condições normais de utilização durante o período mencionado acima.

A Xiaomi não assegura que o funcionamento do Produto seja contínuo ou sem erros.

A Xiaomi não se responsabiliza por danos resultantes do incumprimento das instruções associadas à utilização do Produto.

2. SOLUÇÕES

Se for encontrado um defeito no hardware e apresentada uma reclamação válida à Xiaomi dentro do Período de Garantia, a Xiaomi (1) reparará o produto sem cobrança adicional; (2) substituirá o Produto; ou (3) efetuará o reembolso do Produto, excluindo potenciais custos de envio.

3. COMO OBTER O SERVIÇO DE GARANTIA

Para obter o serviço de garantia, terá de entregar o Produto na sua embalagem original ou em embalagem semelhante que forneça o mesmo nível de proteção do Produto, na morada especificada pela Xiaomi. Exceto se proibido pela legislação aplicável, a Xiaomi poderá exigir a apresentação de comprovativos ou de provas de compra e/ou o cumprimento de requisitos de registo antes de obter o serviço de garantia.

4. EXCLUSÕES E LIMITAÇÕES

Salvo se estipulado em contrário pela Xiaomi, a presente Garantia Limitada aplica-se apenas ao Produto fabricado por ou para a Xiaomi, que seja identificável pelas marcas registadas, pelo nome comercial ou pelo logótipo "Xiaomi" ou "Mi".

A Garantia Limitada não se aplica a quaisquer (a) danos que resultem de atos da natureza ou causas de força maior, por exemplo, trovoadas, tornados, inundações, incêndios, terramotos ou outras causas externas; (b) casos de negligência; (c) casos de utilização comercial; (d) alterações ou modificações a qualquer parte do Produto; (e) danos causados pela utilização conjunta com produtos que não sejam da Xiaomi; (f) danos causados por acidente, abuso ou má utilização; (g) danos causados pela utilização do Produto para outros fins que não os permitidos ou pretendidos pela Xiaomi ou com voltagem ou fonte de alimentação inadequadas; ou (h) danos causados por atividades de assistência (incluindo atualizações e expansões) desempenhadas por indivíduos que não sejam representantes da Xiaomi.

É da sua responsabilidade efetuar cópias de segurança de quaisquer dados ou outros materiais que possa ter armazenado ou mantido no Produto. É provável que os dados, o software ou outros materiais existentes no equipamento sejam perdidos ou reformatados durante o processo de assistência, pelo que a Xiaomi não se responsabilizará por quaisquer danos ou perdas.

Nenhum revendedor, agente ou funcionário da Xiaomi está autorizado a efetuar qualquer modificação, extensão ou adenda à presente Garantia Limitada. Se algum termo for considerado ilegal ou inexequível, a legalidade e validade dos restantes termos não deverão ser afetadas nem prejudicadas.

Exceto se proibido pela legislação ou de outra forma prometido pela Xiaomi, os serviços de pós-venda deverão ser limitados ao país ou região da compra original.

Os produtos que não foram devidamente importados e/ou não foram devidamente fabricados pela Xiaomi e/ou não foram devidamente adquiridos à Xiaomi ou a um vendedor oficial da Xiaomi, não se encontram cobertos pelas garantias presentes. Conforme aplicável por lei, pode beneficiar das garantias de um retalhista não oficial que tenha vendido o produto. Assim sendo, a Xiaomi aconselha-o a contactar o retalhista a quem comprou o Produto.

As garantias presentes não se aplicam em Hong Kong nem em Taiwan.

5. GARANTIAS IMPLÍCITAS

Exceto se proibido pela legislação aplicável, todas as garantias implícitas (incluindo garantias de comercialização e adequação a um finalidade específica) serão limitadas à duração máxima da presente garantia limitada. Algumas jurisdições não permitem a imposição de limites na duração de uma garantia implícita, por isso, a limitação acima referida não será aplicada nesses casos.

6. LIMITAÇÃO DE DANOS

Exceto se proibido pela legislação aplicável, a Xiaomi não será responsável por quaisquer danos provocados por acidentes, danos indiretos, especiais ou consequentes, incluindo, sem limitação, danos por eventuais perdas de lucros, rendimentos ou dados, danos resultantes de qualquer violação de garantia ou condição expressa ou implícita ou danos verificados ao abrigo de qualquer teoria legal, mesmo quando a Xiaomi tiver sido informada da possibilidade de tais danos. Algumas jurisdições não permitem a exclusão ou limitação de danos especiais, indiretos ou consequentes, pelo que a limitação acima poderá não ser aplicável no seu caso.

7. CONTACTOS DA XIAOMI

Para clientes, visite o site:https://www.mi.com/global/support/warranty

A pessoa de contacto para o serviço de pós-venda pode ser qualquer pessoa na rede de serviços autorizados da Xiaomi, distribuidores autorizados da Xiaomi ou o vendedor final que lhe vendeu os produtos.

Em caso de dúvida, contacte a pessoa de contacto identificada pela Xiaomi.

คำแนะนำเพื่อความปลอดภัย

ผลิตภัณฑ์นี้จะต้องใช้ในครัวเรือนเท่านั้น กรุณาอ่านคู่มือฉบับนี้ให้ละเอียดก่อนใช้งาน และควรเก็บไว้ใช้อ้างอิงในอนาคต

- เด็กอายุตั้งแต่ 8 ปีขึ้นไปและบุคคลที่มีข้อจำกัดทางร่างกาย ระบบประสาท หรือสภาวะจิต หรือขาดประสบการณ์และความรู้ สวนแต่สามารถใช้อุปกรณ์นี้ได้ แต่ต้องได้รับการควบคุมดูแลหรือแนะนำวิธีใช้งานเครื่องอย่างปลอดภัยและเข้าใจถึงอันตรายที่เกี่ยวข้อง เด็กๆ ไม่ควรเล่นกับอุปกรณ์นี้ ทั้งนี้ ห้ามไม่ให้เด็กทำความสะอาดและดูแลรักษาอุปกรณ์นี้โดยปราศจากการควบคุมดูแล
- อุปกรณ์นี้มีแบตเตอรี่ที่ต้องใช้บุคคลที่มีทักษะในการเปลี่ยนเท่านั้น
- ห้ามให้อุปกรณ์หรือแบตเตอรี่อยู่ในที่ซึ่งอุณหภูมิสูงเกินไป
- พึงระวังความเสียงที่ตัวของอุปกรณ์ที่ใช้แบตเตอรี่หรือแบตเตอรี่จะเกิดการสัดวงจรจากวัตถุที่เป็นโลหะ
- ห้ามสัมผัสปลั๊กหรือส่วนใดส่วนหนึ่งของเครื่องดูดฝุ่นโดยใช้มือที่เปียก
- เครื่องดูดฝุ่นนี้มีไว้สำหรับใช้ภายในอาคารเท่านั้น ห้ามใช้หรือติดตั้งในสภาพแวดล้อมกลางแจ้ง ในอุตสาหกรรม หรือเชิงพาณิชย์ ห้ามใช้สถานีฐานในสภาพแวดล้อมที่ชื้น เช่น ห้องน้ำ
- อาจเกิดอันตรายได้หากอุปกรณ์ชำรุดทับสายไฟ
- ต้องถอดปลั๊กออกจากเต้ารับก่อนทำความสะอาดหรือบำรุงรักษา
- เพื่อลดความเสี่ยงในการเกิดไฟไหม้ การระเบิด หรือการบาดเจ็บส่วนบุคคล ให้ตรวจสอบก่อนใช้งานเพื่อให้แน่ใจว่าอุปกรณ์จ่ายไฟไม่เสียหาย ห้ามใช้เครื่องดูดฝุ่นหากอุปกรณ์จ่ายไฟเสียหาย
- ห้ามจุ่มเครื่องดูดฝุ่นหรือแท่นชาร์จทำความสะอาดตัวเองลงในน้ำหรือของเหลวอื่น ๆ เพื่อทำความสะอาด
- ทำความสะอาดถังเก็บน้ำสกปรกโดยเร็ว เพื่อหลีกเลี่ยงอาการแรงดูดลดลงและมอเตอร์ร้อนซึ่งเกิดจากการอุดตัน มิฉะนั้นอาจส่งผลต่ออายุการใช้งานของเครื่องดูดฝุ่นได้
- ห้ามใช้เครื่องดูดฝุ่นหากไม่ได้ติดตั้งแปรงลูกกลิ้ง ถังเก็บน้ำสกปรก และตัวกรอง
- ตรวจสอบให้แน่ใจว่าได้ปิดเครื่องดูดฝุ่นก่อนทำความสะอาดหรือเปลี่ยนแปรงลูกกลิ้ง
- ห้ามใช้เครื่องดูดฝุ่นในการทำความสะอาดน้ำมันเบนซินและของเหลวที่ติดไฟได้หรือระเบิดได้ หรือสารละลายที่เป็นพิษ เช่น คลอรีน แอมโมเนีย และน้ำยาทำความสะอาดท่อระบายน้ำ
- ห้ามใช้เครื่องดูดฝุ่นในการทำความสะอาดผงหมึกจากเครื่องพิมพ์เลเซอร์และเครื่องถ่ายเอกสาร เพื่อหลีกเลี่ยงการเกิดไฟไหม้หรือการระเบิด
- ห้ามใช้เครื่องดูดฝุ่นในการดูดวัตถุที่ก่อให้เกิดควันหรือการเผาไหม้ เช่น ถ่าน กันบุหรี่ หรือไม้ขีดไฟ
- ห้ามใช้เครื่องดูดฝุ่นในการดูดวัตถุที่คมหรือแข็ง เช่น แก้ว ตะปู สกรู หรือเหรียญซึ่งอาจทำให้เครื่องดูดฝุ่นเสียหายได้
- ห้ามใช้เครื่องดูดฝุ่นทำความสะอาดคราบที่มีสารที่เป็นน้ำมันเหนียว กาวติดแน่น หรือสีย้อม เช่น ยาขัดรองเท้า สีทา และสารสี
- ดูแลให้เชือผ้าที่หลวมและส่วนอื่น ๆ ของร่างกายอย่างเช่น เส้นผมและนิ้วมือให้อยู่ห่างจากช่องและชิ้นส่วนที่เคลื่อนไหวของเครื่องดูดฝุ่น
- ห้ามใส่วัตถุใดก็ตามเข้าไปในช่องของเครื่องดูดฝุ่น หรือใช้เครื่องดูดฝุ่นขณะมีสิ่งอุดตันที่ช่องเปิด ดูแลไม่ให้มีฝุ่นละออง ผ้าลำลี เส้นผม หรือวัตถุอื่น ๆ ซึ่งจะลดการไหลของอากาศได้
- ห้ามเขย่าเครื่องดูดฝุ่นขึ้นลงหรือกระแทกแรง ๆ เพื่อป้องกันไม่ให้น้ำสกปรกไหลเข้ามอเตอร์
- ห้ามยกหรือเคลื่อนย้ายเครื่องดูดฝุ่นในขณะที่มอเตอร์กำลังทำงาน หรือเอียงไปด้านใดด้านหนึ่งหรือวางราบเพื่อป้องกันไม่ให้น้ำสกปรกเข้าไปในมอเตอร์
- ห้ามพิงเครื่องดูดฝุ่นบนวัตถุที่ไม่มั่นคง เช่น เก้าอี้หรือโต๊ะ ไม่เช่นนั้นเครื่องดูดฝุ่นอาจร่วงหล่นและทำให้เกิดความเสียหายหรือบาดเจ็บได้
- ห้ามชาร์จหรือเก็บเครื่องดูดฝุ่นใกล้แหล่งความร้อนหรือในบริเวณที่มีความชื้น เช่น ข้างเครื่องนำความร้อน หรือในห้องครัว หรือห้องน้ำ
- ใช้เฉพาะชิ้นส่วนอะไหล่ที่ Xiaomi รับรองเท่านั้น
- ห้ามซ่อมแซมเครื่องดูดฝุ่นด้วยตนเองเมื่อเครื่องดูดฝุ่นพังหรือมีปัญหา เช่น ไฟฟ้ารั่ว มอเตอร์ร้อนเกินไป มีเสียงผิดปกติ ตัวเครื่องร้อนเกินไป ส่งกลิ่นเหม็น หรือแรงดูดลดลง
- เมื่อเครื่องชาร์จหรือแบตเตอรี่ชำรุด จะต้องเปลี่ยนส่วนประกอบใหม่ที่เป็นของแท้ซึ่งซื้อมาจากผู้ผลิตหรือฝ่ายบริการหลังการขายแทนทันที
- เก็บแปรงทำความสะอาดให้พ้นจากมือเด็ก
- โปรดใช้ความระมัดระวังเป็นพิเศษเมื่อใช้เครื่องดูดฝุ่นทำความสะอาดบันได
- คำเตือนอันตรายจากไฟไหม้: ห้ามใช้น้ำหอมทุกประเภทกับตัวกรองของเครื่องดูดฝุ่น ผลิตภัณฑ์ประเภทนี้มีสารเคมีไวไฟซึ่งอาจทำให้เครื่องดูดฝุ่นติดไฟได้
- ปฏิบัติตามคำแนะนำในคู่มือการใช้งานฉบับนี้อย่างเคร่งครัดเพื่อชาร์จเครื่องดูดฝุ่นที่อุณหภูมิแวดล้อม 6°C ถึง 40°C เนื่องจากการชาร์จที่ไม่เหมาะสมอาจทำให้แบตเตอรี่เสียหายได้
- โปรดปฏิบัติตามคำแนะนำในคู่มือการใช้งานฉบับนี้อย่างเคร่งครัดเมื่อใช้เครื่องดูดฝุ่น ผู้ใช้จะต้องรับผิดชอบต่อการสูญเสียหรือความเสียหายทั้งหมดที่เกิดขึ้นจากการใช้งานเครื่องดูดฝุ่นอย่างไม่เหมาะสม
- **คำเตือน:** ใช้อุปกรณ์จ่ายไฟที่ให้มาพร้อมกับเครื่องนี้เท่านั้น
- **คำเตือน:** ให้ใช้อุปกรณ์จ่ายไฟแบบถอดออกได้ที่มาพร้อมกับอุปกรณ์นี้เท่านั้นสำหรับการชาร์จแบตเตอรี
- ใช้กับอุปกรณ์จ่ายไฟ BLJ15WJ260050P-V เท่านั้น

ข้อมูลการปฏิบัติตามระเบียบข้อบังคับ

คำประกาศความสอดคล้องของสหภาพยุโรป

พวกเรา Beijing Shunzao Technology Co., Ltd. ขอยืนยันว่าอุปกรณ์นี้เป็นไปตามแนวทางและบรรทัดฐานของยุโรปที่บังคับใช้และการแก้ไขเพิ่มเติม ประกาศฉบับเต็มของคำประกาศความสอดคล้องของสหภาพยุโรปจะอยู่ในที่อยู่ทางอินเทอร์เน็ตต่อไปนี้: http://www.mi.com/global/service/support/declaration.html

ข้อมูลการกำจัดและการรีไซเคิลของ WEEE

ผลิตภัณฑ์ทั้งหมดที่มีสัญลักษณ์นี้เป็นขยะอุปกรณ์ไฟฟ้าและอิเล็กทรอนิกส์ (WEEE ตามคำสั่งที่ 2012/19/EU) ซึ่งไม่ควรปะปนกับขยะในครัวเรือนที่ไม่ได้จำแนก คุณควรปกป้องสุขภาพของมนุษย์และสิ่งแวดล้อมด้วยการส่งขยะอุปกรณ์ของคุณไปยังจุดรวบรวมที่กำหนดไว้เพื่อการรีไซเคิลขยะอุปกรณ์ไฟฟ้าและขยะอิเล็กทรอนิกส์ซึ่งได้รับการแต่งตั้งจากรัฐบาลหรือหน่วยงานท้องถิ่น การกำจัดและการรีไซเคิลที่ถูกต้องจะช่วยป้องกันผลทางลบที่ตามมาซึ่งอาจเกิดขึ้นได้ต่อสิ่งแวดล้อมและสุขภาพของมนุษย์ โปรดติดต่อผู้ติดตั้งหรือหน่วยงานท้องถิ่นสำหรับข้อมูลเพิ่มเติมเกี่ยวกับตำแหน่งที่ตั้ง เช่นเดียวกับข้อกำหนดและเงื่อนไขของจุดเก็บนั้น ๆ

รายการอุปกรณ์เสริม

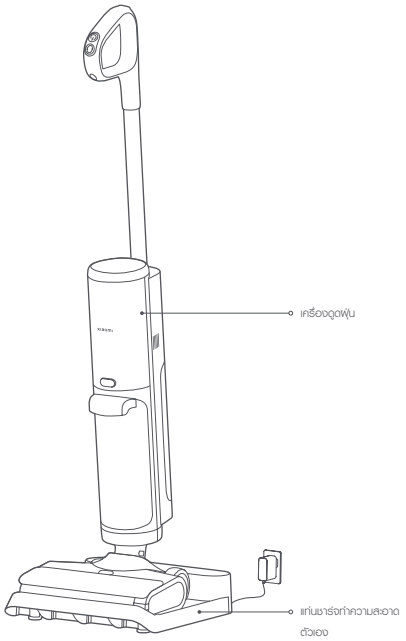

อุปกรณ์เสริมถูกติดตั้งบนเครื่องดูดฝุ่นเอาไว้ล่วงหน้า

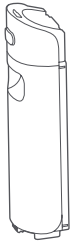

ถังเก็บน้ำสะอาด

ถังเก็บน้ำสกปรก

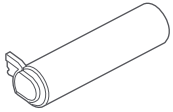

แปรงลูกกลิ้ง

ฝาครอบแปรงลูกกลิ้ง

ตัวกรอง

อุปกรณ์เสริมสำหรับการติดตั้งบนแท่นชาร์จทำความสะอาดตัวเอง

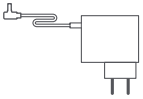

อุปกรณ์จ่ายไฟ

อุปกรณ์เสริมอื่น ๆ

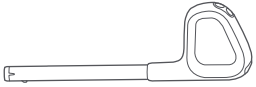

ด้ามจับ

แปรงทำความสะอาด
(กดปุ่มและหมุนคัตเตอร์ไปพร้อม ๆ กันเพื่อดึงออกมา)

หมายเหตุ: ภาพของผลิตภัณฑ์ อุปกรณ์เสริมและยูสเซอร์อินเตอร์เฟสในคู่มือการใช้งานใช้สำหรับการอ้างอิงเท่านั้น ผลิตภัณฑ์และฟังก์ชันการทำงานจริงอาจแตกต่างออกไปเนื่องจากการปรับปรุงผลิตภัณฑ์

ภาพรวมผลิตภัณฑ์

เครื่องดูดฝุ่น

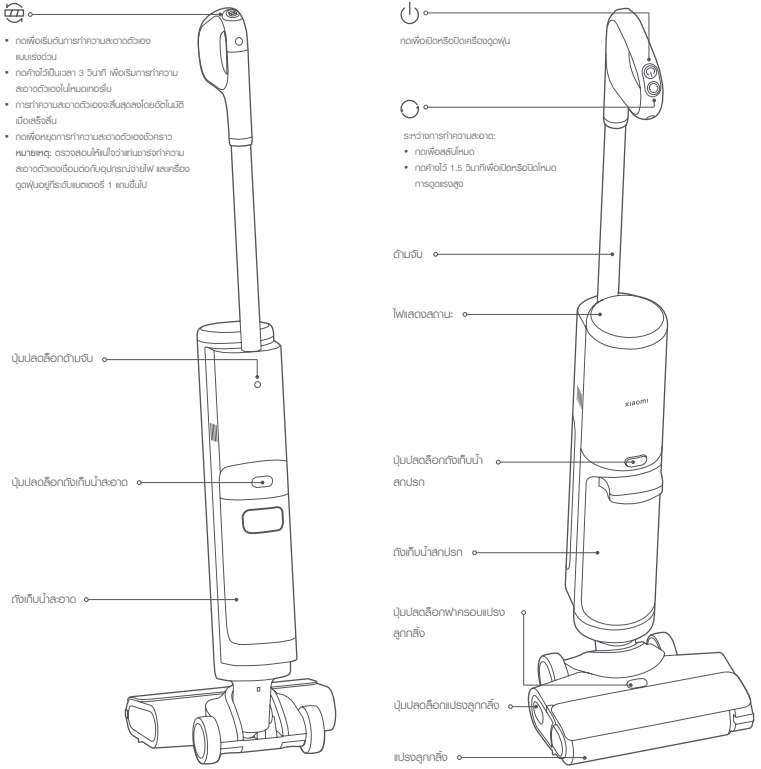

ไฟแสดงสถานะ

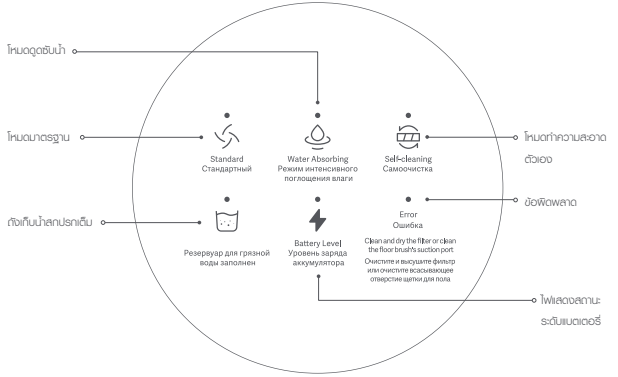

คำอธิบายไฟแสดงสถานะระดับแบตเตอรี่:

กระพริบช้า ๆ: กำลังชาร์จ

สีส้ม: ระดับแบตเตอรี่ < 15%

สีเขียว: ระดับแบตเตอรี่ ≥ 15%

หมายเหตุ: เมื่อเชื่อมต่อเครื่องดูดฝุ่นเข้ากับแท่นชาร์จทำความสะอาดตัวเองและไฟแสดงสถานะระดับแบตเตอรี่เป็นสีเขียวเท่านั้น ฟังก์ชันทำความสะอาดตัวเองจึงจะทำงาน

แท่นชาร์จทำความสะอาดตัวเอง

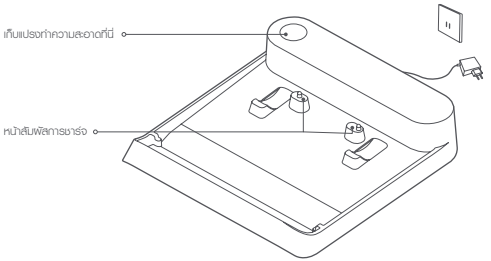

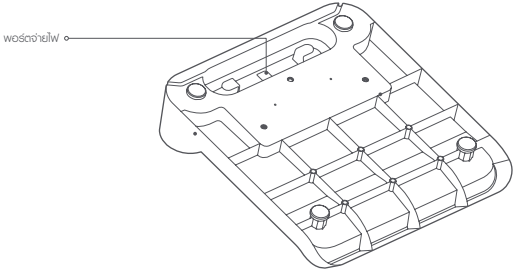

ถังเก็บน้ำสะอาด

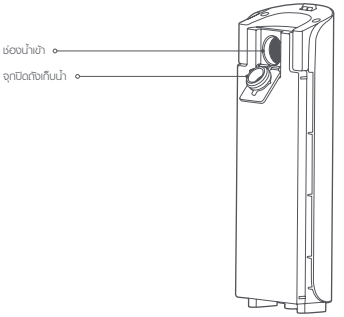

ถังเก็บน้ำสกปรก

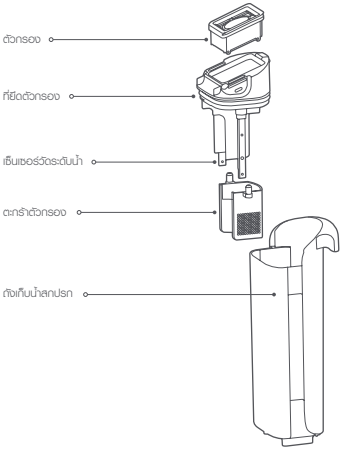

วิธีการติดตั้ง

การติดตั้งด้ามจับ

ใส่ด้ามจับเข้าไปในเครื่องดูดฝุ่น เมื่อได้ยินเสียง "คลิก" นั่นหมายความว่าคุณติดตั้งด้ามจับเรียบร้อยแล้ว

ข้อควรระวัง: ตรวจสอบให้แน่ใจว่าด้ามจับติดตั้งอย่างแน่นหนาดีแล้วหลังการติดตั้ง

การถอดด้ามจับ

ใช้เครื่องมือที่ไม่คม เช่น ตะเกียบ กดปุ่มปลดล็อกด้ามจับที่ด้านหลังของเครื่องดูดฝุ่นค้างไว้ จากนั้นดึงด้ามจับขึ้นในแนวตั้งพร้อมกัน

การติดตั้งด้ามจับ

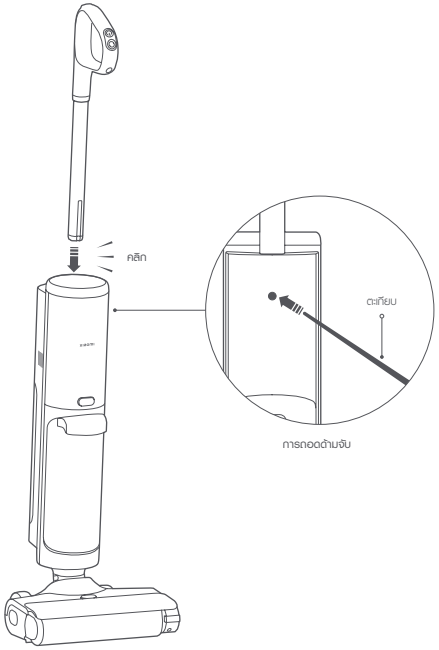

การถอดด้ามจับ

การติดตั้งแท่นชาร์จทำความสะอาดตัวเอง

1. **การเชื่อมต่อกับอุปกรณ์จ่ายไฟ**

   เสียบอุปกรณ์จ่ายไฟเข้ากับพอร์ตจ่ายไฟที่ด้านล่างของแท่นชาร์จทำความสะอาดตัวเอง จากนั้นม้วนเก็บและเก็บสายไฟส่วนเกิน

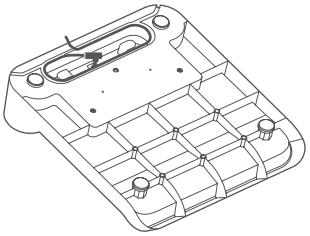

2. **การเชื่อมต่อกับไฟฟ้า**

   วางแท่นชาร์จทำความสะอาดตัวเองบนพื้นเรียบ และเสียบปลั๊กไฟเข้ากับเต้ารับไฟฟ้าที่ตรงตามข้อกำหนดเพื่อเชื่อมต่อกับอุปกรณ์จ่ายไฟ

   หมายเหตุ: ห้ามวางแท่นชาร์จทำความสะอาดตัวเองไว้ใกล้แหล่งความร้อนหรือในบริเวณที่มีความชื้น เช่น ข้างเครื่องทำความร้อน ในห้องครัว หรือในห้องน้ำ

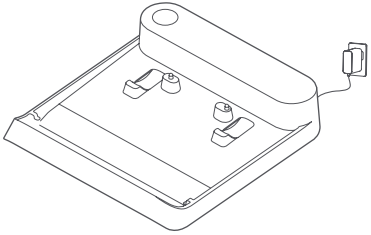

3. **จัดเก็บแปรงทำความสะอาด**

   เก็บแปรงทำความสะอาดเอาไว้ในแท่นชาร์จทำความสะอาดตัวเองตามภาพ

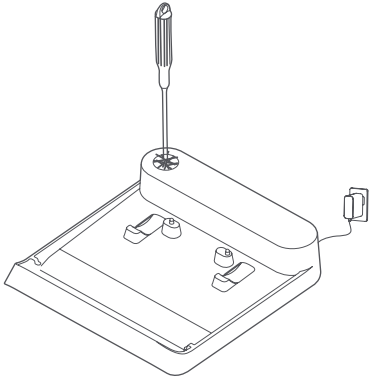

การชาร์จ

หลังจากเชื่อมต่อแท่นชาร์จกำความสะอาดตัวเองเข้ากับอุปกรณ์จ่ายไฟแล้ว ให้จัดตำแหน่งหน้าสัมผัสการชาร์จที่ด้านล่างของแปรงขัดพื้นของเครื่องดูดฝุ่นให้ตรงกับหน้าสัมผัสการชาร์จบนแท่นชาร์จ เครื่องดูดฝุ่นจะเริ่มชาร์จเมื่อคุณได้ยินเสียงบี๊บ

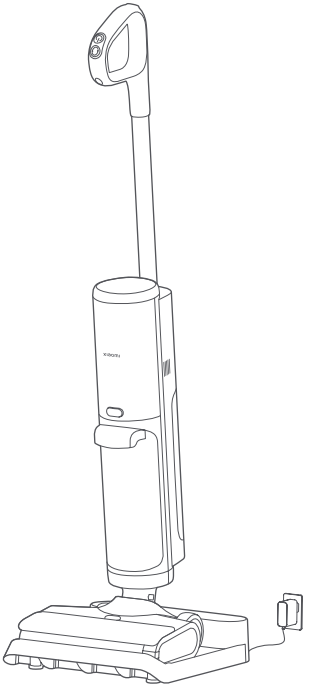

หมายเหตุ: ชาร์จเครื่องดูดฝุ่นให้เต็มก่อนใช้งานครั้งแรกและหลังการใช้งานแต่ละครั้ง เวลาในการชาร์จทั้งหมดประมาณ 5 ชั่วโมง

วิธีการใช้งาน

การเติมน้ำ

1. กดปุ่มปลดล็อกถังเก็บน้ำสะอาด แล้วดึงถังออกมาพร้อมกัน

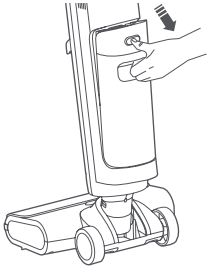

2. เปิดจุกปิดถังเก็บน้ำสะอาด แล้วค่อย ๆ เติมน้ำสะอาดลงในถังเก็บน้ำ แล้วเสียบปลั๊กกลับเข้าไป จากนั้นจึงติดตั้งถังเก็บน้ำสะอาดกลับเข้าไปในเครื่องดูดฝุ่น เมื่อคุณได้ยินเสียงคลิก แสดงว่ายึดเข้าที่ดีแล้ว

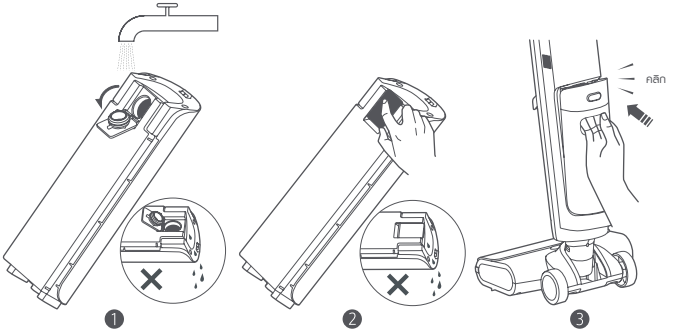

หมายเหตุ:

- ห้ามวางถังเก็บน้ำสะอาดรามกับพื้นเมื่อกำลังเติมหรือหลังการเติมน้ำ ห้ามเอียงถังเก็บน้ำหลังจากเติมจนเต็มแล้ว เพื่อไม่ให้น้ำสันออก
- ห้ามเติมน้ำร้อนหรือผงซักฟอกและยาฆ่าเชื้อที่ไม่ใช่ของแท้ ไม่เช่นนั้นเครื่องดูดฝุ่นอาจเสียหายได้

กำลังเปิด

- นำเครื่องดูดฝุ่นออกจากแท่นชาร์จทำความสะอาดตัวเอง เหยียบแปรงขัดพื้นด้วยเท้าข้างเดียว แล้วดึงด้ามจับไปด้านหลังเพื่อเอียงเครื่องดูดฝุ่น
- กดปุ่มเพื่อ ⏻ เปิดเครื่องดูดฝุ่น

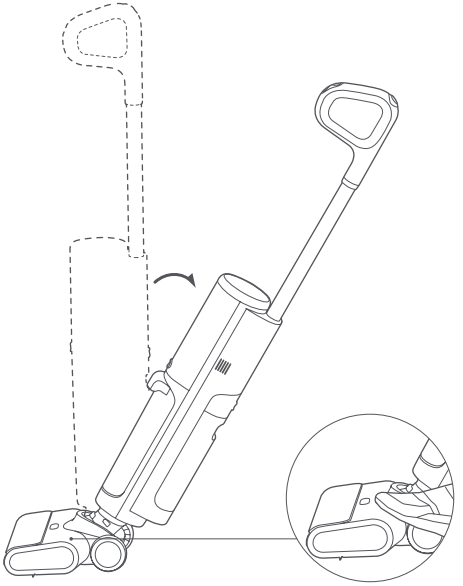

การสลับโหมด

- กดปุ่ม ◯ เพื่อสลับระหว่างโหมดมาตรฐานและโหมดดูดซับน้ำ
- ระหว่างการทำความสะอาด ให้กดปุ่ม ◯ ค้างไว้ 1.5 วินาทีเพื่อเปิดหรือปิดโหมดการดูดแรงสูง

" " โหมดมาตรฐาน	" " โหมดดูดซับน้ำ
การทำความสะอาดคราบสกปรกประจำวัน	ขจัดคราบน้ำและดูดซับน้ำได้รวดเร็ว (ไม่ใช่สำหรับดูดฝุ่น)

หยุดชั่วคราว/ปิด

เมื่อเครื่องดูดฝุ่นทำงาน ให้เหยียบแปรงขัดพื้นด้วยเท้าข้างหนึ่งเพื่อตั้งให้ตั้งตรงสำหรับหยุดการทำความสะอาดชั่วคราว หรือกดปุ่ม ⏻ เพื่อปิดเครื่อง เพื่อหลีกเลี่ยงไม่ให้มีน้ำสกปรกตกค้าง เครื่องดูดฝุ่นจะทำงานต่อไปอีกสองสามวินาทีก่อนจะปิดเครื่อง วางเครื่องดูดฝุ่นกลับเข้าไปในแท่นชาร์จทำความสะอาดตัวเองหลังจากที่หยุดทำงานโดยสมบูรณ์

หมายเหตุ:

- สิ่งสกปรกอาจหลุดออกมาได้หากแปรงขัดพื้นถูกยกขึ้นจากพื้นเมื่อเครื่องดูดฝุ่นข้ามธรรมชาติประตูซึ่งเป็นเรื่องปกติ
- วางเครื่องดูดฝุ่นกลับเข้าไปในแท่นชาร์จทำความสะอาดตัวเองอย่างเหมาะสมหลังจากใช้งาน เพื่อป้องกันไม่ให้เครื่องดูดฝุ่นพลิกคว่ำเนื่องจากการวางที่ไม่เหมาะสม
- ห้ามยกเครื่องดูดฝุ่นในแนวตั้งตามภาพประกอบเพื่อป้องกันไม่ให้น้ำสกปรกไหลออกมา

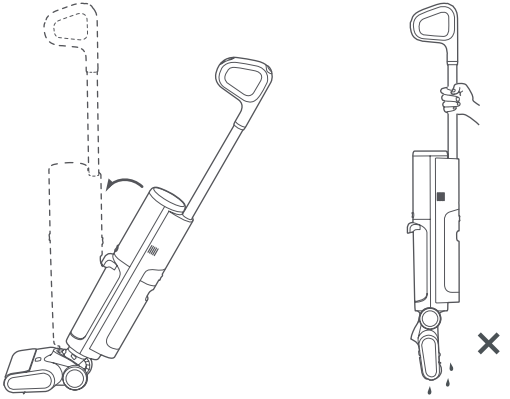

เมื่อเครื่องดูดฝุ่นหยุดชั่วคราวหรือปิดอยู่ ให้ดึงด้ามจับไปด้านหลังเพื่อนำเครื่องดูดฝุ่นไปยังแท่นชาร์จทำความสะอาดตัวเองโดยใช้ล้อช่วย จากนั้นวางเครื่องดูดฝุ่นไว้บนแท่นชาร์จเพื่อจัดเก็บ ชาร์จไฟ และทำความสะอาดตัวเอง

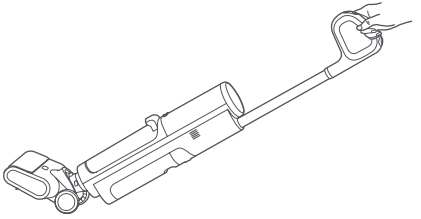

สถานการณ์การใช้งาน

สามารถใช้เครื่องดูดฝุ่นทำความสะอาดพื้นแข็งได้หลายประเภท เช่น ไม้ กระเบื้อง และหินอ่อน

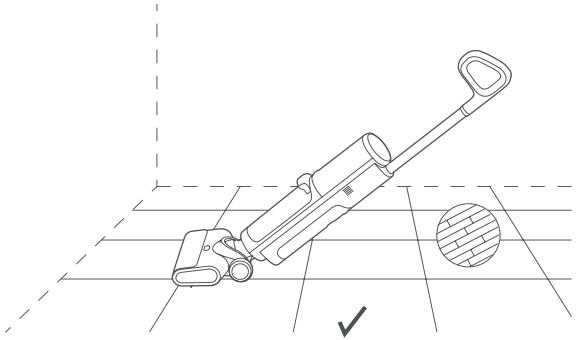

ข้อควรระวัง: ห้ามเอียงเครื่องดูดฝุ่นไปข้างหน้าหรือวางราบกับพื้นขณะทำงาน ไม่เช่นนั้นน้ำลดปรกอาจ ไหลเข้าสู่เครื่องดูดฝุ่นและทำให้เกิดความเสียหายได้

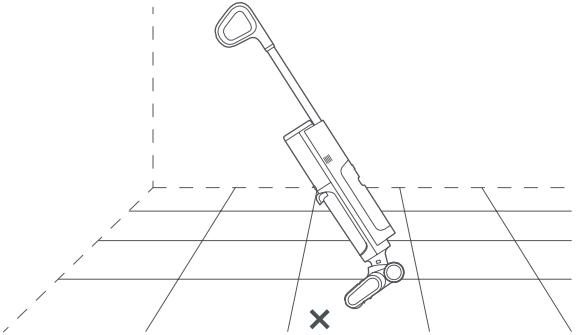

ข้อควรระวัง: ห้ามใช้เครื่องดูดฝุ่นบนพื้นผิวที่เป็นผ้า เช่น พรมและผ้าห่ม

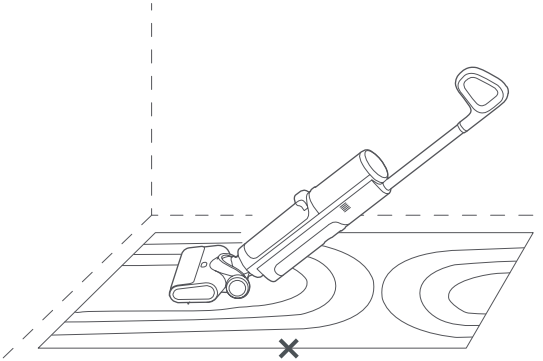

ข้อควรระวัง: ห้ามเอียงเครื่องดูดฝุ่นเกิน 140° เพื่อป้องกันไม่ให้น้ำรั่ว

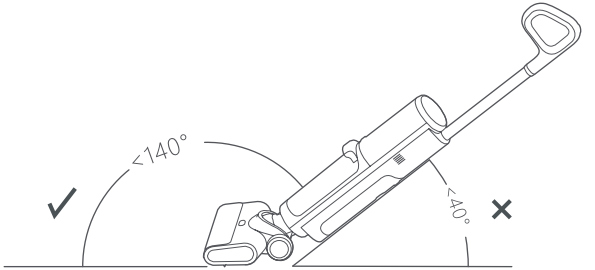

การทำความสะอาดตัวเอง

- ในขณะที่กำลังชาร์จเครื่องดูดฝุ่นและไฟแสดงสถานะระดับแบตเตอรี่เป็นสีเขียว ให้กดปุ่ม เพื่อเริ่มการทำความสะอาดตัวเองอย่างรวดเร็ว หรือกดค้างไว้เป็นเวลา 3 วินาที เพื่อเริ่มการทำความสะอาดตัวเองในโหมดเทอร์โบ
- กดปุ่ม หรือปุ่ม เพื่อหยุดการทำความสะอาดตัวเอง
- การทำความสะอาดตัวเองอย่างรวดเร็วใช้เวลาประมาณ 2 นาที และการทำความสะอาดตัวเองในโหมดเทอร์โบใช้เวลาประมาณ 4 นาที การทำความสะอาดตัวเองจะสิ้นสุดลงโดยอัตโนมัติเมื่อเสร็จสิ้น

  หมายเหตุ:
  - ขอแนะนำให้ทำความสะอาดตัวเองหลังการใช้งานทุกครั้ง
  - ทำความสะอาดถังเก็บน้ำสกปรกโดยเร็วหลังจากทำความสะอาดตัวเองเพื่อป้องกันการเกิดกลิ่นไม่พึงประสงค์
  - ในระหว่างการทำความสะอาดตัวเอง แปรงลูกกลิ้งจะแห้งโดยอัตโนมัติด้วยความเร็วสูง อย่างไรก็ตาม ขอแนะนำให้ทำความสะอาดแปรงลูกกลิ้งให้แห้งอย่างทั่วถึง และพึ่งลมให้แห้งหลังจากการทำความสะอาดตัวเองแต่ละครั้ง เพื่อหลีกเลี่ยงการเกิดกลิ่นไม่พึงประสงค์
  - ขอแนะนำให้ทำความสะอาดชิ้นส่วนที่ไม่สามารถทำความสะอาดตัวเองได้เป็นประจำ เช่น ฝาครอบแปรงลูกกลิ้ง และชิ้นส่วนรอบ ๆ ช่องดูด

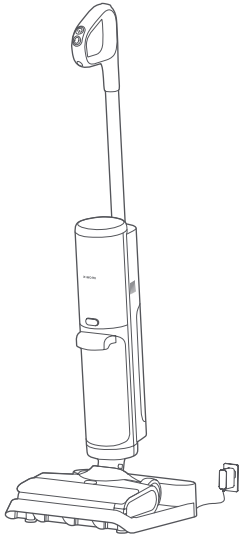

การดูแลและการบำรุงรักษา

ข้อควรระวัง: ทำความสะอาดและบำรุงรักษาส่วนประกอบที่เกี่ยวข้องต่อเมื่อเครื่องดูดฝุ่นหยุดชั่วคราวในตำแหน่งตั้งตรงหรือปิดอยู่เท่านั้น

ความถี่ในการบำรุงรักษา

ส่วนประกอบ	ความถี่ในการบำรุงรักษาที่แนะนำ
ส่วนประกอบถังเก็บน้ำสกปรก (รวมถึงถังเก็บน้ำสกปรก เซ็นเซอร์วัดระดับน้ำ และตะกร้าตัวกรอง)	ทำความสะอาดหลังการใช้งานทุกครั้ง
ท่อส่งน้ำสกปรก	ทำความสะอาดหลังการใช้งานทุกครั้ง
แปรงขัดพื้น	ทำความสะอาดสัปดาห์ละครั้ง ขึ้นอยู่กับความสกปรก
แปรงลูกกลิ้ง	จำเป็นต้องทำความสะอาดตัวเองหลังการใช้งานแต่ละครั้ง
ตัวกรอง	ทำความสะอาดสัปดาห์ละครั้ง
แท่นชาร์จทำความสะอาดตัวเอง	ทำความสะอาดสัปดาห์ละครั้ง

ความถี่ของการเปลี่ยนอุปกรณ์

หมายเหตุ: ความถี่ในการเปลี่ยนที่แนะนำต่อไปนี้มีไว้สำหรับอ้างอิงเท่านั้น หากได้รับความเสียหายควรเปลี่ยนส่วนประกอบทันที

ส่วนประกอบ	ความถี่ในการบำรุงรักษาที่แนะนำ
แปรงลูกกลิ้ง	3–6 เดือน
ตัวกรอง	3–6 เดือน

การทำความสะอาดถังเก็บน้ำสกปรกและส่วนประกอบต่าง ๆ

1. กดปุ่มปลดล็อกถังเก็บน้ำสกปรก แล้วดึงถังออกมาพร้อมกัน

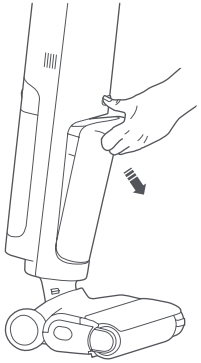

2. ดึงที่ยึดตัวกรองที่ด้านบนของถังเก็บน้ำสกปรกขึ้นเพื่อถอดออก จากนั้นเทน้ำออกจากถัง

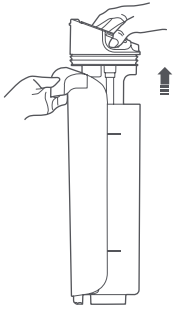

3. ถอดตัวกรองออกจากที่ยึดตัวกรอง จากนั้นล้างถังเก็บน้ำสกปรก ตัวกรอง เซ็นเซอร์วัดระดับน้ำบนที่ยึดตัวกรอง และตะกร้าตัวกรองจนกว่าจะสะอาด

   หมายเหตุ:
   - สามารถใช้แปรงทำความสะอาดช่วยในการทำความสะอาดได้
   - แนะนำให้เปิดฝาปิดที่ด้านล่างของตัวกรองเพื่อการทำความสะอาดอย่างทั่วถึง และพึ่งลมให้แห้งหลังทำความสะอาด เพื่อป้องกันการเกิดกลิ่นไม่พึงประสงค์
   - ทำความสะอาดเซ็นเซอร์วัดระดับน้ำบ่อย ๆ เพื่อหลีกเลี่ยงปัญหาด้านความแม่นยำในการตรวจจับที่ได้รับผลกระทบจากคราบที่ติดอยู่กับเซ็นเซอร์

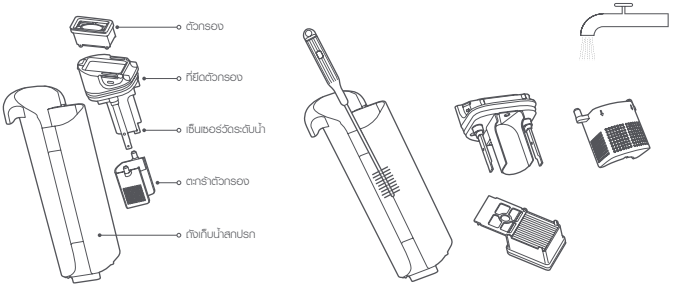

4. ติดตั้งตัวกรองและตะกร้าตัวกรองกลับเข้าที่ยึดตัวกรอง และใส่ที่ยึดตัวกรองลงในถังเก็บน้ำสกปรก จากนั้นจึงติดตั้งถังเก็บน้ำสกปรกกลับเข้าไปเข้าในเครื่องดูดฝุ่น เมื่อคุณได้ยินเสียงคลิก แสดงว่าถังเก็บน้ำยึดเข้าที่ดีแล้ว

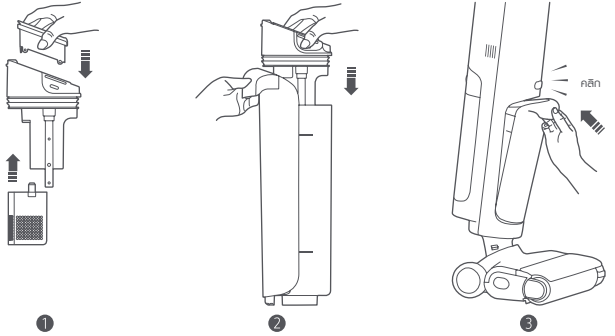

การทำความสะอาดแปรงขัดพื้น

1. กดปุ่มปลดล็อกฝาครอบแปรงลูกกลิ้งเพื่อถอดฝาครอบแปรงลูกกลิ้งออกมา
   หมายเหตุ: ห้ามถอดแปรงลูกกลิ้งในขณะที่เครื่องดูดฝุ่นอยู่บนแท่นชาร์จทำความสะอาดตัวเอง

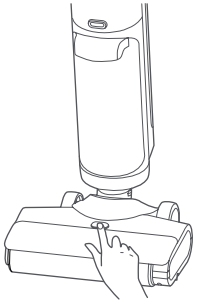

❶

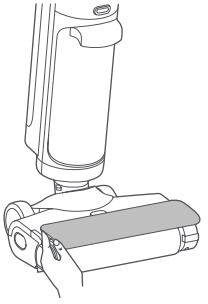

❷

2. กดปุ่มปลดล็อกแปรงลูกกลิ้ง และดึงแปรงลูกกลิ้งออกตามภาพ

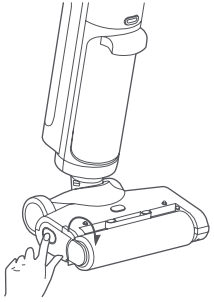

❶

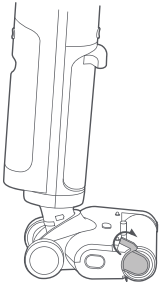

❷

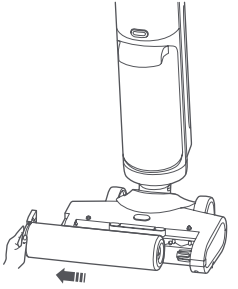

❸

3. กดปุ่มและหมุนคัตเตอร์ไปพร้อม ๆ กันเพื่อดึงออกมา จากนั้นใช้คัตเตอร์ตัดเส้นผมที่พันกันบนแปรงลูกกลิ้งและแปรงขัดพื้นออกให้หมด

❶

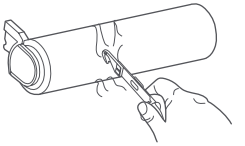

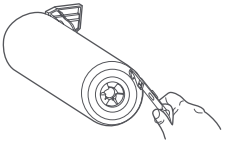

❷

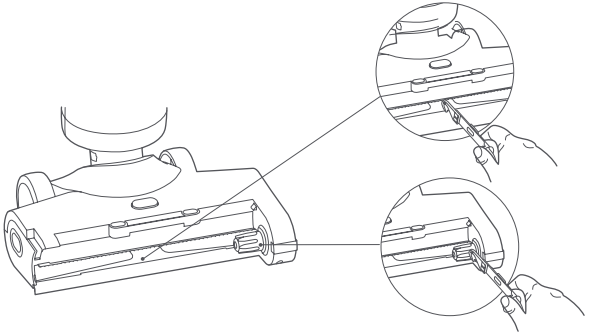

❸

4. ใช้น้ำประปาเพื่อล้างแปรงลูกกลิ้งและฝาครอบจนกว่าจะสะอาด และผึ่งลมให้แห้งเพื่อป้องกันการเกิดกลิ่นไม่พึงประสงค์

หมายเหตุ: ห้ามแปรงลูกกลิ้งสัมผัสกับแสงแดดโดยตรง

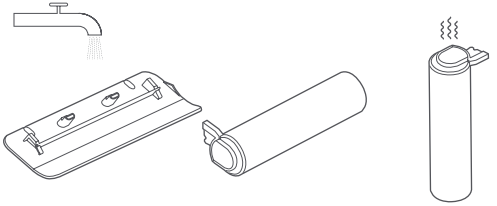

5. ใช้ผ้าแห้งหรือกระดาษชำระเพื่อขจัดเส้นผม สิ่งสกปรก และสิ่งแปลกปลอมที่อุดตันช่องดูดออก

ข้อควรระวัง:

- ห้ามล้างแปรงขัดพื้นโดยตรง
- เพื่อหลีกเลี่ยงการบาดเจ็บ โปรดเก็บให้ห่างจากส่วนที่เป็นฟันระหว่างการทำความสะอาด

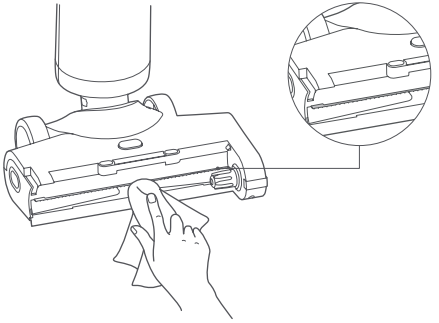

6. ติดตั้งแปรงลูกกลิ้งและฝาครอบกลับเข้าที่ตามลำดับ เมื่อติดตั้งฝาครอบแปรงลูกกลิ้งกลับเข้าไปใหม่ ให้จัดตำแหน่งให้ตรงกับตำแหน่งการติดตั้ง และเมื่อคุณได้ยินเสียงคลิก แสดงว่ายึดเข้าที่ดีแล้ว

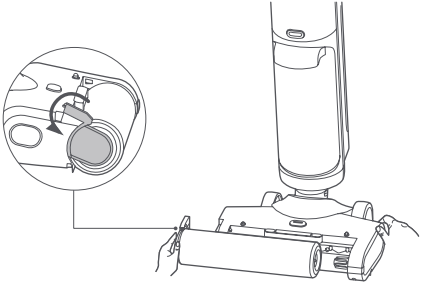

❶

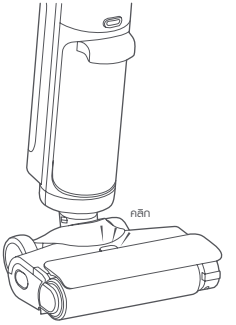

❷

การทำความสะอาดท่อส่งน้ำสกปรก

ถอดถังเก็บน้ำสกปรกออก และทำความสะอาดท่อส่งน้ำสกปรกด้วยแปรงทำความสะอาดตามภาพ

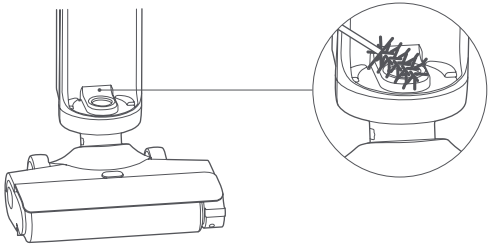

การทำความสะอาดแท่นชาร์จทำความสะอาดตัวเอง

ใช้ผ้าแห้งหรือกระดาษชำระเพื่อทำความสะอาดฝุ่นจากแท่นชาร์จทำความสะอาดตัวเอง

หมายเหตุ: ห้ามล้างแท่นชาร์จทำความสะอาดตัวเองด้วยน้ำโดยตรงเพื่อป้องกันไฟฟ้าลัดวงจร

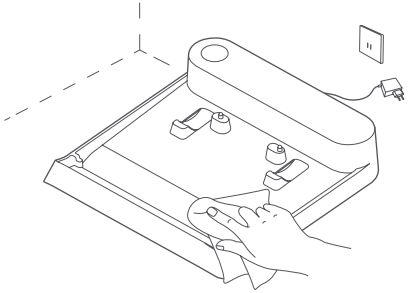

การแก้ปัญหา

เมื่อเครื่องดูดฝุ่นทำงานไม่ถูกต้อง เครื่องดูดฝุ่นจะแสดงข้อความแสดงข้อผิดพลาดผ่านไฟแสดงสถานะและเสียงบี๊บ ดูตารางด้านล่างหรือสแกนรหัส QR บนเครื่องดูดฝุ่นเพื่อหาวิธีการแก้ไข หากทำตามแนวทางแก้ไขแล้ว แต่ยังคงมีข้อผิดพลาดอยู่ โปรดติดต่อทีมบริการหลังการขายโดยเร็ว

ไฟแสดงสถานะ	เสียงบี๊บ	วิธีการแก้ไข
ถังเก็บน้ำสกปรกเต็ม	เสียงบี๊บสามครั้ง	ทำความสะอาดถังเก็บน้ำสกปรกแล้วติดตั้งใหม่
ข้อผิดพลาด	เสียงบี๊บสามครั้ง	ตรวจสอบช่องดูดของแปรงขัดพื้น ท่อส่งน้ำสกปรก ตัวกรอง หรือตะกร้าตัวกรองว่ามีการอุดตันหรือไม่ แล้วจึงทำความสะอาด

ปัญหาที่พบบ่อย

ปัญหาที่พบบ่อย	สาเหตุที่เป็นไปได้	วิธีการแก้ไข
เครื่องดูดฝุ่นไม่ทำงาน	แบตเตอรี่หมด	ชาร์จเครื่องดูดฝุ่นให้เต็มก่อนใช้งาน
	แบตเตอรี่มีระบบป้องกันความร้อนสูงเกินไป	ลองอีกครั้งหลังจากอุณหภูมิของแบตเตอรี่กลับมาเป็นปกติ
	ถังเก็บน้ำสกปรกเต็ม	ทำความสะอาดถังเก็บน้ำสกปรกแล้วติดตั้งใหม่
	ตัวกรองหรือตะกร้าตัวกรองถูกปิดกั้น	ทำความสะอาดตัวกรองและตะกร้าตัวกรองก่อนใช้งาน
	ช่องดูดของแปรงขัดพื้นหรือท่อส่งน้ำสกปรกถูกปิดกั้น	ทำความสะอาดช่องดูดของแปรงขัดพื้นและท่อส่งน้ำสกปรก
	แปรงลูกกลิ้งพันกับวัตถุแปลกปลอม	ทำความสะอาดแถบแปรงลูกกลิ้ง
เครื่องดูดฝุ่นไม่สามารถรีไซเคิลน้ำสกปรกได้อย่างเหมาะสม	ไม่ได้ติดตั้งตัวกรอง	ติดตั้งตัวกรองก่อนใช้งาน
	ตัวกรองหรือตะกร้าตัวกรองถูกปิดกั้น	ทำความสะอาดตัวกรองและตะกร้าตัวกรองก่อนใช้งาน

ปัญหาที่พบบ่อย	สาเหตุที่เป็นไปได้	วิธีการแก้ไข
มีการแจ้งเตือนถังเก็บน้ำสกปรกเต็มที่พิดพลาด	เซ็นเซอร์วัดระดับน้ำสกปรก	โปรดทำความสะอาดเซ็นเซอร์วัดระดับน้ำ
ไม่สามารถชาร์จเครื่องดูดฝุ่นได้	แท่นชาร์จทำความสะอาดตัวเองไม่ได้เชื่อมต่อกับแหล่งจ่ายไฟ	ใช้อุปกรณ์จ่ายไฟเดิมเพื่อชาร์จแท่นชาร์จทำความสะอาดตัวเอง
	อุปกรณ์จ่ายไฟที่ใช้ไม่ใช่ของแท้	โปรดใช้อุปกรณ์จ่ายไฟของแท้
เครื่องดูดฝุ่นไม่สามารถทำความสะอาดตัวเองได้	ถังเก็บน้ำสกปรกเต็ม	ทำความสะอาดถังเก็บน้ำสกปรกแล้วติดตั้งใหม่
	แบตเตอรี่เหลือน้อยหรือหมด	ดำเนินการทำความสะอาดตัวเองเมื่อมีระดับแบตเตอรี่เพียงพอ
	แท่นชาร์จทำความสะอาดตัวเองไม่ได้เชื่อมต่อกับแหล่งจ่ายไฟ	ใช้อุปกรณ์จ่ายไฟเดิมเพื่อชาร์จแท่นชาร์จทำความสะอาดตัวเอง

ข้อมูลจำเพาะ

Xiaomi Truclean W20 เครื่องดูดฝุ่นแบบเปียกและแห้ง			
ชื่อ	เครื่องดูดฝุ่นแบบเปียกและแห้ง	รุ่น	C305HW
อัตราแรงดันไฟฟ้า	21.6 V ⎓	อัตรากำลังไฟฟ้า	200 W
แรงดันไฟฟ้าในการชาร์จ	26.0 V ⎓	น้ำหนักสุทธิ	4.2 กก.
การใช้พลังงาน	โหมดปิด: ≤0.5 W	เวลาในการเข้าสู่เงื่อนไข	โหมดปิด: ≤20 น.
แท่นชาร์จทำความสะอาดตัวเอง			
ชื่อ	แท่นชาร์จ	รุ่น	C305HW-JZ
อัตราขาออก	26.0 V ⎓ 0.5 A	อัตราขาเข้า	26.0 V ⎓ 0.5 A
น้ำหนักสุทธิ	0.55 กก.		
อุปกรณ์จ่ายไฟ			
ผู้ผลิต	Zhongshan Baolijin Electronic Co., Ltd.		
รุ่น	BLJ15WJ260050P-V	ประสิทธิภาพการทำงานโดยเฉลี่ย	85.1%
อัตราขาเข้า	100–240 V~ 50/60 Hz 0.5 A	ประสิทธิภาพขณะที่โหลดต่ำ (10%)	73.9%
อัตราขาออก	26.0 V ⎓ 0.5 A 13.0 W	การใช้พลังงานเมื่อไม่มีโหลด	0.08 W

ประกาศด้านสิ่งแวดล้อม

ชุดแบตเตอรี่ลิเธียมไอออนแบบชาร์จได้ของเครื่องดูดฝุ่นนี้มีสารเคมีที่อาจก่อให้เกิดมลพิษต่อสิ่งแวดล้อม ก่อนที่จะทิ้งเครื่องดูดฝุ่น ให้ถอดแบตเตอรี่ออกแล้วนำไปทิ้งที่สถานที่สำหรับรีไซเคิลอย่างเหมาะสม

ต้องถอดแบตเตอรี่ออกจากเครื่องก่อนนำไปทำลาย

ต้องถอดปลั๊กอุปกรณ์ออกจากแหล่งจ่ายไฟหลักก่อนทำการถอดแบตเตอรี่

แบตเตอรี่จะต้องถูกกำจัดอย่างปลอดภัย

ข้อควรระวัง:

- ตรวจสอบให้แน่ใจว่าได้ถอดปลั๊กเครื่องดูดฝุ่นออกจากแหล่งจ่ายไฟ และพลังงานในแบตเตอรี่หมดลงแล้วจึงถอดแบตเตอรี่ออก
- นำแบตเตอรี่ที่ถอดออกแล้วไปยังศูนย์รีไซเคิลมืออาชีพ เพื่อกำจัดอย่างเหมาะสม
- ห้ามทิ้งแบตเตอรี่ไว้ในสภาพแวดล้อมที่มีอุณหภูมิสูง มิฉะนั้นอาจเกิดการระเบิดได้
- ในกรณีที่แบตเตอรี่รั่ว ให้หลีกเลี่ยงการสัมผัสกับของเหลว หากของเหลวเข้าตา ให้ล้างออกด้วยน้ำปริมาณมาก และไปพบแพทย์ทันที

ขั้นตอนการถอดแบตเตอรี่:

1. ใช้เครื่องมือที่ไม่คมเพื่อกดปุ่มปลดล็อกด้ามจับที่ด้านหลังของเครื่องดูดฝุ่นค้างไว้ จากนั้นดึงด้ามจับขึ้นในแนวตั้งพร้อมกัน
2. ใช้เครื่องมือที่ไม่คมเพื่อถอดชุดฝาปิดด้านบนของไฟแสดงสถานะออก
3. ถอดถังเก็บน้ำสกปรกและถังเก็บน้ำสะอาดออก
4. กดปุ่มปลดล็อกฝาครอบแปรงลูกกลิ้งเพื่อถอดฝาครอบแปรงลูกกลิ้งออกมา
5. กดปุ่มปลดล็อกแปรงลูกกลิ้งเพื่อถอดแปรงลูกกลิ้งออกมา
6. คลายสกรูจากด้านล่างของแปรงขัดพื้นเพื่อถอดฝาครอบด้านบนของแปรงขัดพื้นออก
7. ใช้เครื่องมือที่ไม่คมเพื่อถอดฝาครอบที่ยึดขั้วต่อออก จากนั้นแยกแปรงขัดพื้นออกจากเครื่องดูดฝุ่น
8. คลายสกรูฝาครอบด้านล่าง ฝาครอบด้านหน้า และฝาครอบด้านหลังเพื่อเปิดเครื่องดูดฝุ่น
9. คลายสกรูฝาปิดแบตเตอรี่และถอดปลั๊กส่วนประกอบแบตเตอรี่เพื่อถอดแบตเตอรี่ออกมา

ประกาศการรับประกัน

การรับประกันนี้ให้สิทธิที่เฉพาะเจาะจงแก่คุณ และคุณอาจมีสิทธิอื่นๆ ตามกฎหมายภายในประเทศ มลรัฐ หรือรัฐของคุณ แน่นอนว่า ในบางประเทศ มลรัฐ หรือรัฐ กฎหมายคุ้มครองผู้บริโภคอาจกำหนดระยะเวลาการรับประกันขั้นต่ำ นอกเหนือจากที่ได้รับอนุญาตตามกฎหมาย XIAOMI จะไม่ยกเว้น จำกัด หรือระงับสิทธิอื่นๆ ที่คุณอาจมี เพื่อความเข้าใจสิทธิของคุณอย่างถี่ถ้วน เราขอแนะนำให้คุณค้นคว้ากฎหมายของประเทศ มลรัฐ หรือรัฐของคุณ

1. การรับประกันสินค้าแบบจำกัด

   XIAOMI รับประกันว่า ผลิตภัณฑ์ปราศจากข้อบกพร่องด้านวัสดุและคุณภาพภายใต้การใช้งานปกติและการใช้งานตามคู่มือผู้ใช้ผลิตภัณฑ์ที่เกี่ยวข้องภายในระยะเวลาการรับประกัน

   ระยะเวลาและเงื่อนไขที่เกี่ยวข้องกับการรับประกันตามกฎหมายจะให้ไว้ตามกฎหมายภายในประเทศของคุณตามลำดับ สำหรับข้อมูลเพิ่มเติมเกี่ยวกับประโยชน์จากการรับประกันสำหรับผู้บริโภค โปรดอ้างถึงเว็บไซต์ทางการของ Xiaomi https://www.mi.com/global/support/warranty

   Xiaomi รับประกันต่อผู้ซื้อผลิตภัณฑ์ครั้งแรกว่า ผลิตภัณฑ์ Xiaomi จะไม่มีข้อบกพร่องด้านวัสดุและคุณภาพภายใต้การใช้งานปกติในระยะเวลาตามที่กล่าวไว้ข้างต้น

   Xiaomi ไม่รับประกันว่า การทำงานของผลิตภัณฑ์จะไม่ถูกรบกวนหรือปราศจากข้อผิดพลาด

   Xiaomi ไม่มีส่วนรับผิดชอบต่อความเสียหายที่เกิดขึ้นจากการไม่ปฏิบัติตามคำแนะนำที่เกี่ยวข้องกับการใช้ผลิตภัณฑ์

2. การเยียวยา

   หากพบข้อบกพร่องด้านฮาร์ดแวร์และ Xiaomi ได้รับการอ้างสิทธิที่ถูกต้องภายในระยะเวลารับประกัน Xiaomi จะ (1) ซ่อมแซมผลิตภัณฑ์โดยไม่มีค่าใช้จ่าย (2) เปลี่ยนผลิตภัณฑ์ หรือ (3) คืนเงินค่าผลิตภัณฑ์ อย่างหนึ่งอย่างใด โดยไม่รวมค่าจัดส่งที่อาจเกิดขึ้น

3. วิธีรับบริการการรับประกัน

   ในการรับบริการการรับประกัน คุณต้องส่งผลิตภัณฑ์ในบรรจุภัณฑ์ดั้งเดิม หรือบรรจุภัณฑ์ที่คล้ายคลึงและปกป้องผลิตภัณฑ์ได้เท่าเทียมกัน มายังที่อยู่ที่ระบุไว้โดย Xiaomi เว้นแต่ในขอบเขตที่ต้องห้ามตามกฎหมายที่บังคับใช้ Xiaomi อาจเรียกร้องให้คุณแสดงหลักฐานหรือหลักฐานการซื้อ และ/หรือปฏิบัติตามข้อกำหนดการลงทะเบียนก่อนรับบริการการรับประกัน

4. ข้อยกเว้นและข้อจำกัด

   เว้นแต่ได้กำหนดไว้เป็นอย่างอื่นโดย Xiaomi การรับประกันแบบจำกัดนี้มีผลกับผลิตภัณฑ์ที่ผลิตโดยหรือเพื่อ Xiaomi และสามารถระบุได้โดยเครื่องหมายการค้า ชื่อการค้า หรือโลโก้ "Xiaomi" หรือ "Mi" เท่านั้น

   การรับประกันแบบจำกัดไม่มีผลต่อ (ก) ความเสียหายที่เกิดจากธรรมชาติหรือเหตุสุดวิสัย ตัวอย่างเช่น ฟ้าผ่า ทอร์นาโด น้ำท่วม ไฟไหม้ แผ่นดินไหว หรือเหตุภายนอกอื่นๆ (ข) ความประมาทเลินเล่อ (ค) การใช้เพื่อการค้า (ง) การปรับเปลี่ยนหรือแก้ไขส่วนใดส่วนหนึ่งของผลิตภัณฑ์ (จ) ความเสียหายที่เกิดจากการใช้งานกับผลิตภัณฑ์ที่ไม่ใช่ของ Xiaomi (ฉ) ความเสียหายที่เกิดจากอุบัติเหตุ การละเมิด หรือการใช้ในทางที่ผิด (ช) ความเสียหายที่เกิดจากการใช้งานผลิตภัณฑ์นอกเหนือจากที่ได้รับอนุญาต หรือนอกเหนือวัตถุประสงค์ที่อธิบายไว้โดย Xiaomi หรือใช้แรงดันไฟฟ้าหรือแหล่งจ่ายไฟที่ไม่เหมาะสม หรือ (ซ) ความเสียหายที่เกิดจากการบริการ (รวมถึงการอัปเกรดและการขยาย) ที่ดำเนินการโดยผู้ที่ไม่ใช่ตัวแทนของ Xiaomi

   การสำรองข้อมูล ซอฟต์แวร์ หรือวัสดุอื่นใดที่คุณอาจเก็บหรือรักษาไว้ในผลิตภัณฑ์ อยู่ในความรับผิดชอบของคุณ มีแนวโน้มว่าข้อมูล ซอฟต์แวร์ หรือวัสดุอื่นในอุปกรณ์จะสูญหายหรือถูกจัดรูปแบบใหม่ในระหว่างกระบวนการให้บริการ Xiaomi จะไม่รับผิดชอบต่อความเสียหายหรือความสูญเสียดังกล่าว

   ไม่มีผู้ค้าปลีก ตัวแทน หรือพนักงานของ Xiaomi ได้รับอนุญาตให้แก้ไข ขยาย หรือเพิ่มเติมใดๆ นอกเหนือการรับประกันแบบจำกัดนี้ หากข้อกำหนดใดๆ ผิดต่อกฎหมายหรือไม่สามารถบังคับใช้ได้ ความชอบด้วยกฎหมายหรือการบังคับใช้ข้อกำหนดที่เหลือจะไม่ได้รับผลกระทบหรือความเสื่อมเสีย

   ยกเว้นการรับประกันที่ห้ามโดยกฎหมาย หรือสัญญาไว้โดย Xiaomi บริการหลังการขายจะจำกัดตามประเทศหรือภูมิภาคของการซื้อผลิตภัณฑ์ครั้งแรก

   ผลิตภัณฑ์ที่ไม่ได้รับการนำเข้าอย่างถูกต้อง และ/หรือไม่ได้ผลิตอย่างถูกต้องโดย Xiaomi และ/หรือไม่ได้รับมาอย่างถูกต้องจาก Xiaomi หรือผู้ขายอย่างเป็นทางการของ Xiaomi จะไม่ได้รับความคุ้มครองตามการรับประกันปัจจุบัน ตามกฎหมายที่บังคับใช้ คุณอาจได้รับประโยชน์จากการรับประกันจากผู้ค้าปลีกอย่างไม่เป็นทางการที่ขายผลิตภัณฑ์ ดังนั้น Xiaomi ขอแนะนำให้คุณติดต่อผู้ค้าปลีกที่คุณซื้อผลิตภัณฑ์

   การรับประกันปัจจุบันไม่บังคับใช้ในช่องทางและไต้หวัน

5. การรับประกันโดยนัย

   เว้นแต่ในขอบเขตที่ต้องห้ามตามกฎหมายที่บังคับใช้ การรับประกันโดยนัยทั้งหมด (รวมถึงการรับประกันสภาพการใช้ประโยชน์ในเชิงพาณิชย์และความเหมาะสมสำหรับวัตถุประสงค์เฉพาะ) จะมีระยะเวลาจำกัดจนถึงระยะเวลาสูงสุดของการรับประกันแบบจำกัดนี้ เขตอำนาจศาลบางแห่งไม่อนุญาตให้มีข้อจำกัดเกี่ยวกับระยะเวลาการรับประกันโดยนัย ดังนั้นข้อจำกัดข้างต้นจะไม่ถูกนำมาใช้ในกรณีเหล่านั้น

6. ข้อจำกัดความเสียหาย

   เว้นแต่ในขอบเขตที่ต้องห้ามตามกฎหมายที่บังคับใช้ Xiaomi จะไม่รับผิดชอบต่อความเสียหายใดๆ ที่เกิดขึ้นจากอุบัติเหตุ ความเสียหายโดยอ้อม ความเสียหายพิเศษหรือความเสียหายที่เกิดตามมา รวมถึงแต่ไม่จำกัดเพียงการสูญเสียผลกำไร รายได้หรือข้อมูล ความเสียหายที่เป็นผลมาจากการละเมิดเงื่อนไขการรับประกันที่ชัดแจ้งหรือโดยนัย หรือภายใต้ทฤษฎีทางกฎหมายอื่นใด แม้ว่า Xiaomi จะได้รับแจ้งถึงความเป็นไปได้ในการเกิดความเสียหายดังกล่าวก็ตาม เขตอำนาจศาลบางแห่งไม่อนุญาตให้มีข้อยกเว้นหรือข้อจำกัดความเสียหายพิเศษ ความเสียหายโดยอ้อม หรือความเสียหายที่เกิดตามมา ดังนั้นข้อจำกัดหรือข้อยกเว้นข้างต้นอาจไม่มีผลกับคุณ

7. ติดต่อ XIAOMI

   สำหรับลูกค้า โปรดเยี่ยมชมเว็บไซต์: https://www.mi.com/global/support/warranty

   ผู้ติดต่อสำหรับบริการหลังการขายอาจเป็นบุคคลใดก็ได้ในเครือข่ายการให้บริการที่ได้รับอนุญาตจาก Xiaomi ผู้แทนจำหน่ายที่ได้รับอนุญาตจาก Xiaomi หรือผู้จำหน่ายขั้นสุดท้ายที่ขายผลิตภัณฑ์ให้คุณ หากมีข้อสงสัย โปรดติดต่อบุคคลที่เกี่ยวข้องที่ Xiaomi อาจระบุตัวบุคคลได้

Hướng dẫn an toàn

Sản phẩm này chỉ dành cho mục đích sử dụng trong gia đình. Đọc kỹ hướng dẫn sử dụng này trước khi sử dụng và giữ lại để tham khảo.

- Trẻ em từ 8 tuổi trở lên và những người bị suy giảm khả năng về thể chất, giác quan hoặc tinh thần hoặc thiếu kinh nghiệm và kiến thức có thể sử dụng thiết bị này nếu được giám sát hoặc hướng dẫn về việc sử dụng thiết bị một cách an toàn và hiểu rõ các mối nguy hiểm có thể xảy ra. Để thiết bị xa tầm tay trẻ em. Trẻ em không được vệ sinh và bảo trì thiết bị mà không có sự giám sát.
- Chỉ những người có chuyên môn mới có thể thay pin của thiết bị.
- Không để thiết bị hoặc pin tiếp xúc với nhiệt độ quá cao.
- Lưu ý nguy cơ các cực của thiết bị chạy bằng pin hoặc pin bị đoản mạch do các vật kim loại.
- Không chạm vào phích cắm hoặc bất kỳ bộ phận nào của máy hút bụi khi tay ướt.
- Máy hút bụi này chỉ dành cho mục đích sử dụng trong nhà. Không sử dụng hoặc lắp đặt thiết bị này trong môi trường ngoài trời, công nghiệp hoặc thương mại. Không sử dụng đế sạc trong môi trường ẩm ướt như phòng tắm.
- Nguy hiểm có thể xảy ra nếu thiết bị chạy đè lên dây điện nguồn.
- Phải rút phích cắm ra khỏi ổ cắm trước khi vệ sinh hoặc bảo trì thiết bị.
- Để giảm nguy cơ cháy, nổ hoặc thương tích cá nhân, hãy kiểm tra trước khi sử dụng để đảm bảo bộ cấp nguồn điện không bị hư hại. Không sử dụng máy hút bụi nếu nguồn điện bị hư hỏng.
- Không nhúng máy hút bụi hoặc đế sạc tự làm sạch vào nước hoặc chất lỏng khác để vệ sinh.
- Làm sạch bình nước bẩn kịp thời để tránh hiện tượng giảm lực hút và quá nhiệt động cơ do tắc nghẽn. Nếu không, tuổi thọ sử dụng của máy hút bụi có thể bị ảnh hưởng.
- Không sử dụng máy hút bụi nếu chổi lăn, bình nước bẩn và bộ lọc không được lắp đúng chỗ.
- Đảm bảo tắt máy hút bụi trước khi vệ sinh hoặc thay chổi lăn.
- Không sử dụng máy hút bụi để làm sạch xăng và các chất lỏng dễ cháy khác hoặc các dung dịch độc hại như thuốc tẩy clo, amoniac và chất tẩy rửa cống.
- Không sử dụng máy hút bụi để làm sạch hộp mực của máy in laser và máy photocopy nhằm tránh gây cháy nổ.
- Không sử dụng máy hút bụi để hút các vật liệu đang bốc khói hoặc đang cháy như than củi, tàn thuốc hoặc diêm.
- Không sử dụng máy hút bụi để hút các vật cứng hoặc sắc nhọn, chẳng hạn như thủy tinh, đinh, vít hoặc đồng xu, vì việc này có thể làm hỏng máy hút bụi.
- Không sử dụng máy hút bụi để làm sạch các vết bẩn có chất dầu dày, chất kết dính mạnh hoặc thuốc nhuộm như xi đánh giày, sơn và bột màu.
- Đảm bảo quần áo rộng và các bộ phận của cơ thể, chẳng hạn như tóc và ngón tay tránh xa các khe hở và bộ phận đang chuyển động của máy hút bụi.
- Không đặt bất kỳ vật gì vào các khe hở của máy hút bụi cũng như không sử dụng máy hút bụi khi khe hở bị chặn. Không để bụi, xơ vải, tóc hoặc các vật dụng khác rơi vào mà có thể làm giảm luồng không khí.
- Không lắc máy hút bụi lên xuống hoặc đập mạnh để tránh nước bẩn chảy vào động cơ.
- Không nhấc hoặc di chuyển máy hút bụi khi động cơ đang chạy, không nghiêng máy sang một bên hoặc đặt phẳng để tránh nước bẩn chảy vào động cơ.
- Không tựa máy hút bụi lên các vật không ổn định như ghế hoặc bàn, nếu không, máy có thể rơi xuống và gây hư hỏng hoặc thương tích.
- Không sạc hoặc bảo quản máy hút bụi gần nguồn nhiệt hoặc ở khu vực ẩm ướt, chẳng hạn như gần lò sưởi hoặc trong nhà bếp hoặc phòng tắm.
- Chỉ sử dụng các bộ phận thay thế được Xiaomi phê duyệt.
- Không tự ý sửa chữa máy hút bụi khi máy bị hỏng hoặc gặp các vấn đề như rò điện, động cơ quá nóng, phát ra âm thanh bất thường, thân máy quá nóng, có mùi hôi hoặc lực hút yếu.
- Khi bộ sạc hoặc pin bị hỏng, phải thay thế bằng linh kiện chính hãng được mua từ nhà sản xuất hoặc bộ phận dịch vụ hậu mãi.
- Để chổi vệ sinh ngoài tầm với của trẻ em.
- Hết sức thận trọng khi sử dụng máy hút bụi để vệ sinh cầu thang.
- Cảnh báo nguy cơ hỏa hoạn: Không xịt bất kỳ loại dầu thơm nào vào bộ lọc của máy hút bụi. Những loại sản phẩm này được biết là có chứa hóa chất dễ cháy có thể khiến máy hút bụi bắt lửa.
- Tuân thủ nghiêm ngặt các hướng dẫn trong sách hướng dẫn sử dụng này để sạc máy hút bụi ở nhiệt độ môi trường từ 6°C đến 40°C. Sạc không đúng cách có thể gây hư hỏng pin.
- Vui lòng tuân thủ nghiêm ngặt các hướng dẫn trong sách hướng dẫn sử dụng này khi sử dụng máy hút bụi. Người dùng chịu trách nhiệm cho mọi thiệt hại hoặc hư hỏng có thể phát sinh do sử dụng máy hút bụi không đúng cách.
- CẢNH BÁO: Chỉ sử dụng bộ nguồn đi kèm với thiết bị này.
- CẢNH BÁO: Chỉ dùng bộ sạc rời đi kèm thiết bị này để sạc pin.
- Chỉ sử dụng với bộ nguồn BLJ15WJ260050P-V.

Thông tin pháp lý về sự tuân thủ

Tuyên bố về sự phù hợp với EU

Qua tài liệu này, chúng tôi, Beijing Shunzao Technology Co., Ltd., tuyên bố rằng thiết bị này tuân thủ các Chỉ thị và Tiêu chuẩn Châu Âu áp dụng, cùng với các phần sửa đổi. Toàn bộ nội dung của tuyên bố về sự phù hợp với EU có sẵn tại địa chỉ Internet sau: http://www.mi.com/global/service/support/declaration.html

Thông tin về việc tái chế và xử lý vứt bỏ WEEE

Tất cả các sản phẩm có biểu tượng này đều là rác thải thiết bị điện và điện tử (WEEE như trong 2012/19/EU), không nên vứt bỏ chúng cùng với rác thải sinh hoạt chưa phân loại. Thay vào đó, để bảo vệ môi trường và sức khỏe của mọi người, bạn nên mang thiết bị thải loại đến điểm thu gom được chỉ định để tái chế rác thải thiết bị điện và điện tử, do chính quyền hoặc cơ quan địa phương chỉ định. Việc tái chế và xử lý vứt bỏ đúng cách sẽ giúp ngăn ngừa những hậu quả tiêu cực tiềm tàng đối với môi trường và sức khỏe của con người. Vui lòng liên hệ với bên lắp đặt hoặc cơ quan địa phương để biết thêm thông tin về địa điểm cũng như các điều khoản và điều kiện của điểm thu gom.

Danh sách phụ kiện

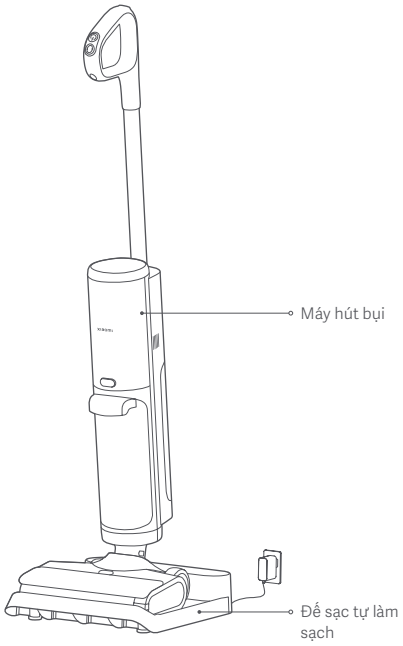

Các phụ kiện được lắp sẵn trên máy hút bụi

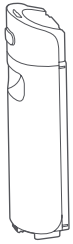

Bình nước sạch

Bình nước bẩn

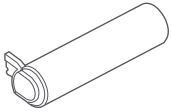

Chổi lăn

Nắp chổi lăn

Bộ lọc

Các phụ kiện để lắp trên đế sạc tự làm sạch

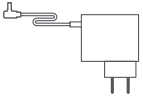

Nguồn điện

Phụ kiện khác

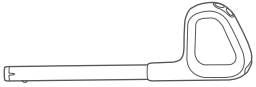

Tay cầm

Chổi vệ sinh
(Nhấn nút và đồng thời xoay dao cắt để kéo ra.)

Lưu ý: Minh họa về sản phẩm, phụ kiện và giao diện người dùng trong hướng dẫn sử dụng chỉ mang tính chất tham khảo. Sản phẩm và chức năng thực tế có thể thay đổi do cải tiến sản phẩm.

Tổng quan về sản phẩm

Máy hút bụi

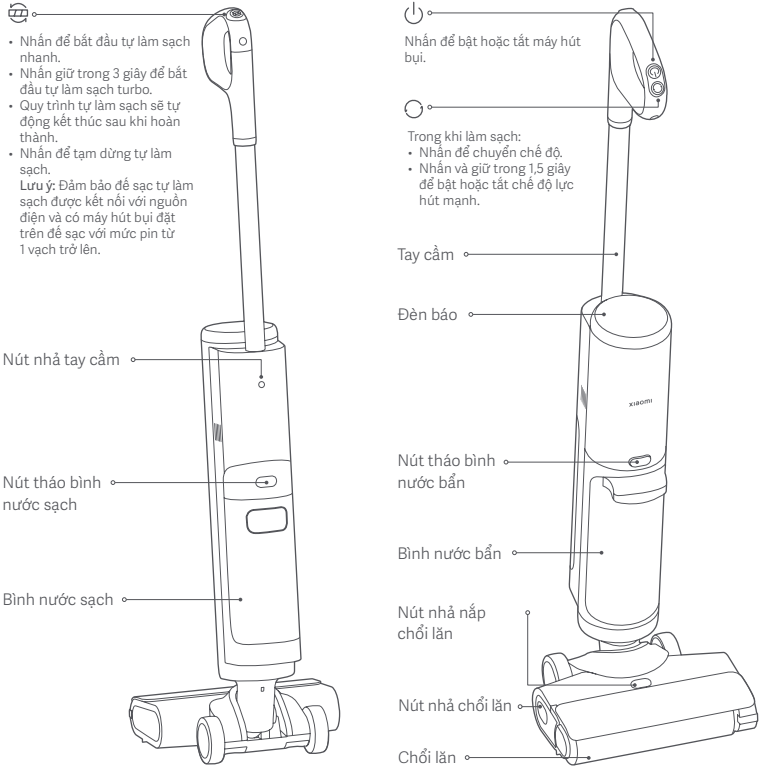

Đèn báo

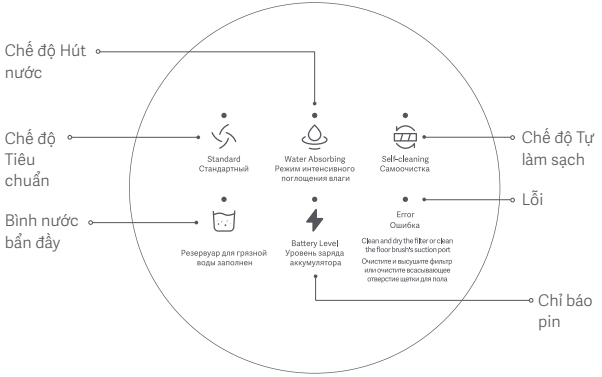

Mô tả chỉ báo pin:

Nhấp nháy: Đang sạc
Màu cam: Mức pin < 15%
Màu xanh lá: Mức pin ≥ 15%
Lưu ý: Chỉ khi máy hút bụi được kết nối với đế sạc tự làm sạch và chỉ báo pin sáng màu xanh lá thì chức năng tự làm sạch mới hoạt động.

Đế sạc tự làm sạch

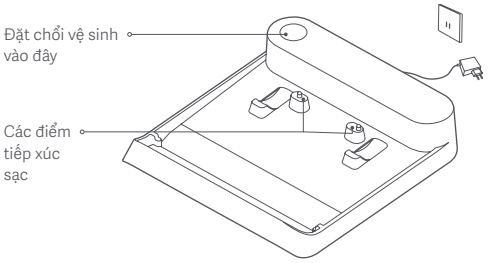

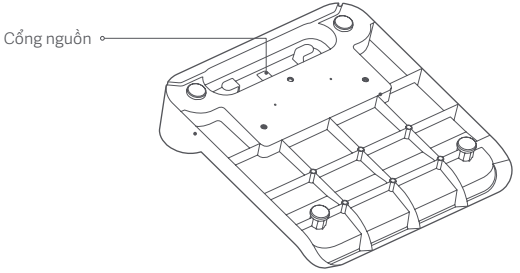

Bình nước sạch

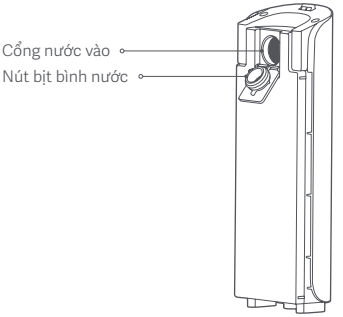

Bình nước bẩn

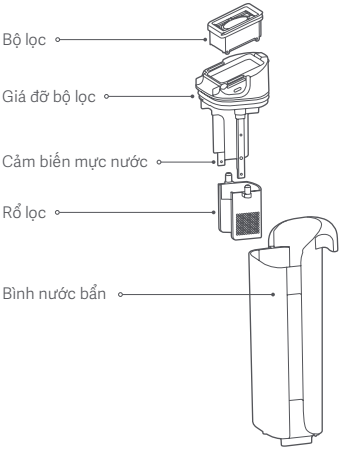

Cách lắp

Lắp tay cầm

Lắp tay cầm vào máy hút bụi. Khi bạn nghe thấy tiếng tách thì tức là tay cầm đã được lắp.

Cảnh báo: Đảm bảo rằng tay cầm được lắp đúng vị trí sau khi lắp đặt.

Tháo tay cầm

Dùng một dụng cụ không sắc chẳng hạn như chiếc đũa để nhấn và giữ nút nhả tay cầm ở mặt sau của máy hút bụi, đồng thời kéo tay cầm lên trên theo chiều dọc.

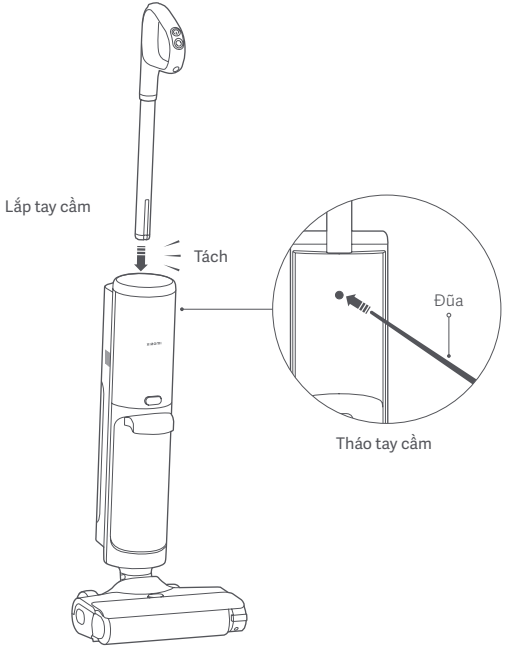

Lắp đế sạc tự làm sạch

1. **Kết nối với nguồn điện**
   Cắm nguồn điện vào cổng nguồn phía dưới đế sạc tự làm sạch, sau đó cuộn dây và cất phần dây nguồn thừa.

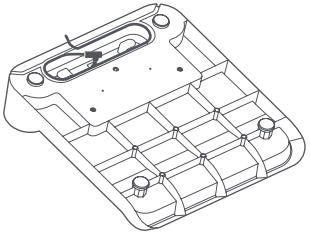

2. **Kết nối với nguồn điện**
   Đặt đế sạc tự làm sạch trên sàn phẳng và cắm nguồn điện vào ổ điện đáp ứng yêu cầu kết nối với nguồn điện.
   Lưu ý: Không đặt đế sạc tự làm sạch ở gần nguồn nhiệt hoặc ở khu vực ẩm ướt, chẳng hạn như gần bộ tản nhiệt hoặc trong phòng tắm.

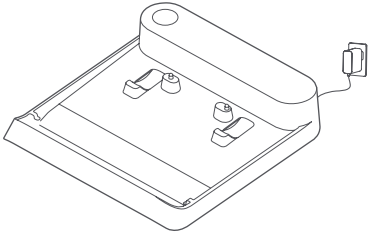

3. **Cất giữ chổi vệ sinh**
   Cất chổi vệ sinh vào đế sạc tự làm sạch như minh họa.

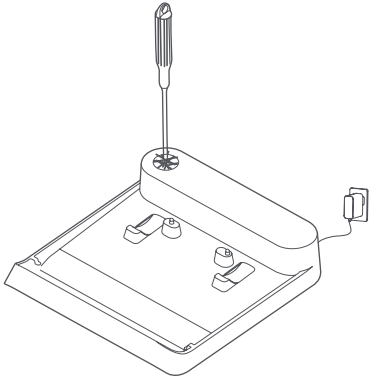

Sạc pin

Sau khi kết nối đế sạc tự làm sạch với nguồn điện, hãy căn chỉnh các điểm tiếp xúc sạc ở phía dưới chổi quét sàn của máy hút bụi với các điểm tiếp xúc sạc trên đế. Máy hút bụi bắt đầu sạc khi bạn nghe thấy tiếng bíp.

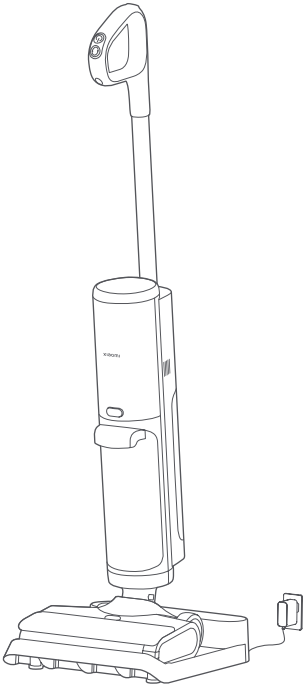

Lưu ý: Sạc đầy máy hút bụi trước lần sử dụng đầu tiên và sau mỗi lần sử dụng. Tổng thời gian sạc là khoảng 5 giờ.

Cách sử dụng

Thêm nước

1. Nhấn nút tháo bình nước sạch, đồng thời kéo bình nước sạch ra.

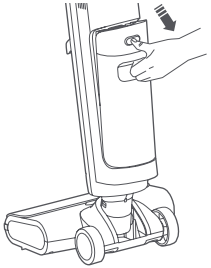

2. Mở nút bịt bình nước sạch, từ từ đổ nước sạch vào bình nước và lắp lại nút bịt. Sau đó lắp lại bình nước sạch vào máy hút bụi. Tiếng tách báo hiệu bình đã lắp đúng vị trí.

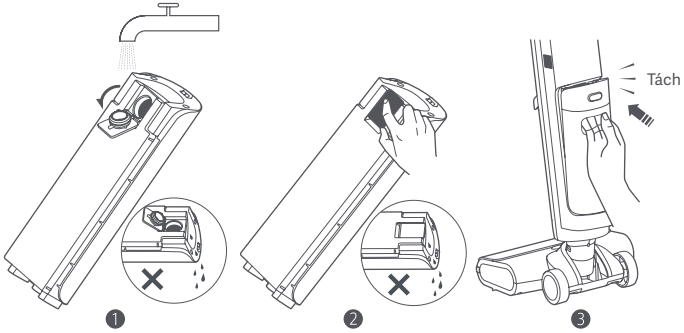

Lưu ý:

- Không đặt bình nước sạch nằm thẳng trong hoặc sau khi thêm nước. Không nghiêng bình sau khi đổ đầy để tránh nước tràn ra ngoài.
- Không thêm nước nóng hoặc chất tẩy rửa và chất khử trùng không chính hãng, nếu không máy hút bụi có thể bị hỏng.

Bật

- Tháo máy hút bụi ra khỏi đế sạc tự làm sạch, dẫm lên chổi quét sàn bằng một chân và kéo tay cầm về phía sau để nghiêng máy hút bụi.
- Nhấn nút ⏻ để bật máy hút bụi.

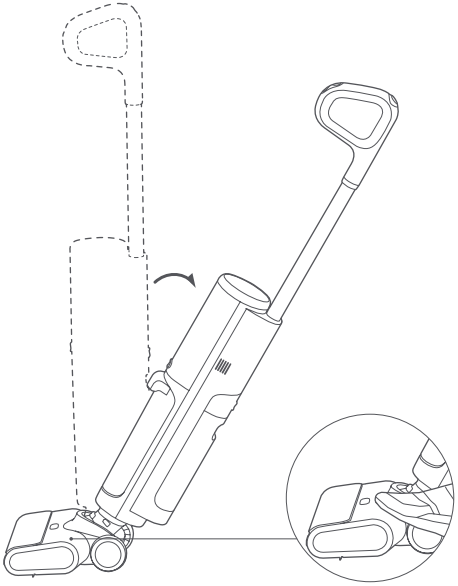

Chuyển chế độ

- Nhấn nút ○ để chuyển giữa các chế độ tiêu chuẩn và hút nước.
- Trong khi làm sạch, nhấn và giữ nút ○ trong 1,5 giây để bật hoặc tắt chế độ lực hút mạnh.

" Chế độ Tiêu chuẩn	" Chế độ Hút nước
Làm sạch vết bẩn hằng ngày	Làm sạch vết nước và hút nước nhanh (không dùng để hút bụi)

Tạm dừng/Tắt

Khi máy hút bụi đang chạy, dẫm lên chổi quét sàn bằng một chân để giữ chổi thẳng đứng nhằm tạm dừng quá trình hút bụi hoặc nhấn nút ⏻ để tắt máy. Để tránh cặn nước bẩn, máy hút bụi sẽ tiếp tục hoạt động trong vài giây trước khi tắt. Đặt máy hút bụi trở lại đế sạc tự làm sạch sau khi máy ngừng hoạt động hoàn toàn.

Lưu ý:

- Bụi bẩn có thể rơi ra ngoài nếu chổi quét sàn không chạm đất khi máy hút bụi đi qua ngưỡng cửa, điều này là bình thường.
- Đặt máy hút bụi trở lại đế sạc tự làm sạch đúng cách sau khi sử dụng để tránh máy hút bụi bị lật do đặt không đúng cách.
- Không nhấc máy hút bụi theo chiều dọc như hình minh họa để tránh nước bẩn chảy ra ngoài.

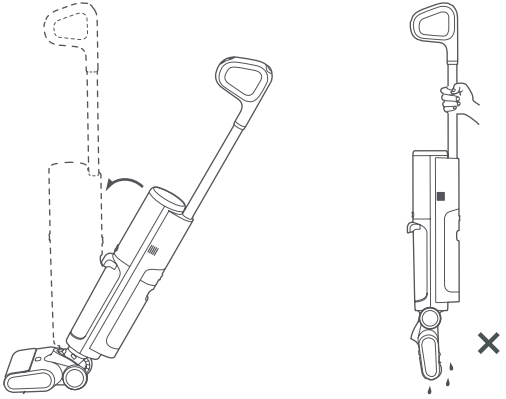

Khi tạm dừng hoặc tắt máy hút bụi, hãy kéo tay cầm về phía sau để đưa máy hút bụi về đế sạc tự làm sạch bằng bánh xe. Sau đó, đặt máy hút bụi lên đế sạc để cất giữ, sạc pin và tự làm sạch.

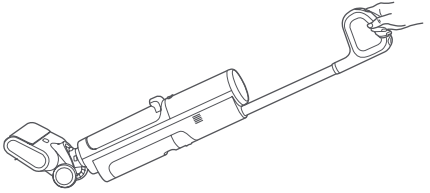

Các tình huống sử dụng

Có thể sử dụng máy hút bụi để làm sạch các loại sàn có bề mặt cứng khác nhau như gỗ, gạch và đá cẩm thạch.

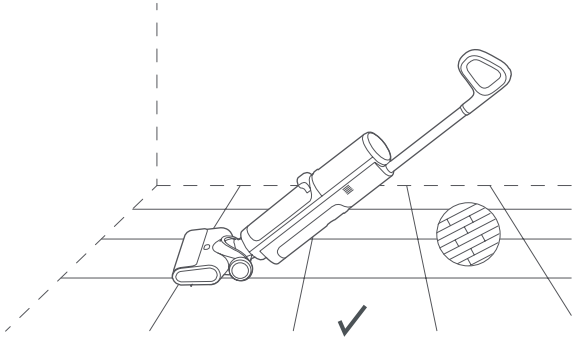

Cảnh báo: Không nghiêng máy hút bụi về phía trước hoặc đặt máy nằm thẳng trong khi máy đang chạy, nếu không, nước bẩn có thể chảy vào máy hút bụi và gây hư hỏng.

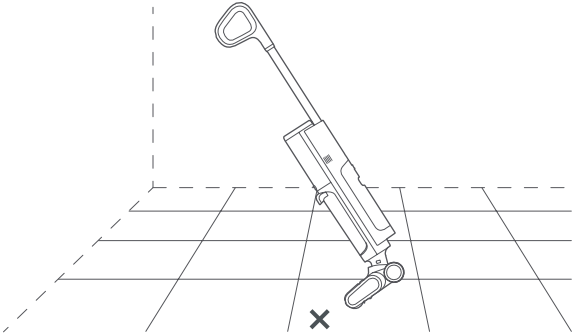

Cảnh báo: Không sử dụng máy hút bụi trên các bề mặt vải như thảm và chăn.

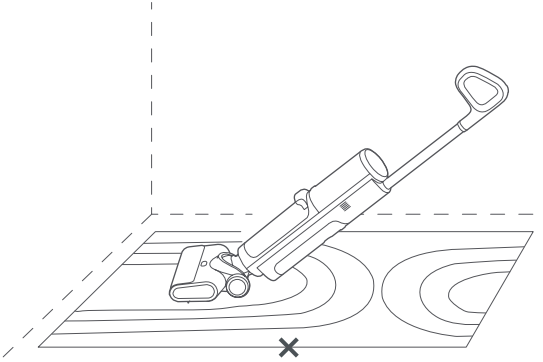

Cảnh báo: Không nghiêng máy hút bụi quá 140° để tránh rò rỉ nước.

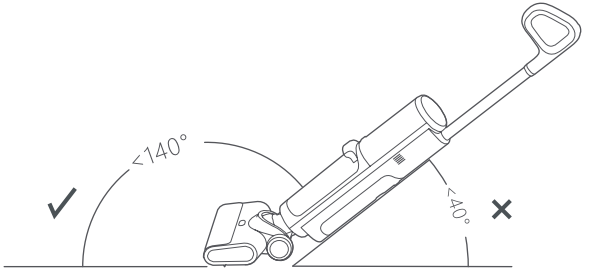

Tự làm sạch

- Trong khi máy hút bụi đang sạc pin và chỉ báo pin sáng màu xanh lá, hãy nhấn nút ⊜ để bắt đầu quá trình tự làm sạch nhanh hoặc nhấn và giữ trong 3 giây để bắt đầu quá trình tự làm sạch turbo.
- Nhấn nút ⏻ hoặc nút ⊜ để ngừng quá trình tự làm sạch.
- Quá trình tự làm sạch nhanh mất khoảng 2 phút và quá trình tự làm sạch turbo mất khoảng 4 phút. Quy trình tự làm sạch sẽ tự động kết thúc sau khi hoàn thành.
  Lưu ý:
  - Nên thực hiện tự làm sạch sau mỗi lần sử dụng.
  - Vệ sinh bình nước bẩn kịp thời sau khi tự làm sạch để tránh mùi hôi.
  - Trong quá trình tự làm sạch, chổi lăn sẽ được tự động sấy khô ở tốc độ cao. Tuy nhiên, vẫn nên làm sạch kỹ và phơi khô chổi lăn sau mỗi lần tự làm sạch để tránh mùi hôi.
  - Bạn nên thường xuyên vệ sinh các bộ phận không thể làm sạch thông qua quy trình tự làm sạch, chẳng hạn như nắp chổi lăn và các bộ phận xung quanh cổng hút.

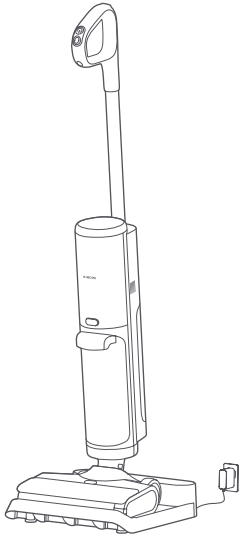

Chăm sóc và Bảo trì

Cảnh báo: Làm sạch và bảo trì các bộ phận liên quan khi máy hút bụi tạm dừng ở vị trí thẳng đứng hoặc tắt.

Tần suất bảo trì

Bộ phận	Tần suất bảo trì khuyến nghị
Các bộ phận của bình nước bẩn (bao gồm bình nước bẩn, cảm biến mực nước và rổ lọc)	Vệ sinh sau mỗi lần sử dụng.
Ống dẫn nước bẩn	Vệ sinh sau mỗi lần sử dụng.
Chổi quét sàn	Vệ sinh mỗi tuần một lần, tùy theo độ bẩn.
Chổi lăn	Yêu cầu tự làm sạch sau mỗi lần sử dụng.
Bộ lọc	Vệ sinh mỗi tuần một lần.
Đế sạc tự làm sạch	Vệ sinh mỗi tuần một lần.

Tần suất thay thế

Lưu ý: Tần suất thay thế khuyến nghị sau đây chỉ mang tính chất tham khảo. Cần thay thế kịp thời các bộ phận nếu bị hỏng.

Bộ phận	Tần suất bảo trì khuyến nghị
Chổi lăn	3–6 tháng
Bộ lọc	3–6 tháng

Làm sạch bình nước bẩn và các bộ phận

1. Nhấn nút tháo bình nước bẩn, đồng thời kéo bình nước bẩn ra.

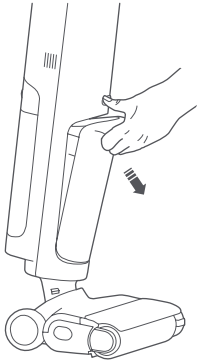

2. Kéo giá đỡ bộ lọc ở phía trên bình nước bẩn lên để tháo bình ra, sau đó đổ hết nước trong bình ra.

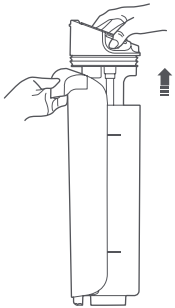

3. Tháo bộ lọc ra khỏi giá đỡ bộ lọc, sau đó súc rửa bình nước bẩn, bộ lọc, cảm biến mực nước trên giá đỡ bộ lọc và rổ lọc cho đến khi sạch.

   Lưu ý:
   - Có thể dùng chổi vệ sinh để hỗ trợ làm sạch.
   - Bạn nên mở nắp ở phía dưới bộ lọc để làm sạch kỹ và để khô tự nhiên sau khi vệ sinh để tránh mùi hôi.
   - Làm sạch cảm biến mực nước thường xuyên để tránh các vết bẩn bám vào cảm biến làm ảnh hưởng đến độ chính xác phát hiện mực nước.

4. Lắp lại bộ lọc và rổ lọc vào giá đỡ bộ lọc, rồi đặt giá đỡ bộ lọc vào bình nước bẩn. Sau đó, lắp bình nước bẩn vào máy hút bụi. Tiếng tách báo hiệu bình nước bẩn đã lắp đúng vị trí.

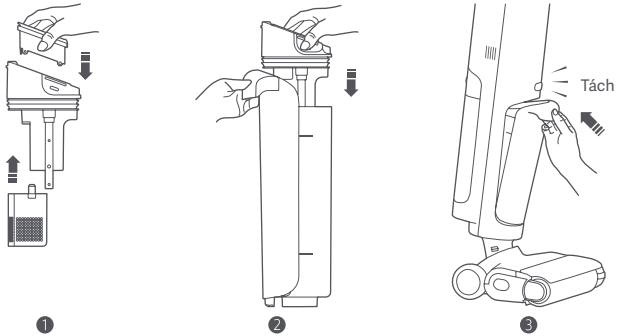

Làm sạch chổi quét sàn

1. Nhấn nút nhả nắp chổi lăn để tháo nắp chổi lăn.
   Lưu ý: Không tháo chổi lăn khi máy hút bụi đang ở trên đế sạc tự làm sạch.

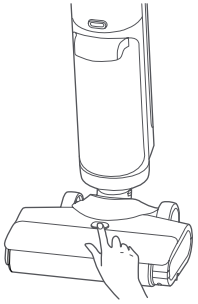

❶

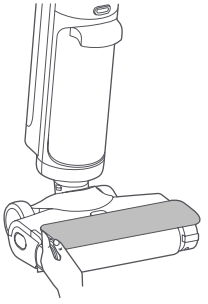

❷

2. Nhấn nút nhả chổi lăn và kéo chổi lăn ra như hình minh họa.

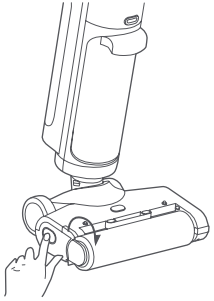

❶

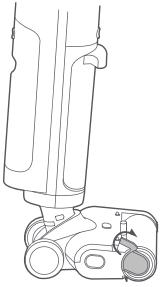

❷

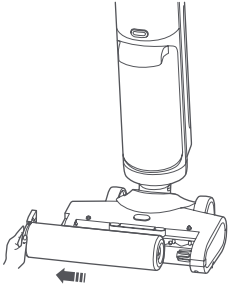

❸

3. Nhấn nút và đồng thời xoay dao cắt để kéo ra. Sau đó, dùng dao cắt phần tóc vướng vào chổi lăn và chổi quét sàn.

❶

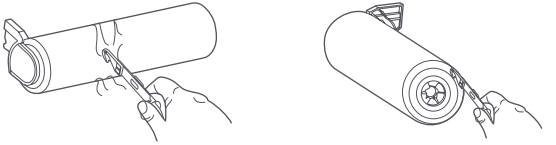

❷

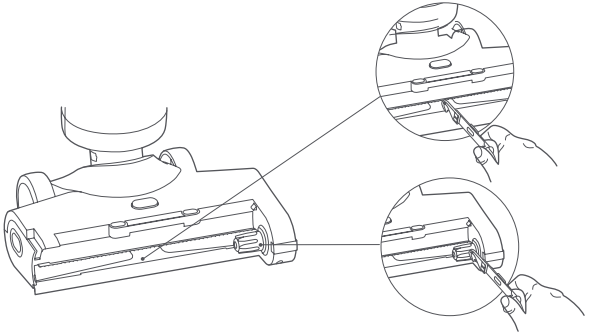

❸

4. Dùng nước máy để rửa chổi lăn và nắp chổi lăn cho đến khi sạch hẳn, sau đó để khô chổi lăn tự nhiên để tránh mùi hôi.
   Lưu ý: Không để chổi lăn tiếp xúc trực tiếp với ánh nắng mặt trời.

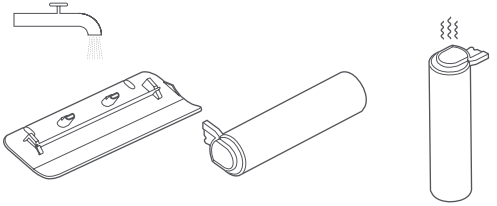

5. Dùng vải khô hoặc khăn giấy để loại bỏ tóc, bụi bẩn và các vật lạ bị chặn ở cổng hút.
   Cảnh báo:
   - Không rửa trực tiếp chổi quét sàn.
   - Để tránh thương tích, hãy tránh xa phần có răng trong khi vệ sinh.

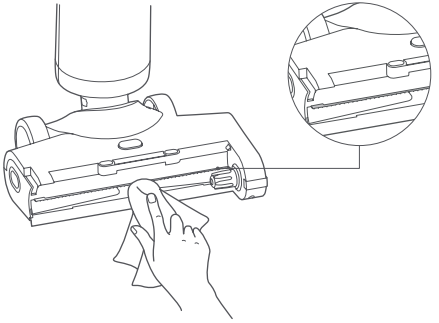

6. Lắp lại chổi lăn và nắp theo đúng thứ tự. Khi lắp lại nắp chổi lăn, hãy căn chỉnh nắp với vị trí lắp và nắp chổi lăn sẽ được lắp đúng vị trí khi bạn nghe thấy tiếng tách.

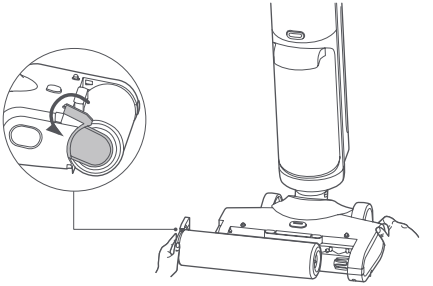

❶

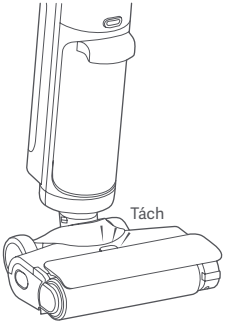

❷

Làm sạch ống dẫn nước bẩn

Tháo bình nước bẩn và làm sạch ống dẫn nước bẩn bằng chổi vệ sinh như minh họa.

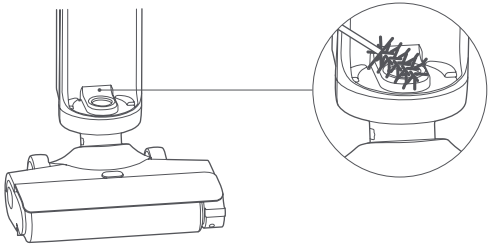

Vệ sinh đế sạc tự làm sạch

Dùng vải khô hoặc khăn giấy lau sạch bụi bám trên đế sạc tự làm sạch.
Lưu ý: Không rửa trực tiếp đế sạc tự làm sạch bằng nước để tránh đoản mạch.

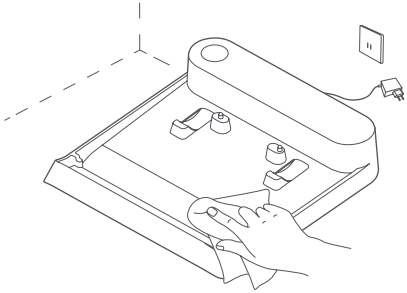

Xử lý sự cố

Khi máy hút bụi hoạt động bất thường, máy sẽ hiển thị thông báo lỗi thông qua đèn báo và tiếng bíp. Tham khảo bảng dưới đây hoặc quét mã QR trên máy hút bụi để tìm ra giải pháp. Nếu lỗi vẫn xảy ra dù đã áp dụng các giải pháp, vui lòng liên hệ kịp thời với nhóm dịch vụ hậu mãi.

Đèn báo	Tiếng bíp	Giải pháp
Bình nước bẩn đầy	Bíp ba lần	Làm sạch bình nước bẩn và lắp lại.
Lỗi	Bíp ba lần	Kiểm tra cổng hút của chổi quét sàn, ống dẫn nước bẩn, bộ lọc hoặc rổ lọc xem có bị tắc không và làm sạch các bộ phận đó.

Vấn đề thường gặp

Vấn đề thường gặp	Nguyên nhân có thể xảy ra	Giải pháp
Máy hút bụi không hoạt động.	Pin cạn kiệt.	Sạc đầy máy hút bụi trước khi sử dụng.
	Pin được bảo vệ chống quá nhiệt.	Thử lại sau khi nhiệt độ pin trở lại mức bình thường.
	Bình nước bẩn đầy.	Làm sạch bình nước bẩn và lắp lại.
	Bộ lọc hoặc rổ lọc bị tắc.	Làm sạch bộ lọc và rổ lọc trước khi sử dụng.
	Cổng hút của chổi quét sàn hoặc ống dẫn nước bẩn bị tắc.	Làm sạch cổng hút của chổi quét sàn và ống dẫn nước bẩn.
	Chổi lăn bị vướng vào vật lạ.	Làm sạch chổi lăn.
Máy hút bụi không thể tái chế nước bẩn đúng cách.	Chưa lắp bộ lọc.	Lắp bộ lọc trước khi sử dụng.
	Bộ lọc hoặc rổ lọc bị tắc.	Làm sạch bộ lọc và rổ lọc trước khi sử dụng.
Cảnh báo giả là bình nước bẩn đầy được kích hoạt.	Cảm biến mực nước bị bẩn.	Làm sạch cảm biến mực nước.

Vấn đề thường gặp	Nguyên nhân có thể xảy ra	Giải pháp
Máy hút bụi không sạc được pin.	Đế sạc tự làm sạch chưa kết nối với nguồn điện.	Sử dụng bộ cấp nguồn điện chính hãng để sạc đế sạc tự làm sạch.
	Bộ cấp nguồn điện đang được sử dụng không phải là chính hãng.	Sử dụng bộ cấp nguồn điện chính hãng.
Máy hút bụi không thể tiến hành tự làm sạch.	Bình nước bẩn đầy.	Làm sạch bình nước bẩn và lắp lại.
	Pin yếu hoặc cạn kiệt.	Tiến hành tự làm sạch khi đủ pin.
	Đế sạc tự làm sạch chưa kết nối với nguồn điện.	Sử dụng bộ cấp nguồn điện chính hãng để sạc đế sạc tự làm sạch.

Thông số kỹ thuật

Máy hút bụi khô ướt Xiaomi Truclean W20			
Tên	Máy hút bụi khô và ướt	Model	C305HW
Điện áp định mức	21,6 V ⎓	Công suất định mức	200 W
Điện áp sạc	26,0 V ⎓	Trọng lượng tịnh	4,2 kg
Tiêu thụ điện	Chế độ tắt: ≤0,5 W	Thời gian để vào trạng thái	Chế độ tắt: ≤20 phút
Đế sạc tự làm sạch			
Tên	Đế sạc	Model	C305HW-JZ
Đầu ra định mức	26,0 V ⎓ 0,5 A	Đầu vào định mức	26,0 V ⎓ 0,5 A
Trọng lượng tịnh	0,55 kg		
Nguồn điện			
Nhà sản xuất	Zhongshan Baolijin Electronic Co., Ltd.		
Model	BLJ15WJ260050P-V	Hiệu quả hoạt động trung bình	85,1%
Đầu vào định mức	100–240 V ~ 50/60 Hz 0,5 A	Hiệu quả khi tải thấp (10%)	73,9%
Đầu ra định mức	26,0 V ⎓ 0,5 A 13,0 W	Mức tiêu thụ điện không tải	0,08 W

Thông báo môi trường

Bộ pin lithium-ion có thể sạc lại của máy hút bụi này có chứa các hóa chất có thể gây ô nhiễm môi trường. Trước khi vứt bỏ máy hút bụi, hãy tháo pin rồi vứt chúng tại cơ sở tái chế thích hợp.
Phải tháo pin ra khỏi thiết bị trước khi thải bỏ.
Phải ngắt thiết bị khỏi nguồn điện khi tháo pin.
Phải tiêu hủy pin một cách an toàn.

CẢNH BÁO:

- Đảm bảo máy hút bụi đã được ngắt khỏi nguồn điện và pin đã cạn hoàn toàn trước khi tháo pin.
- Mang pin đã tháo đến cơ sở tái chế chuyên nghiệp để thải bỏ pin đúng cách.
- Không để pin ở môi trường có nhiệt độ cao; nếu không, pin có thể phát nổ.
- Trong trường hợp pin bị rò rỉ, hãy tránh tiếp xúc với chất lỏng. Nếu chất lỏng rơi vào mắt, hãy rửa sạch bằng nhiều nước và đến cơ sở y tế ngay lập tức.

Các bước tháo pin:

1. Dùng một dụng cụ không sắc để nhấn và giữ nút nhả tay cầm ở mặt sau của máy hút bụi, đồng thời kéo tay cầm lên trên theo chiều dọc.
2. Dùng một dụng cụ không sắc để tháo cụm nắp trên của đèn báo.
3. Tháo bình nước bẩn và bình nước sạch.
4. Nhấn nút nhả nắp chổi lăn để tháo nắp chổi lăn.
5. Nhấn nút nhả chổi lăn để tháo chổi lăn.
6. Nới lỏng các vít ở phía dưới chổi quét sàn để tháo nắp trên của chổi quét sàn.
7. Dùng một dụng cụ không sắc để tháo nắp cố định của đầu nối, sau đó, tách chổi quét sàn ra khỏi máy hút bụi.
8. Tháo nắp dưới, nắp trước và nắp sau để mở máy hút bụi.
9. Tháo nắp hộp pin và rút cụm pin ra để tháo pin.

THÔNG BÁO BẢO HÀNH

BẢO HÀNH NÀY CẤP CHO BẠN CÁC QUYỀN CỤ THỂ VÀ BẠN CÓ THỂ CÓ CÁC QUYỀN KHÁC THEO LUẬT Ở BANG, TỈNH HOẶC QUỐC GIA CỦA BẠN. TRÊN THỰC TẾ, Ở MỘT SỐ QUỐC GIA, TỈNH HOẶC BẢNG, LUẬT TIÊU DÙNG CÓ THỂ ÁP DỤNG MỘT THỜI HẠN BẢO HÀNH TỐI THIỂU. NGOÀI NHỮNG GÌ ĐƯỢC PHÉP THEO LUẬT, XIAOMI KHÔNG LOẠI TRỪ, GIỚI HẠN HAY ĐÌNH CHỈ CÁC QUYỀN KHÁC MÀ BẠN CÓ THỂ CÓ. ĐỂ HIỂU ĐẦY ĐỦ CÁC QUYỀN CỦA BẠN, XIN MỜI BẠN THAM KHẢO CÁC LUẬT Ở BANG, TỈNH HOẶC QUỐC GIA CỦA BẠN.

1. BẢO HÀNH SẢN PHẨM HỮU HẠN

XIAOMI bảo đảm rằng các Sản phẩm không có khiếm khuyết về vật liệu và gia công trong điều kiện sử dụng bình thường và sử dụng tuân theo hướng dẫn sử dụng Sản phẩm tương ứng trong Thời hạn bảo hành. Thời hạn và các điều kiện liên quan đến bảo hành hợp pháp được áp dụng theo luật địa phương tương ứng. Để biết thêm thông tin về các lợi ích bảo hành cho người tiêu dùng, hãy truy cập trang web chính thức của Xiaomi: https://www.mi.com/global/support/warranty.

Xiaomi bảo đảm với người mua đầu tiên rằng Sản phẩm của Xiaomi không có khiếm khuyết về vật liệu và gia công trong điều kiện sử dụng bình thường và sử dụng tuân theo hướng dẫn sử dụng Sản phẩm tương ứng trong Thời hạn bảo hành.

Xiaomi không bảo đảm rằng việc vận hành Sản phẩm sẽ không có lỗi hay không bị gián đoạn.

Xiaomi không chịu trách nhiệm đối với những thiệt hại phát sinh từ sự không tuân thủ các hướng dẫn có liên quan đến việc sử dụng Sản phẩm.

2. BIỆN PHÁP KHẮC PHỤC

Nếu có khiếm khuyết phần cứng được phát hiện và Xiaomi nhận được yêu cầu bồi thường hợp lệ trong Thời hạn bảo hành, thì Xiaomi sẽ (1) sửa chữa sản phẩm miễn phí, (2) thay thế sản phẩm, hoặc (3) hoàn tiền cho Sản phẩm, trừ các chi phí vận chuyển có thể có.

3. CÁCH NHẬN DỊCH VỤ BẢO HÀNH

Để nhận dịch vụ bảo hành, bạn phải gửi Sản phẩm trong bao bì nguyên bản hoặc bao bì tương tự có mức độ bảo vệ Sản phẩm tương đương đến địa chỉ được Xiaomi chỉ định. Ngoại trừ phạm vi bị cấm theo luật áp dụng, Xiaomi có thể yêu cầu bạn đưa ra bằng chứng mua hàng và/hoặc tuân theo các yêu cầu đăng ký trước khi nhận dịch vụ bảo hành.

4. ĐIỀU KHOẢN LOẠI TRỪ VÀ GIỚI HẠN

Trừ trường hợp có quy định khác của Xiaomi, Bảo hành hữu hạn này chỉ áp dụng cho Sản phẩm do Xiaomi sản xuất hoặc được sản xuất cho Xiaomi và có thể nhận dạng bằng thương hiệu, nhãn hiệu hoặc logo "Xiaomi" hay "Mi".

Bảo hành hữu hạn này không áp dụng cho mọi (a) Thiệt hại do thiên tai, như: sét đánh, lốc xoáy, lũ lụt, hỏa hoạn, động đất hoặc các nguyên nhân bên ngoài khác; (b) Sự bất cẩn; (c) Mục đích sử dụng thương mại; (d) Sự thay đổi hoặc sửa đổi ở bất kỳ phần nào của Sản phẩm; (e) Thiệt hại do sử dụng sản phẩm không phải của Xiaomi; (f) Thiệt hại do tai nạn, sự lạm dụng hoặc sử dụng sai cách; (g) Thiệt hại do vận hành Sản phẩm ngoài mục đích sử dụng dự kiến hoặc được phép mà Xiaomi mô tả hoặc với nguồn điện hay điện áp không phù hợp; hoặc (h) Thiệt hại do dịch vụ (gồm cả nâng cấp và mở rộng) do bất kỳ ai không phải là đại diện của Xiaomi thực hiện.

Bạn có trách nhiệm sao lưu mọi dữ liệu, phần mềm hoặc tài liệu khác mà bạn có thể lưu trữ hoặc giữ gìn trong sản phẩm. Rất có thể dữ liệu, phần mềm hoặc tài liệu khác trong thiết bị sẽ bị mất hoặc bị định dạng lại trong quá trình thực hiện dịch vụ, Xiaomi không chịu trách nhiệm đối với các thiệt hại hoặc tổn thất đó.

Bên bán lại, đại lý hoặc nhân viên của Xiaomi không được ủy quyền thực hiện bất kỳ sự sửa đổi, mở rộng hay bổ sung nào đối với Bảo hành hữu hạn này. Nếu có bất kỳ điều khoản nào bị tuyên là không hợp pháp hay không thể thực hiện, thì tính hợp pháp hoặc tính có thể thực hiện của các điều khoản còn lại sẽ không bị ảnh hưởng.

Các dịch vụ hậu mãi sẽ bị giới hạn ở quốc gia hoặc khu vực mua hàng ban đầu, trừ phi điều này bị luật pháp nghiêm cấm hoặc có hứa hẹn khác của Xiaomi.

Các sản phẩm không được nhập khẩu thích đáng và/hoặc không được Xiaomi sản xuất và/hoặc không được thu nhận thích đáng từ Xiaomi hoặc đơn vị bán chính thức của Xiaomi sẽ không được bảo hành theo các bảo hành hiện tại. Theo luật áp dụng, bạn có quyền hưởng bảo hành từ bên bán lẻ không chính thức đã bán sản phẩm. Do đó, Xiaomi mời bạn liên hệ với bên bán lẻ đã bán sản phẩm cho bạn.

Các bảo hành hiện tại không áp dụng tại Hồng Kông và Đài Loan.

5. BẢO HÀNH NGỤ Ý

Trừ phạm vi bị cấm theo luật áp dụng, mọi sự bảo hành ngụ ý (bao gồm các bảo hành về khả năng bán được và sự phù hợp với một mục đích cụ thể) sẽ có thời gian hữu hạn tương đương với thời hạn tối đa của bảo hành hữu hạn này. Một số khu vực pháp lý không cho phép hạn chế thời hạn của bảo hành ngụ ý, nên giới hạn nêu trên sẽ không được áp dụng trong các trường hợp đó.

6. GIỚI HẠN THIỆT HẠI

Trừ phạm vi bị cấm theo luật áp dụng, Xiaomi sẽ không chịu trách nhiệm đối với mọi thiệt hại phát sinh do tai nạn, các thiệt hại gián tiếp, đặc biệt hoặc do hậu quả, bao gồm nhưng không giới hạn ở tổn thất lợi nhuận, doanh thu hoặc dữ liệu, các thiệt hại phát sinh từ sự vi phạm điều kiện hoặc bảo hành ngụ ý hoặc rõ ràng, hay theo bất kỳ lý thuyết luật pháp nào khác, ngay cả khi Xiaomi đã được thông báo về khả năng xuất hiện các thiệt hại này. Một số khu vực pháp lý không cho phép loại trừ hay giới hạn các thiệt hại đặc biệt, gián tiếp hay do hậu quả, nên giới hạn nêu trên có thể không áp dụng cho bạn.

7. LIÊN HỆ VỚI XIAOMI

Khách hàng vui lòng truy cập trang web: https://www.mi.com/global/support/warranty

Người liên hệ đối với dịch vụ hậu mãi có thể là bất kỳ người nào trong mạng lưới dịch vụ được ủy quyền của Xiaomi, nhà phân phối được ủy quyền của Xiaomi hoặc bên bán hàng cuối cùng bán sản phẩm cho bạn. Nếu bạn có nghi ngại, hãy liên hệ với nhân viên thích hợp mà Xiaomi có thể xác định.

Instruksi Keselamatan

Produk ini hanya untuk penggunaan rumah tangga. Bacalah petunjuk ini sebelum menggunakan produk dan simpanlah untuk rujukan di lain waktu.

- Alat ini dapat digunakan oleh anak-anak berusia 8 tahun ke atas, orang dengan keterbatasan fisik, sensoris, atau mental, atau orang yang kurang memahami dan tidak berpengalaman menggunakan alat ini asalkan mereka diawasi atau sudah diberi petunjuk mengenai penggunaan alat secara aman dan telah memahami bahaya yang mungkin terjadi. Anak-anak tidak boleh memainkan alat ini. Pembersihan dan pemeliharaan alat oleh pengguna tidak boleh dilakukan anak-anak kecuali dengan pengawasan.
- Alat ini berisi baterai yang hanya dapat diganti oleh orang yang memiliki kualifikasi untuk melakukannya.
- Jangan memaparkan alat atau baterai pada suhu berlebih.
- Perhatikan risiko terminal alat yang dioperasikan baterai atau korsleting yang dialami baterai akibat benda logam.
- Jangan sentuh colokan atau komponen apa pun dari pembersih vakum dengan tangan basah.
- Pembersih vakum ini ditujukan hanya untuk penggunaan dalam ruangan. Jangan menggunakan atau memasangnya di lingkungan luar ruangan, industri, atau komersial. Jangan gunakan stasiun dasar di lingkungan yang lembap seperti di kamar mandi.
- Bahaya dapat terjadi jika peralatan melintas di atas kabel daya.
- Colokan harus dilepaskan dari stopkontak listrik sebelum membersihkan atau memelihara peralatan.
- Untuk mengurangi risiko kebakaran, ledakan, atau cedera pribadi, periksa sebelum penggunaan untuk memastikan catu daya tidak rusak. Jangan gunakan pembersih vakum jika catu daya rusak.
- Jangan rendam pembersih vakum atau dok pengisian daya swa-pembersihan di dalam air atau cairan pembersih lainnya.
- Bersihkan tangki air kotor tepat waktu untuk menghindari penurunan daya isap dan panas berlebihan pada motor yang disebabkan penyumbatan. Jika tidak, masa pakai pembersih vakum dapat terpengaruh.
- Jangan gunakan pembersih vakum jika rol batang sikat, tangki air kotor, dan filter tidak dipasang di tempatnya.
- Pastikan Anda mematikan pembersih vakum sebelum membersihkan atau mengganti rol batang sikat.
- Jangan gunakan pembersih vakum untuk membersihkan bensin dan cairan yang mudah terbakar atau mudah meledak lainnya, atau larutan beracun misalnya pemutih klorin, amonia, dan pembersih saluran air.
- Jangan menggunakan pembersih vakum untuk membersihkan toner yang digunakan dalam printer laser dan mesin fotokopi untuk menghindari kebakaran atau ledakan.
- Jangan menggunakan pembersih vakum untuk mengambil bahan yang berasap atau terbakar seperti arang, puntung rokok, atau korek api.
- Jangan menggunakan pembersih vakum untuk mengambil benda tajam atau keras, seperti kaca, kuku, sekrup, atau koin, yang dapat merusak pembersih vakum tersebut.
- Jangan menggunakan pembersih vakum untuk membersihkan noda zat berminyak yang kental, perekat yang kuat, atau pewarna, seperti semir sepatu, cat, dan pigmen.
- Jauhkan pakaian yang longgar dan bagian tubuh, seperti rambut dan jari dari lubang dan komponen yang bergerak pada pembersih vakum.
- Jangan meletakkan benda apa pun ke dalam bukaan pembersih vakum, jangan pula menggunakan pembersih vakum dengan bukaan terhalang. Jaga agar bebas dari debu, serat, rambut, atau benda lain yang dapat mengurangi aliran udara.
- Jangan goyang pembersih vakum ke atas dan ke bawah atau memukulnya dengan keras untuk mencegah air kotor memasuki motor.
- Jangan mengangkat atau memindahkan pembersih vakum saat motor sedang beroperasi, atau memiringkannya ke salah satu sisi atau menggeletakkannya agar air kotor tidak masuk motor.
- Jangan menyandarkan pembersih vakum pada benda yang tidak stabil seperti kursi atau meja, karena dapat menyebabkannya terjatuh dan menyebabkan bahaya atau cedera.
- Jangan mengisi daya atau menyimpan pembersih vakum di dekat sumber panas atau di area yang lembap, seperti radiator atau di dapur atau kamar mandi.
- Gunakan hanya komponen pengganti yang disetujui oleh Xiaomi.
- Jangan memperbaiki sendiri pembersih vakum ketika pembersih vakum tersebut rusak atau memiliki masalah seperti kebocoran listrik, motor yang terlalu panas, menghasilkan suara yang tidak biasa, bodi utama terlalu panas, mengeluarkan bau yang tidak enak, atau daya isap lemah.
- Jika pengisi daya atau baterai rusak, harus diganti dengan komponen asli yang dibeli dari produsen atau departemen layanan purnajual.
- Jauhkan sikat pembersih dari jangkauan anak-anak.
- Harap berhati-hati jika menggunakan pembersih vakum untuk membersihkan tangga.
- Peringatan Bahaya Kebakaran: Jangan mengoleskan pengharum jenis apa pun pada filter pembersih vakum. Produk jenis ini diketahui berisi bahan kimia mudah terbakar yang dapat mengakibatkan pembersih vakum terbakar.
- Patuhi petunjuk dalam panduan pengguna ini dengan ketat untuk mengisi daya pembersih vakum pada suhu lingkungan 6 °C hingga 40 °C. Pengisian daya yang salah dapat menyebabkan kerusakan pada baterai.
- Ikuti petunjuk dalam panduan pengguna ini secara ketat saat menggunakan pembersih vakum. Pengguna bertanggung jawab atas segala kerugian atau kerusakan yang mungkin terjadi akibat penggunaan pembersih vakum dengan cara yang tidak benar.
- PERINGATAN: Hanya gunakan unit catu daya yang disertakan dengan alat ini.
- PERINGATAN: Untuk mengisi ulang daya baterai, gunakan hanya unit catu daya yang dapat dilepas yang disertakan dengan alat ini.
- Gunakan hanya dengan unit catu daya BLJ15WJ260050P-V.

Informasi Kepatuhan terhadap Peraturan

Deklarasi Kesesuaian Uni Eropa

Kami, Beijing Shunzao Technology Co., Ltd., dengan ini menyatakan bahwa peralatan ini mematuhi Arahan dan Norma Eropa yang berlaku, beserta amendemennya. Berikut adalah teks lengkap deklarasi kesesuaian Uni Eropa yang tersedia di alamat internet berikut: http://www.mi.com/global/service/support/declaration.html

Informasi Pembuangan dan Daur Ulang WEEE

Semua produk yang disertai simbol ini adalah limbah peralatan elektrik dan elektronik (WEEE sesuai arahan 2012/19/EU) sehingga tidak boleh dicampur dengan limbah rumah tangga yang tidak disortir. Oleh karena itu, Anda harus melindungi kesehatan manusia dan lingkungan dengan menyerahkan limbah peralatan Anda ke titik pengumpulan yang ditunjuk untuk daur ulang limbah peralatan elektrik dan elektronik, ditentukan oleh pemerintah atau otoritas setempat. Proses pembuangan dan daur ulang yang benar akan membantu mencegah potensi konsekuensi negatif terhadap kesehatan manusia dan lingkungan. Hubungi pemasang atau otoritas setempat untuk mendapatkan informasi lebih lanjut tentang lokasi serta syarat dan ketentuan titik pengumpulan tersebut.

Daftar Aksesori

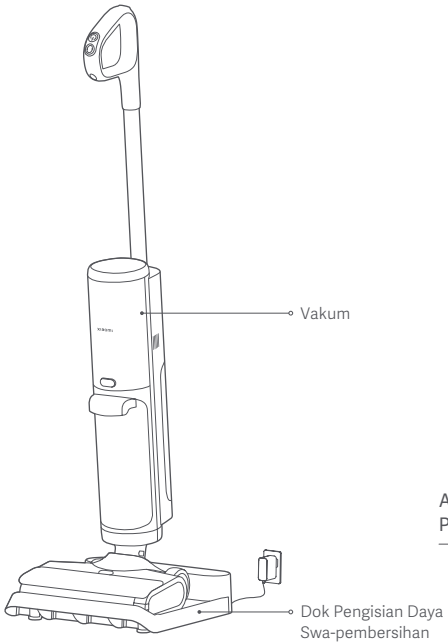

Aksesori Terpasang Pembersih Vakum

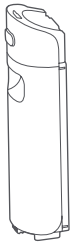

Tangki Air Bersih

Tangki Air Kotor

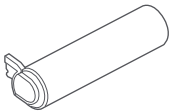

Rol Batang Sikat

Penutup Rol Batang Sikat

Filter

Aksesori untuk Memasang Dok Pengisian Daya Swa-pembersihan

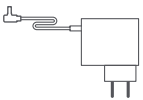

Catu Daya

Aksesori Lain

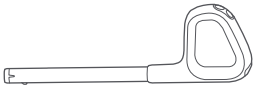

Gagang

Sikat Pembersih
(Tekan tombol, dan secara bersamaan, putar cutter untuk menariknya keluar.)

Catatan: Ilustrasi produk, aksesori, dan antarmuka pengguna dalam panduan pengguna ini hanya untuk tujuan referensi. Produk dan fungsi sebenarnya dapat bervariasi karena peningkatan produk.

Ikhtisar Produk

Vakum

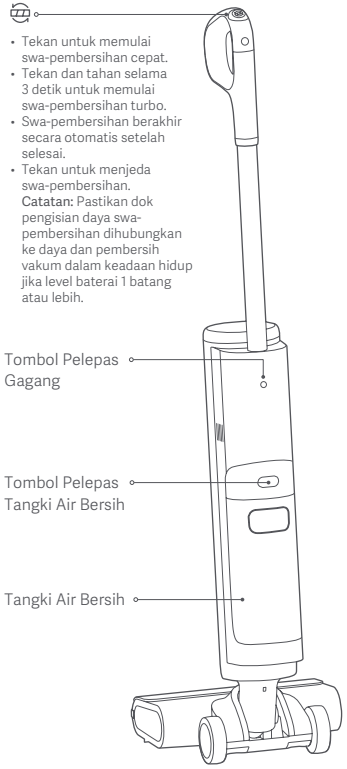

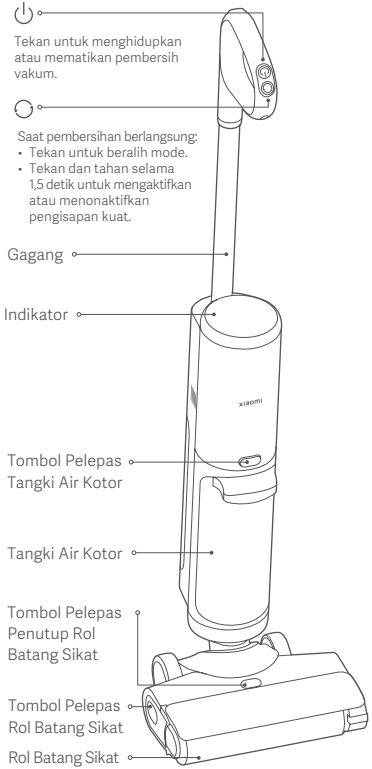

Indikator

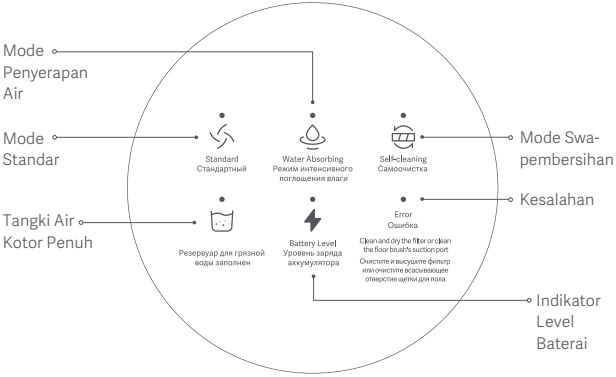

Deskripsi indikator level baterai:

Berkedip lambat: Mengisi daya
Oranye: Level baterai < 15%
Hijau: Level baterai ≥ 15%
Catatan: Swa-pembersihan hanya akan berfungsi jika pembersihan vakum dihubungkan ke dok pengisian daya swa-pembersihan dan indikator level baterai berwarna hijau.

Dok Pengisian Daya Swa-pembersihan

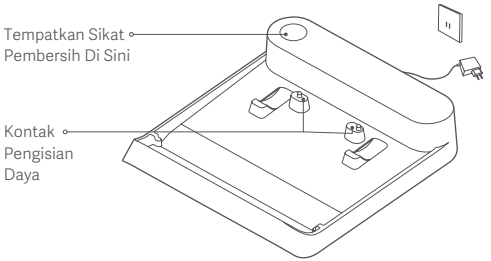

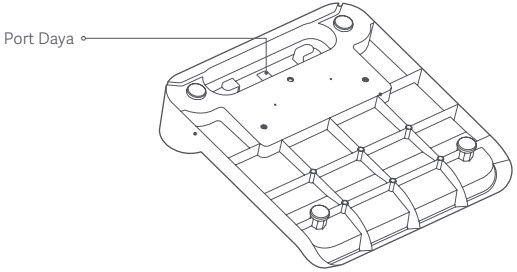

Tangki Air Bersih

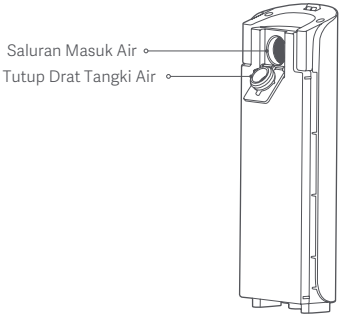

Tangki Air Kotor

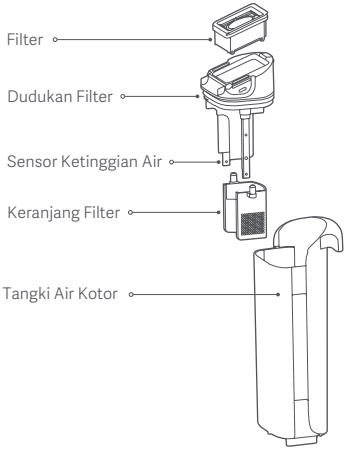

Cara Instal

Memasang Gagang

Masukkan gagang ke dalam pembersih vakum. Gagang terpasang ketika terdengar bunyi klik.

Perhatian: Pastikan gagang terpasang kencang di tempat setelah pemasangan.

Melepas Gagang

Gunakan alat yang tidak tajam, seperti sumpit, untuk menekan dan menahan tombol pelepas gagang yang ada di bagian belakang pembersih vakum, dan secara bersamaan, tarik gagang ke atas secara vertikal.

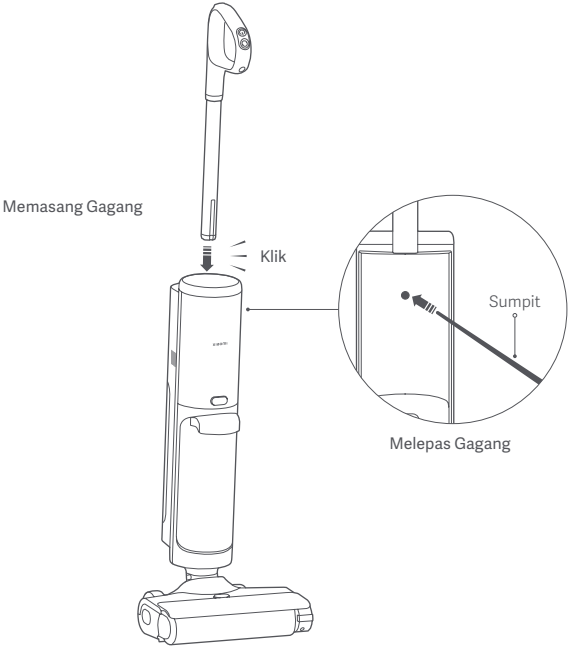

Memasang Dok Pengisian Daya Swa-pembersihan

1. **Menghubungkan ke catu daya**
   Colokkan catu daya ke dalam port daya di bagian bawah dok pengisian daya swa-pembersihan, lalu gulung dan simpan kelebihan kabel daya.

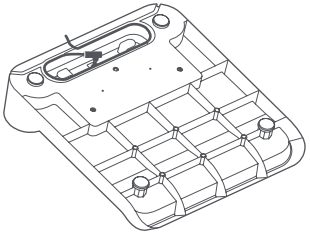

2. **Menghubungkan ke daya**
   Tempatkan dok pengisian daya swa-pembersihan pada lantai yang rata dan colokkan catu daya ke dalam stopkontak listrik yang memenuhi syarat untuk penyambungan ke daya.
   Catatan: Jangan menempatkan dok pengisian daya swa-pembersihan di dekat sumber panas atau di area yang lembap, seperti radiator, di dapur, atau di kamar mandi.

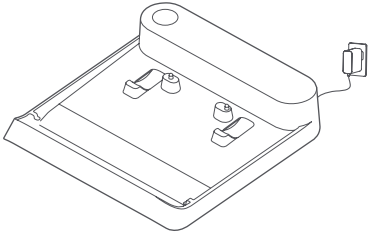

3. **Menyimpan sikat pembersih**
   Simpan sikat pembersih di dok pengisian daya swa-pembersihan sesuai ilustrasi.

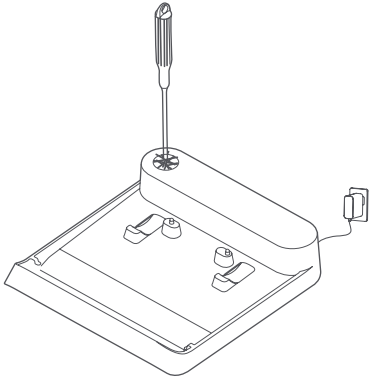

Mengisi daya

Setelah menghubungkan dok pengisian daya swa-pembersihan ke daya, sejajarkan kontak pengisian daya di bagian bawah sikat lantai pembersih vakum dengan kontak pengisian daya pada dok. Pembersih vakum mulai mengisi daya ketika Anda mendengar bunyi bip.

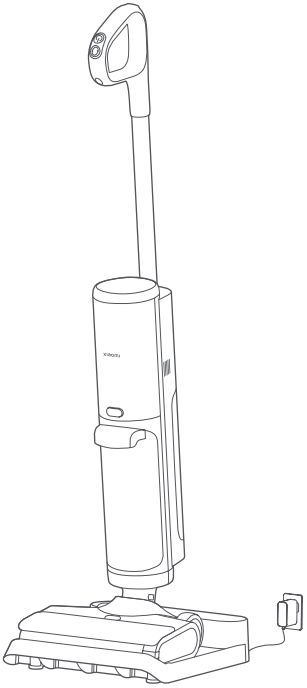

Catatan: Isi daya pembersih vakum hingga penuh sebelum penggunaan pertama dan setiap kali setelah digunakan. Total waktu pengisian daya adalah sekitar 5 jam.

Cara Penggunaan

Penambahan Air

1. Tekan tombol pelepas tangki air bersih, dan secara bersamaan, tarik tangki keluar.

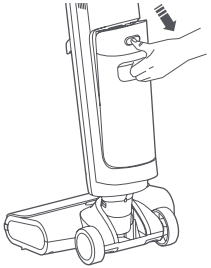

2. Buka tutup drat tangki air bersih, isi tangki air secara perlahan dengan air bersih, lalu pasang lagi tutup drat. Kemudian, pasang kembali tangki air bersih ke pembersih vakum. Tangki terpasang kencang di tempatnya jika sudah terdengar bunyi klik.

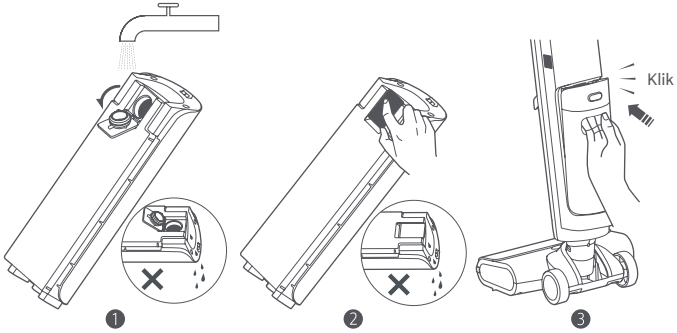

Catatan:
- Jangan membiarkan tangki air bersih tergeletak ketika atau setelah menambahkan air. Jangan memiringkan tangki setelah mengisinya agar air tidak meluap.
- Jangan menambahkan air panas atau detergen dan disinfektan yang tidak asli, atau pembersih vakum tersebut bisa rusak.

Menghidupkan

- Lepaskan pembersih vakum dari dok pengisian daya swa-pembersihan, injak sikat lantai dengan satu kaki dan tarik gagang ke belakang untuk memiringkan pembersih vakum.
- Tekan tombol ⏻ untuk menghidupkan pembersih vakum.

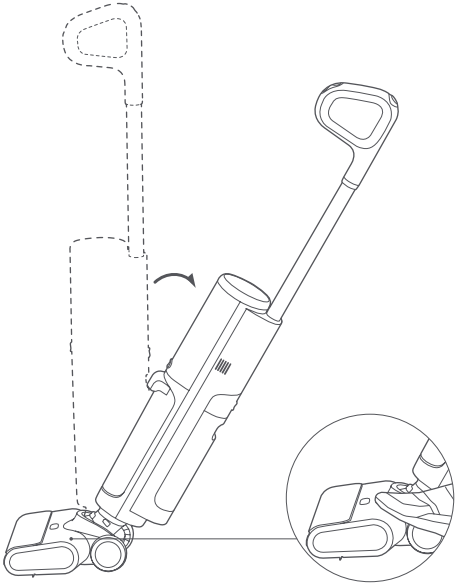

Beralih Mode

- Tekan tombol ◯ untuk beralih di antara mode standar dan penyerapan air.
- Saat pembersihan berlangsung, tekan dan tahan tombol ◯ selama 1,5 detik untuk mengaktifkan atau menonaktifkan pengisapan yang kuat.

" " Mode Standar	" " Mode Penyerapan Air
Pembersihan noda sehari-hari	Pembersihan noda air dan penyerapan air secara cepat (tidak untuk mengisap debu)

Menjeda/Mematikan

Ketika pembersih vakum beroperasi, injak sikat lantainya dengan satu kaki agar tertahan di posisi tegak untuk menjeda pembersihan, atau tekan tombol ⏻ untuk mematikannya. Untuk menghindari residu air kotor, pembersih vakum akan melanjutkan operasi selama beberapa detik sebelum mati. Tempatkan pembersih vakum kembali ke dok pengisian daya swa-pembersihan setelah pembersih vakum benar-benar berhenti bekerja.

Catatan:

- Kotoran mungkin terjatuh jika sikat lantai diangkat dari lantai ketika pembersih vakum melintasi ambang pintu, dan kondisi ini normal.
- Setelah digunakan, letakkan kembali pembersih vakum ke dok pengisian daya swa-pembersihan secara benar agar pembersih vakum tidak terjungkal karena salah penempatan.
- Jangan mengangkat pembersih vakum secara vertikal seperti ilustrasi agar air kotor tidak meluap.

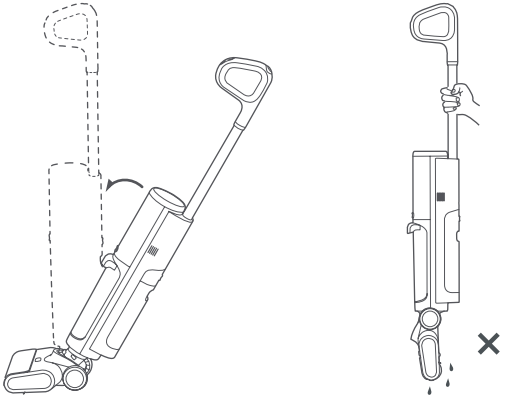

Ketika pembersih vakum dijeda atau dimatikan, tarik gagang ke arah belakang untuk membawa pembersih vakum ke dok pengisian daya swa-pembersihan dengan bantuan roda. Kemudian, letakkan pembersih vakum di dok pengisian daya untuk penyimpanan, pengisian daya, dan swa-pembersihan.

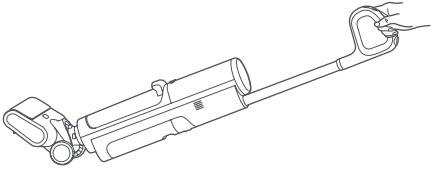

Skenario Penggunaan

Pembersih vakum dapat digunakan untuk membersihkan berbagai jenis lantai permukaan keras seperti kayu, ubin, dan marmer.

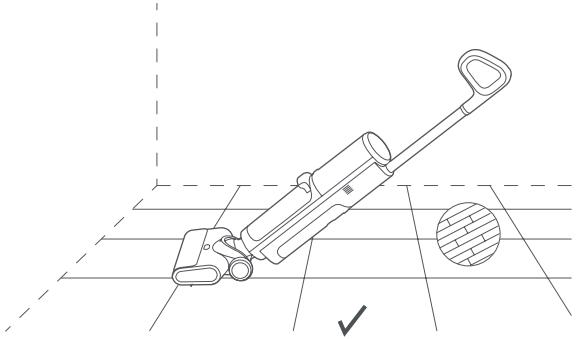

Perhatian: Jangan memiringkan pembersih vakum ke arah depan atau menggeletakkannya saat beroperasi, atau air kotor dapat mengalir ke dalam pembersih vakum dan menyebabkan kerusakan.

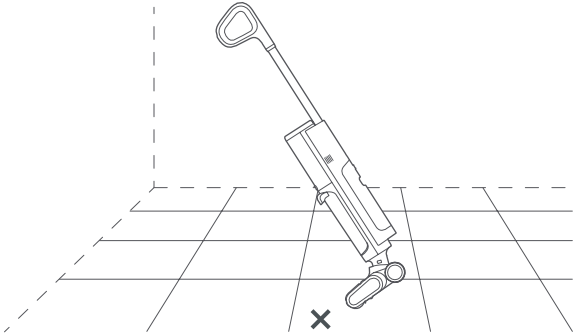

Perhatian: Jangan gunakan pembersih vakum pada permukaan kain, seperti karpet dan selimut.

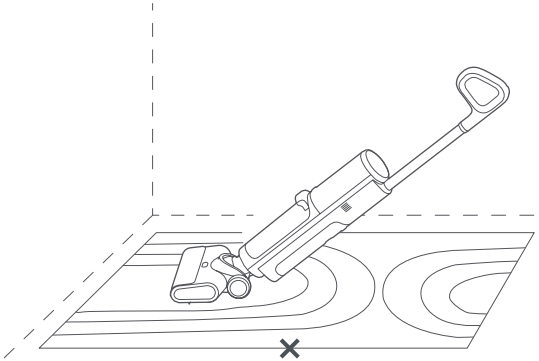

Perhatian: Jangan memiringkan pembersih vakum lebih dari 140° untuk menghindari kebocoran air.

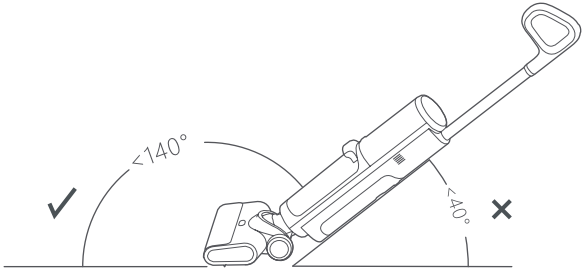

Swa-pembersihan

- Ketika pembersih vakum sedang diisi daya dan indikator level baterai berwarna hijau, tekan tombol untuk memulai swa-pembersihan cepat, atau tekan dan tahan selama 3 detik untuk memulai swa-pembersihan turbo.
- Tekan tombol atau tombol untuk menghentikan swa-pembersihan.
- Swa-pembersihan cepat membutuhkan waktu sekitar 2 menit dan swa-pembersihan turbo membutuhkan waktu sekitar 4 menit. Swa-pembersihan berakhir secara otomatis setelah selesai.
  Catatan:
  - Sebaiknya lakukan swa-pembersihan setiap kali selesai digunakan.
  - Bersihkan tangki air kotor tepat waktu setelah swa-pembersihan untuk mencegah bau.
  - Saat swa-pembersihan berlangsung, rol batang sikat secara otomatis akan dikeringkan dengan kecepatan tinggi. Akan tetapi, tetap disarankan untuk membersihkan secara saksama dan mengangin-anginkan rol batang sikat setiap kali setelah swa-pembersihan untuk menghindari bau.
  - Sebaiknya bersihkan secara teratur komponen-komponen yang tidak dapat dibersihkan melalui swa-pembersihan, seperti tutup rol batang sikat dan komponen di sekitar port pengisapan.

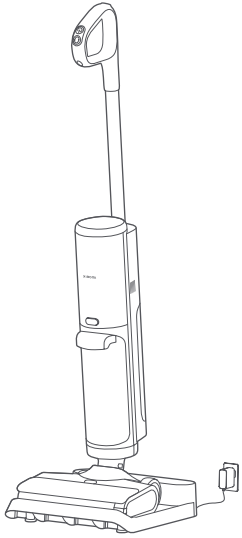

Perawatan & Pemeliharaan

Perhatian: Bersihkan dan pelihara komponen yang relevan ketika pembersih vakum dijeda di posisi tegak atau dimatikan.

Frekuensi Pemeliharaan

Komponen	Frekuensi Pemeliharaan yang Disarankan
Komponen tangki air kotor (termasuk tangki air kotor, sensor ketinggian air, dan keranjang filter)	Bersihkan setiap kali selesai digunakan.
Saluran pipa air kotor	Bersihkan setiap kali selesai digunakan.
Sikat lantai	Bersihkan sekali seminggu, tergantung tingkat kekotoran.
Rol Batang Sikat	Swa-pembersihan diperlukan setiap kali selesai penggunaan.
Filter	Bersihkan sekali seminggu.
Dok Pengisian Daya Swa-pembersihan	Bersihkan sekali seminggu.

Frekuensi Penggantian

Catatan: Frekuensi penggantian yang disarankan berikut hanya untuk referensi. Komponen harus segera diganti jika rusak.

Komponen	Frekuensi Pemeliharaan yang Disarankan
Rol Batang Sikat	3–6 bulan
Filter	3–6 bulan

Membersihkan tangki air kotor dan komponennya

1. Tekan tombol pelepas tangki air kotor, dan secara bersamaan, tarik tangki keluar.

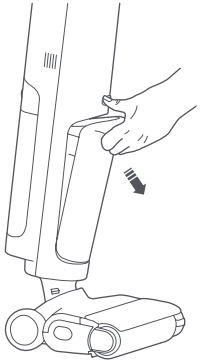

2. Tarik dudukan filter di bagian atas tangki air kotor ke arah atas untuk melepaskannya, lalu kosongkan tangki.

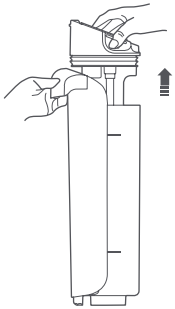

3. Lepas filter dari dudukan filter, lalu bilas tangki air kotor, filter, sensor ketinggian air di dudukan filter, dan keranjang filter sampai semuanya bersih.

   Catatan:
   - Sikat pembersih dapat digunakan untuk membantu dalam pembersihan.
   - Sebaiknya buka penutup di bagian bawah filter untuk membersihkannya secara menyeluruh dan angin-anginkan hingga kering setelah membersihkan untuk mencegah bau.
   - Sering-sering bersihkan sensor ketinggian air agar akurasi deteksi tidak terpengaruh oleh noda yang menempel di sensor tersebut.

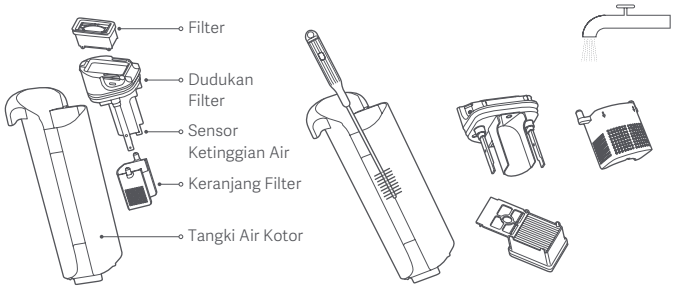

4. Pasang kembali filter dan keranjang filter pada dudukan filter, dan tempatkan dudukan filter ke dalam tangki air kotor. Kemudian, pasang tangki air kotor ke pembersih vakum. Tangki terpasang kencang di tempat jika sudah terdengar bunyi klik.

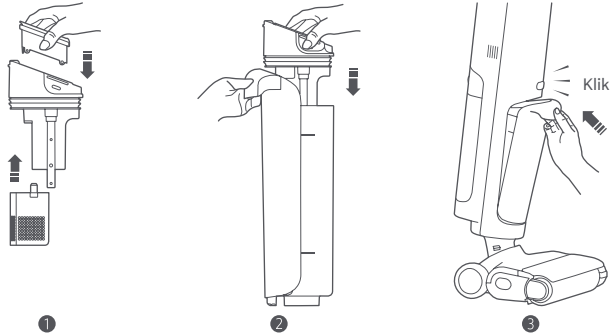

Membersihkan sikat lantai

1. Tekan tombol pelepas penutup rol batang sikat untuk melepaskan penutup rol batang sikat.
   Catatan: Jangan melepas rol batang sikat ketika pembersih vakum berada di dok pengisian daya swa-pembersihan.

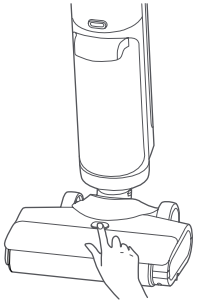

❶

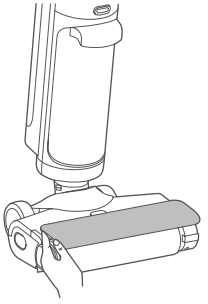

❷

2. Tekan tombol pelepas rol batang sikat dan tarik keluar rol batang sikat sesuai ilustrasi.

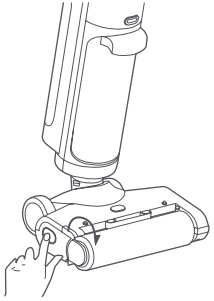

❶

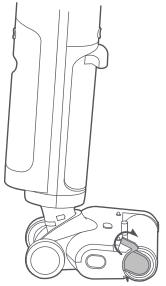

❷

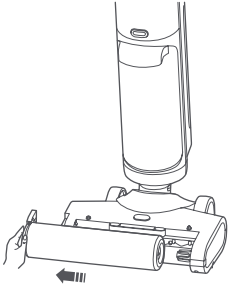

❸

3. Tekan tombol, dan secara bersamaan, putar cutter untuk menariknya keluar. Kemudian, gunakan cutter untuk memotong rambut yang terjebak pada rol batang sikat dan sikat lantai.

❶

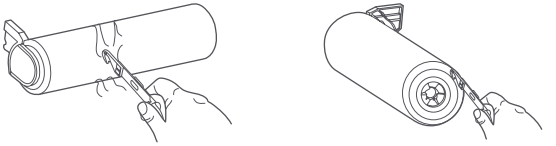

❷

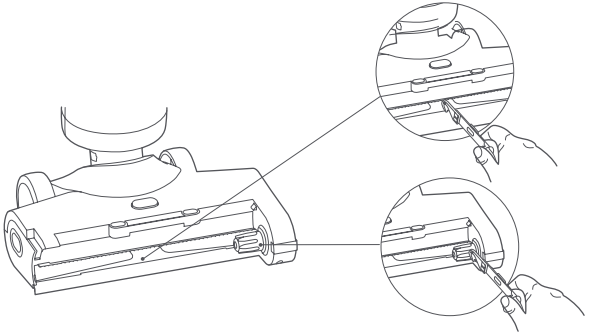

❸

4. Gunakan air keran untuk membilas rol batang sikat dan penutupnya sampai bersih, dan angin-anginkan rol batang sikat hingga kering untuk mencegah bau.
   Catatan: Jangan biarkan rol batang sikat terpapar langsung sinar matahari.

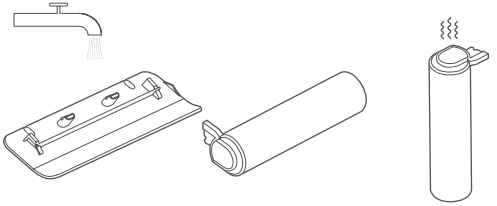

5. Gunakan kain kering atau lap kertas untuk melepaskan rambut, kotoran, dan benda asing yang tersumbat di port pengisapan.
   Perhatian:
   - Jangan membilas sikat lantai secara langsung.
   - Untuk menghindari cedera, menjauh dari bagian bergigi selama pembersihan.

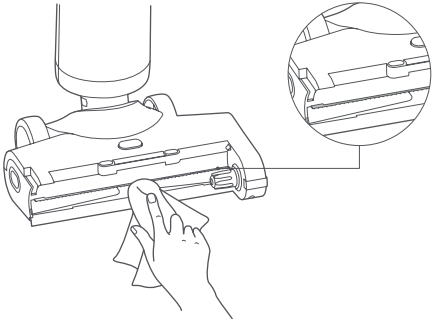

6. Pasang kembali rol batang sikat beserta penutupnya sesuai urutan. Ketika memasang kembali penutup rol batang sikat, sejajarkan penutup dengan posisi pemasangan. Penutup terpasang kencang di tempat jika sudah terdengar bunyi klik.

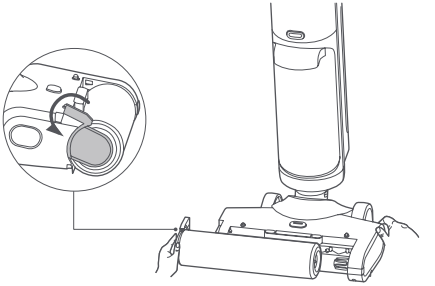

❶

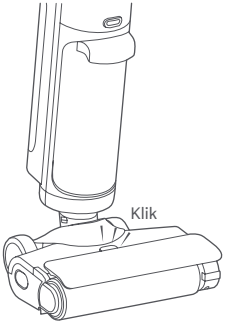

❷

Membersihkan saluran pipa air kotor

Lepas tangki air kotor dan bersihkan saluran pipa air kotor dengan sikat pembersih sesuai ilustrasi.

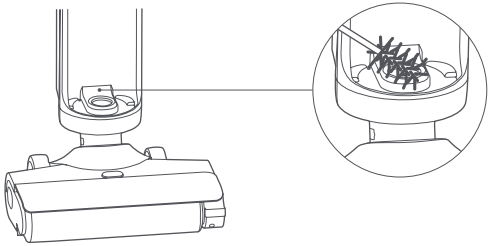

Membersihkan dok pengisian daya swa-pembersihan

Gunakan kain kering atau lap kertas untuk membersihkan debu dari dok pengisian daya swa-pembersihan.

Catatan: Jangan membilas dok pengisian daya swa-pembersihan secara langsung dengan air untuk mencegah korsleting.

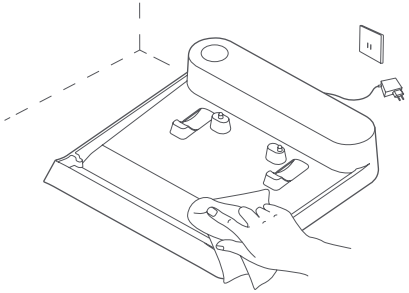

Pemecahan Masalah

Ketika pembersih vakum beroperasi dengan cara yang salah, pembersih vakum akan menampilkan pesan kesalahan melalui indikator dan bunyi bip. Lihat tabel di bawah atau pindai kode QR yang ada di pembersih vakum untuk menemukan solusi. Jika kesalahan berlanjut setelah solusi tersebut, segera hubungi tim layanan purnajual.

Indikator	Bunyi bip	Solusi
Tangki Air Kotor Penuh	Bip tiga kali	Bersihkan tangki air kotor dan pasang kembali tangki tersebut.
Kesalahan	Bip tiga kali	Periksa port pengisapan sikat lantai, saluran pipa air kotor, filter, atau keranjang filter untuk melihat penyumbatan lalu bersihkan.

Masalah Umum

Masalah Umum	Kemungkinan Penyebab	Solusi
Pembersih vakum tidak berfungsi.	Baterai habis.	Isi daya pembersih vakum hingga penuh sebelum penggunaan.
	Baterai memiliki perlindungan terhadap panas berlebihan.	Coba lagi setelah suhu baterai kembali normal.
	Tangki air kotor penuh.	Bersihkan tangki air kotor dan pasang kembali tangki tersebut.
	Filter atau keranjang filter tersumbat.	Bersihkan filter dan keranjang filter sebelum digunakan.
	Port pengisapan sikat lantai atau saluran pipa air kotor tersumbat.	Bersihkan port pengisapan sikat lantai dan saluran pipa air kotor.
	Rol batang sikat terjerat benda asing.	Bersihkan rol batang sikat.
Pembersih vakum tidak dapat mendaur ulang air kotor dengan benar.	Filter tidak dipasang.	Pasang filter sebelum penggunaan.
	Filter atau keranjang filter tersumbat.	Bersihkan filter dan keranjang filter sebelum digunakan.
Peringatan palsu untuk tangki air kotor penuh terpicu.	Sensor ketinggian air dalam keadaan kotor.	Bersihkan sensor ketinggian air.

Masalah Umum	Kemungkinan Penyebab	Solusi
Pembersih vakum tidak dapat diisi daya.	Dok pengisian daya swa-pembersihan tidak terhubung ke daya.	Gunakan catu daya asli untuk mengisi daya dok pengisian daya swa-pembersihan.
	Catu daya yang sedang digunakan tidak asli.	Gunakan catu daya asli.
Pembersih vakum tidak dapat melakukan swa-pembersihan.	Tangki air kotor penuh.	Bersihkan tangki air kotor dan pasang kembali tangki tersebut.
	Baterai lemah atau habis.	Lakukan swa-pembersihan ketika level baterai mencukupi.
	Dok pengisian daya swa-pembersihan tidak terhubung ke daya.	Gunakan catu daya asli untuk mengisi daya dok pengisian daya swa-pembersihan.

Spesifikasi

Xiaomi Truclean W20 Wet Dry Vacuum			
Nama	Pembersih Vakum Basah dan Kering	Model	C305HW
Tegangan Terukur	21,6 V ⎓	Daya Terukur	200 W
Tegangan Pengisian Daya	26,0 V ⎓	Berat Bersih	4,2 kg
Konsumsi Daya	Mode mati: ≤0,5 W	Waktu untuk Memasuki Kondisi	Mode mati: ≤20 mnt
Dok Pengisian Daya Swa-pembersihan			
Nama	Dok pengisian daya	Model	C305HW-JZ
Keluaran Terukur	26,0 V ⎓ 0,5 A	Masukan Terukur	26,0 V ⎓ 0,5 A
Berat Bersih	0,55 kg		
Catu Daya			
Produsen	Zhongshan Baolijin Electronic Co., Ltd.		
Model	BLJ15WJ260050P-V	Efisiensi Aktif Rata-Rata	85,1%
Masukan Terukur	100–240 V ~ 50/60 Hz 0,5 A	Efisiensi pada Beban Rendah (10%)	73,9%
Keluaran Terukur	26,0 V ⎓ 0,5 A 13,0 W	Konsumsi Daya Tanpa Beban	0,08 W

Pemberitahuan Lingkungan

Paket baterai ion lithium (dapat diisi ulang) pembersih vakum ini mengandung bahan kimia yang dapat mencemari lingkungan. Sebelum membuang pembersih vakum, lepaskan baterai, lalu buang di fasilitas daur ulang yang tepat.
Baterai harus dilepas dari alat sebelum dibuang.
Alat harus dicabut dari sumber listrik saat melepas baterai.
Baterai harus dibuang dengan aman.

PERHATIAN:

- Pastikan pembersih vakum diputus dari catu daya dan baterai dikosongkan sepenuhnya sebelum dilepaskan.
- Bawa baterai yang telah dilepaskan tersebut ke fasilitas daur ulang profesional untuk dibuang dengan benar.
- Jangan biarkan baterai di lingkungan bersuhu tinggi; jika tidak, baterai ini dapat meledak.
- Jika terjadi kebocoran baterai, hindari kontak dengan cairan tersebut. Jika cairan masuk ke mata, bilas dengan air yang banyak dan segera cari bantuan medis.

Langkah untuk Melepaskan Baterai:

1. Gunakan alat yang tidak tajam untuk menekan dan menahan tombol pelepas gagang yang ada di bagian belakang pembersih vakum, dan secara bersamaan, tarik gagang ke atas secara vertikal.
2. Gunakan alat yang tidak tajam untuk melepaskan unit penutup atas indikator.
3. Lepaskan tangki air kotor dan tangki air bersih.
4. Tekan tombol pelepas penutup rol batang sikat untuk melepaskan penutup rol batang sikat.
5. Tekan tombol pelepas rol batang sikat untuk melepaskan rol batang sikat.
6. Longgarkan sekrup dari bagian bawah sikat lantai untuk melepaskan penutup atas sikat lantai.
7. Gunakan alat yang tidak tajam untuk melepaskan penutup pengencang konektor, lalu pisahkan sikat lantai dari pembersih vakum.
8. Lepaskan sekrup penutup bawah, penutup depan, dan penutup belakang untuk membuka pembersih vakum.
9. Lepaskan sekrup penutup pak baterai dan cabut unit baterai untuk melepaskan baterai.

PEMBERITAHUAN GARANSI

GARANSI INI MEMBERIKAN HAK TERTENTU KEPADA ANDA, DAN ANDA MUNGKIN MEMILIKI HAK LAIN YANG DIBERIKAN OLEH HUKUM DI NEGARA, PROVINSI, ATAU NEGARA BAGIAN ANDA. UNDANG-UNDANG KONSUMEN DI BEBERAPA NEGARA, PROVINSI, ATAU NEGARA BAGIAN DAPAT MENENTUKAN MASA GARANSI MINIMUM. SELAIN YANG DIIZINKAN OLEH HUKUM, XIAOMI TIDAK MENGECUALIKAN, MEMBATASI, ATAU MENANGGUHKAN HAK LAIN YANG MUNGKIN ANDA MILIKI. UNTUK MEMAHAMI HAK ANDA SEPENUHNYA, KAMI MENGANJURKAN ANDA MEMPELAJARI UNDANG-UNDANG YANG BERLAKU DI NEGARA, PROVINSI, ATAU NEGARA BAGIAN ANDA.

1. GARANSI PRODUK TERBATAS

   XIAOMI menjamin bahwa Produk tersebut bebas dari kecacatan bahan dan pembuatan dalam penggunaan normal dan penggunaan yang sesuai dengan panduan pengguna Produk terkait, selama Masa Garansi.

   Jangka waktu dan ketentuan terkait garansi sah disediakan oleh hukum setempat masing-masing. Untuk mengetahui informasi selengkapnya tentang manfaat garansi konsumen, silakan lihat situs web resmi Xiaomi https://www.mi.com/global/support/warranty.

   Xiaomi menjamin kepada pembeli produk asli bahwa Produk Xiaomi akan bebas dari kecacatan bahan dan pembuatan dengan penggunaan normal dalam jangka waktu yang disebutkan di atas.

   Xiaomi tidak menjamin bahwa operasi Produk tidak akan terganggu atau bebas dari kesalahan.

   Xiaomi tidak bertanggung jawab atas kerugian yang timbul akibat tidak mengikuti instruksi terkait penggunaan Produk.

2. GANTI RUGI

   Jika ditemukan kecacatan pada perangkat keras dan klaim yang sah diterima oleh Xiaomi dalam Masa Garansi, Xiaomi akan (1) memperbaiki produk tanpa biaya, (2) mengganti produk, atau (3) mengembalikan Produk, tidak termasuk kemungkinan biaya pengiriman.

3. CARA MEMPEROLEH LAYANAN GARANSI

   Untuk memperoleh layanan garansi, Anda harus mengirimkan Produk, dalam kemasan aslinya atau kemasan serupa yang memberikan tingkat perlindungan Produk yang setara, ke alamat yang ditentukan oleh Xiaomi. Kecuali sejauh yang dilarang oleh undang-undang yang berlaku, Xiaomi mungkin mewajibkan Anda menunjukkan bukti atau bukti pembelian dan/atau mematuhi persyaratan pendaftaran sebelum menerima layanan garansi.

4. PENGECUALIAN DAN BATASAN

   Kecuali ditetapkan lain oleh Xiaomi, Garansi Terbatas ini hanya berlaku untuk Produk yang diproduksi oleh atau untuk Xiaomi dan dapat diidentifikasi oleh merek dagang, nama dagang, atau logo "Xiaomi" atau "Mi".

   Garansi Terbatas ini tidak berlaku untuk segala (a) Kerusakan akibat kuasa alam atau Tuhan, misalnya, sambaran petir, tornado, banjir, kebakaran, gempa bumi, atau penyebab eksternal lainnya; (b) Kelalaian; (c) Penggunaan komersial; (d) Perubahan atau modifikasi pada segala bagian Produk; (e) Kerusakan akibat penggunaan dengan produk non-Xiaomi; (f) Kerusakan akibat kecelakaan, penyalahgunaan, atau penggunaan yang tidak semestinya; (g) Kerusakan akibat pengoperasian Produk di luar penggunaan yang diizinkan atau dimaksudkan sebagaimana dijelaskan oleh Xiaomi atau dengan tegangan atau catu daya yang tidak sesuai; atau (h) Kerusakan akibat servis (termasuk peningkatan dan ekspansi) yang dilakukan oleh siapa pun yang bukan merupakan perwakilan Xiaomi.

   Anda bertanggung jawab mencadangkan data, perangkat lunak, atau materi lain yang mungkin Anda simpan atau cadangkan pada produk. Data, perangkat lunak, atau materi lain dalam peralatan mungkin dapat hilang atau diformat ulang selama proses servis. Xiaomi tidak bertanggung jawab atas kerusakan atau kehilangan tersebut.

   Tidak ada reseller, agen, atau karyawan Xiaomi yang berwenang untuk melakukan modifikasi, perpanjangan, atau penambahan terhadap Garansi Terbatas ini. Jika ada ketentuan yang dianggap ilegal atau tidak dapat diberlakukan, legalitas atau kelayakan pemberlakuan ketentuan lainnya tidak akan terpengaruh atau terganggu.

   Kecuali dilarang oleh hukum atau dijamin oleh Xiaomi, layanan purnajual hanya akan tersedia di negara atau daerah tempat pembelian produk.

   Produk yang tidak diimpor dan/atau diproduksi secara sewajarnya oleh Xiaomi dan/atau tidak diperoleh secara sewajarnya dari Xiaomi atau penjual resmi Xiaomi tidak masuk dalam cakupan garansi yang ada saat ini. Sesuai dengan hukum yang berlaku, Anda dapat memperoleh manfaat garansi dari ritel tidak resmi yang menjual produk. Oleh karena itu, Xiaomi menghimbau Anda untuk menghubungi ritel tempat Anda membeli produk.

   Garansi yang ada saat ini tidak berlaku di Hong Kong dan Taiwan.

5. GARANSI TERSIRAT

   Kecuali sepanjang dilarang oleh undang-undang yang berlaku, semua garansi tersirat (termasuk garansi kelayakan barang dagangan, keselarasan untuk tujuan khusus) akan memiliki durasi terbatas hingga durasi maksimum garansi terbatas ini. Beberapa yurisdiksi tidak mengizinkan pembatasan durasi garansi tersirat, sehingga pembatasan di atas tidak akan diterapkan dalam hal ini.

6. BATASAN KERUSAKAN

   Kecuali sejauh dilarang oleh hukum yang berlaku, Xiaomi tidak akan bertanggung jawab atas segala kerusakan yang disebabkan oleh kecelakaan, kerusakan tidak langsung, khusus atau konsekuensial, termasuk tetapi tidak terbatas pada hilangnya keuntungan, pendapatan atau data, kerusakan yang diakibatkan dari pelanggaran apa pun baik tersurat maupun tersirat, garansi atau ketentuan, atau berdasarkan teori hukum lainnya, bahkan jika Xiaomi sudah diberi tahu tentang kemungkinan kerusakan tersebut. Beberapa yurisdiksi tidak mengizinkan pengecualian atau batasan kerusakan khusus, tidak langsung, atau konsekuensial, sehingga batasan atau pengecualian di atas mungkin tidak berlaku untuk Anda.

7. KONTAK XIAOMI

   Untuk pelanggan, silakan kunjungi situs web: https://www.mi.com/global/support/warranty

   Orang yang dapat dihubungi untuk layanan purnajual dapat ditentukan oleh jaringan layanan resmi Xiaomi, distributor resmi Xiaomi, atau vendor akhir yang menjual produk kepada Anda. Jika ragu, silakan hubungi orang bersangkutan yang disebutkan oleh Xiaomi.

Kebijakan Garansi Xiaomi

Garansi terbatas ini hanya bisa digunakan untuk produk Xiaomi.
Untuk perangkat dan aksesori yang rusak selama penggunaan yang normal dan sesuai dengan kebijakan perusahaan, Xiaomi akan memberikan layanan perbaikan atau penggantian secara gratis selama masa garansi.

5 LANGKAH CEPAT KLAIM GARANSI ANDA

Hubungi pusat layanan hotline di 00180300650029 untuk pastikan jam operasional pusat layanan yang dituju

► Bawa perangkat ke pusat layanan beserta seluruh dokumen pendukung garansi
► Pengecekan syarat kondisi perangkat dan dokumen
► Tindakan korektif
► Perangkat kembali berfungsi normal

Ringkasan Garansi Anda

Tipe	Produk	Masa Garansi	Ruang Lingkup Garansi	Dokumen Pendukung Garansi
Aksesori	Mi Wireless Bluetooth Earphone/Headphone/ Earbuds	12 bulan	Ongkos kerja dan suku cadang	Bukti Pembelian/ Kartu Garansi
	Mi Smart Band			
	Mi Powerbank			
	Mi Wireless Charger			
	Mi Air Purier			
	Mi Wi-Fi Range Extender			
	Mi Security Camera			
	Mi Smart Air Fryer			
	Mi Robot Vacuum			
	Mi Vacuum Cleaner			
	Mi Smart Projector			
	Mi USB Cable	6 bulan		

Kecuali baterai yang dapat dilepas, garansi berlaku selama 6 bulan.
Garansi terbatas mulai terhitung berdasarkan tanggal aktivasi perangkat atau tanggal tertera pada bukti pembelian.

Syarat dan Ketentuan yang Berlaku

1. Ketentuan garansi terbatas ini hanya berlaku di wilayah Indonesia dan produk tidak berlaku untuk layanan garansi Internasional. Untuk memenuhi persyaratan, maka layanan harus dilakukan oleh pusat layanan resmi Xiaomi.
2. Xiaomi dapat melakukan pengujian terhadap produk pelanggan untuk mengetahui kerusakannya. Sebelum menyerahkan unit apapun untuk diperbaiki, pelanggan harus membuat cadangan data dan menyimpan informasi personal atau informasi rahasia yang berada di produk serta memastikan pengaturan Mi Account dalam keadaan sign out (keluar). Xiaomi tidak bertanggung jawab atas kerusakan atau kehilangan program, data, atau removable storage media apapun.
3. Hubungi Pusat Layanan Xiaomi melalui WA/hotline/chat dahulu, dan pastikan tersedia informasi berikut ini:
   - Model, nomor serial, dan nomor IMEI jika ada.
   - Alamat lengkap pelanggan dan kontak yang dapat dihubungi.
   - Nomor Pembelian, duplikat faktur pembelian pelanggan yang asli.
4. Garansi ini tidak mencakup beberapa kasus berikut ini:
   - Nomor serial produk, nomor IMEI atau segel garansi hilang atau telah dihapus, dirusak dan diubah. Aksesoris atau bagian luar produk yang hilang.
   - Setiap kerusakan yang terjadi di dalam maupun diluar permukaan produk, termasuk, retakan, cacat, atau goresan pada case, layar, lensa kamera, tombol, dan tambahan lainnya meskipun tidak terbatas pada hal tersebut.
   - Perawatan umum, bantuan reset sandi, update atau pemasangan aplikasi, demo produk, atau layanan yang tidak terkait dengan perbaikan/penggantian.
   - Kerusakan produk yang disebabkan oleh pembongkaran dan penggunaan secara normal, termasuk karat dan noda meskipun tidak terbatas pada hal tersebut.
   - Dan hal lainnya yang berlawanan dan tidak sesuai dengan etika bisnis.
5. Xiaomi akan menentukan suatu produk telah "Kehilangan Garansi" dengan kebijakan perusahaan yang sesuai dengan standar di bawah ini. Perbaikan produk yang telah kehilangan garansi harus dipisahkan dari pusat layanan Xiaomi serta perbaikan yang dilakukan terhadap produk tersebut akan dikenai biaya tambahan.
   - Pelanggaran terhadap persyaratan garansi, membatalkan garansi, garansi berakhir atau alasan lainnya.
   - Selama periode garansi, jika terjadi pelanggaran yang dilakukan oleh pelanggan, seperti perusakan, perbaikan sendiri, terpapar air, kerusakan karena salah penggunaan, penggantian, kesalahan memahami panduan produk, dll.

Pusat Layanan Resmi Xiaomi Indonesia

Untuk informasi lebih lanjut terkait layanan purnajual, silakan hubungi salah satu jalur resmi pelanggan Xiaomi berikut ini
WhatsApp: +6282117236765 09.00-21.00
Hotline: 00180300650029 09.00-18.00
Email: service.id@support.mi.com
Website: https://www.mi.com/id

1	Aceh	Xiaomi Exclusive Service Center-ACEH-PANGLIMAPOLIM	Jl. T. Panglima Polem No. 93, Peunayong, Kec. Kuta Alam, Kota Banda Aceh, Aceh 24415
2	Ambon	Xiaomi Exclusive Service Center-AMBON- JL CENGKEH	JL.Cengkeh No 6 Kecamatan Sirimau Kelurahan Honipopu
3	Balikpapan	Xiaomi Exclusive Service Center-BALIKPAPAN-SUDIRMAN	Ruko Bandar No. 09, Jl. Jenderal Sudirman, Klandasan Ilir, Balikpapan Kota, Kota Balikpapan, Kalimantan Timur 76131
4	Bali	Xiaomi Exclusive Service Center-BALI-TEUKU UMAR	Jl. Teuku Umar No. 74XX/121, Denpasar Barat, Bali 80114
5	Bandung	Xiaomi Exclusive Service Center-BANDUNG-BEC	Bandung Electronic Center Lt. 3 A-07, Jl. Purnawarman, Babakanciamis, Sumurbandung, Bandung, Jawa Barat 40117
6	Banjarmasin	Xiaomi Exclusive Service Center-BANJARMASIN-SUNGAI BARU	Jl. Ahmad Yani KM.2 No. 69, Sungai Baru, Banjarmasin Tengah, Kota Banjarmasin, Kalimantan Selatan 70122
7	Batam	Xiaomi Exclusive Service Center-BATAM-LUCKY PLAZA	Komplek Lucky Plaza Batam Lt.2 No.12A, Nagoya, Batam 29444
8	Bekasi	Xiaomi Exclusive Service Center-BEKASI-MEGA HYPERMALL	Mega Bekasi Hypermall Lt.II Blok G2 No.10, Jl. Jend. Ahmad Yani No. 1, Bekasi 17144
9	Bogor	Xiaomi Exclusive Service Center-BOGOR-WARUNG JAMBU	Jl. Raya Pajajaran No.17B, Samping Panasonic Center, Warung Jambu, Bogor 16161
10	Cirebon	Xiaomi Exclusive Service Center-CIREBON-RUKO CSB	Komplek Ruko CSB, Blok Green Ville No. 23 Jl. Cipto Mangunkusumo, Cirebon 45131
11	Depok	Xiaomi Exclusive Service Center-DEPOK-MARGONDA	Depok Town Square Blok GE 2 No. 3, Jl. Margonda Raya, Kemiri Muka, Beji, Kota Depok, Jawa Barat 16424
12	Jakarta	Xiaomi Exclusive Service Center-DAANMOGOT-IMPERIAL	Ruko Imperial Blok C10, Jl. Daan Mogot No. 136, Kalideres, Jakarta Barat, DKI Jakarta 11850
13	Jakarta	Xiaomi Exclusive Service Center-CEMPAKAMAS-ITCCCEMPAKA	ITC Cempaka Mas Lt. 6 Pusat Komputer Blok H 07-14, Jl. Letjend Suprapto, Sumur Batu, Kemayoran, Jakarta Pusat 10640
14	Jakarta	Xiaomi Exclusive Service Center-JAKARTA-ITC FATMAWATI	Ruko ITC Fatmawati No. 21, Cipete, Kebayoran Baru, Jakarta Selatan 12150
15	Jakarta	Xiaomi Exclusive Service Center-JAKARTA-RUKO ROXY MAS	Ruko ITC Roxy Mas Blok B2 No.6 Jl. KH Hasyim Ashari - Jakarta Pusat
16	Jakarta	Xiaomi Exclusive Service Center-JAKARTA-CILILITAN	Ruko Kokan Anggatra Pusdikkes No. PP10-A1, Jl Raya Bogor Km.18 RW09 Kramat Jati, Kec. Kramat Jati, Kota Jakarta Timur, DKI Jakarta, 13510
17	Jambi	Xiaomi Exclusive Service Center-JAMBI-SUDIRMAN	Jl. Jend. Sudirman No. 11, Tambak Sari, Jambi Selatan, Kota Jambi, Jambi 36122
18	Kediri	Xiaomi Exclusive Service Center-KEDIRI-PEMUDA	Jl. Pemuda No. 11C, Ngadirejo Kediri 64122

19	Kendari	Xiaomi Exclusive Service Center-KENDARI-RUKO SENTRA GMT	Sentra GMT, Jl. Sorumba No.2D, Anaiwoi, Kec. Kadia, Kota Kendari, Sulawesi Tenggara 93117
20	Kupang	Xiaomi Exclusive Service Center-KUPANG-JL CAKDOKO	jl.cakdoko no.34, Oebobo, Kupang NTT
21	Lampung	Xiaomi Exclusive Service Center-LAMPUNG-KARTINI	Jl. Kartini No. 60, Palapa, Tanjung Karang Pusat, Kota Bandar Lampung, Lampung 35116
22	Makassar	Xiaomi Exclusive Service Center-MAKASSAR-BULUSARAUNG SQUARE	Ruko Bulusaraung Square No. A8, Jl. Bulusaraung, Makassar 90157
23	Malang	Xiaomi Exclusive Service Center-MALANG-LOWOKWARU	Ruko Grand Soekarno Hatta Kavling 4 Jl. Soekarno Hatta, Mojolangu, Lowokwaru, Kota Malang, Jawa Timur 65142
24	Manado	Xiaomi Exclusive Service Center-MANADO-PIERETENDEAN	Ruko Mega Mas Blok A1 No. 20, Jl. Piere Tendean, Wenang Selatan, Wenang, Kota Manado, Sulawesi Utara 95111
25	Mataram	Xiaomi Exclusive Service Center-MATARAM-RUKOBLOKH	Ruko Sriwijaya Blok H, Jl. Sriwijaya No. 177, Pagesangan Timur, Mataram, NTB 83115 (Sebelah Bank Mandiri)
26	Medan	Xiaomi Exclusive Service Center-MEDAN-GATOT SUBROTO	Plaza Medan Fair lantai IV island #1, Jl. Gatot Subroto No. 30, Sekip, Medan Petisah, Kota Medan, Sumatera Utara 20113
27	Padang	Xiaomi Exclusive Service Center-PADANG-VETERAN	Jl. Veteran No. 24B, Purus, Padang Barat, Kota Padang, Sumatera Barat 25116 (Seberang SDN 64 Purus Kota Padang)
28	Palangkaraya	Xiaomi Exclusive Service Center-PALANGKARAYA-TJILIKRIWUT	Jl. Tjilik Riwut KM 1 No. 5, Palangka, Jekan Raya, Kota Palangka Raya, Kalimantan Tengah 74874
29	Palembang	Xiaomi Exclusive Service Center-PALEMBANG-INTERNATIONAL PLAZA	Jl. Angkatan 45, Lorok Pakjo Ilir Barat 1 Palembang
30	Pekanbaru	Xiaomi Exclusive Service Center-PEKANBARU-RINTIS	Jl. Dr.Setia Budhi No. 84, Rintis, Pekanbaru-Riau 28141
31	Pontianak	Xiaomi Exclusive Service Center-PONTIANAK-SABDURRAHMAN	Jl. Sultan Abdurrahman No. 38B, Pontianak Selatan, Pontianak, Kalimantan Barat 78113
32	Semarang	Xiaomi Exclusive Service Center-SEMARANG-KARANGTURI	Jl. MT. Haryono No.976A, Lamper Kidul, Kec. Semarang Selatan, Kota Semarang, Jawa Tengah 50249
33	Serang	Xiaomi Exclusive Service Center-SERANG-AHMADYANI	Jl. Jendral Ahmad Yani No. 134, Sumurpecung, Serang, Banten 42117
34	Solo	Xiaomi Exclusive Service Center-SOLO-SUKOHARJO	Komplek The Park, Blok C No. 16 Jl. Ir. Soekarno, Sukoharjo-Solo Baru 57552
35	Surabaya	Xiaomi Exclusive Service Center-SURABAYA-WTC EMALL	WTC e-mall Lt. 4 - Galeria No 4028, Jl. Pemuda No.21-31, Embong Kaliasin, Genteng, Surabaya, Jawa Timur 60271
36	Surabaya	Xiaomi Exclusive Service Center-SURABAYA-PLAZA MARINA	Plaza Marina Lt.3 Kav. M1, Jl. Margorejo Indah 97-99, Surabaya 60238
37	Tangerang	Xiaomi Exclusive Service Center-TANGERANG-GADING SERPONG	Ruko Sinpasa Blok SG2 No. 9, Gading Serpong, Pakulonan Barat, Kelapa Dua, Kota Tangerang, Banten 15810
38	Tangerang	Xiaomi Exclusive Service Center-PIK-PIK2	Kawasan ruko EDC,, H.R Rasuna Said Kavling BB-15, kelurahan Salembaran, Kecamatan Kosambi, Kabupaten Tangerang Provinsi Banten 15214

39	Tanjung Pinang	Xiaomi Exclusive Service Center-TANJUNGPINANG-BINTANCENTER	Ruko Bintan Center No. 8, Jl. D.I Panjaitan KM. 9, Air Raja, Tanjungpinang Timur, Tanjung Pinang, Kepulauan Riau 29125
40	Tasikmalaya	Xiaomi Exclusive Service Center-TASIKMALAYA-CIHIDEUNG	Jl. Hz. Mustofa no. 376 Kel. Tugujaya, Kec. Cihideung, Tasikmalaya, Jawa Barat 46126
41	Yogyakarta	Xiaomi Exclusive Service Center-YOGYAKARTA-BRIDGEN KATAMSO	Ruko Gondomanan Square, Jl. Brigjen Katamso No.37, Prawirodirjan, Kec. Gondomanan, Kota Yogyakarta, Daerah Istimewa Yogyakarta 55121

Pusat Layanan Multibrand			
1	Medan	TAM Multibrand - Medan	Plaza Medan Fair Lt. 4 No. 278-279 HPC Tahap IV, Jl. Gatot Subroto No.30, Medan - Sumatera Utara 20113 / (62-61) 80512213

Xiaomi Truclean W20 Wet Dry Vacuum			
Nama	Pembersih Vakum Basah dan Kering	Model	C305HW
Tegangan Terukur	21,6 V ⎓	Daya Terukur	200 W
Tegangan Pengisian Daya	26,0 V ⎓		
Dok Pengisian Daya Swa-pembersihan			
Nama	Dok pengisian daya	Model	C305HW-JZ
Keluaran Terukur	26,0 V ⎓ 0,5 A	Masukan Terukur	26,0 V ⎓ 0,5 A
Catu Daya			
Produsen	Zhongshan Baolijin Electronic Co., Ltd.		
Model	BLJ15WJ260050P-V	Efisiensi Aktif Rata-Rata	85,1%
Masukan Terukur	100–240 V ~ 50/60 Hz 0,5 A	Efisiensi pada Beban Rendah (10%)	73,9%
Keluaran Terukur	26,0 V ⎓ 0,5 A 13,0 W	Konsumsi Daya Tanpa Beban	0,08 W

Model: C305HW
Nomor Registrasi Barang K3L: 24-L-000945
MKG: IMKG.767.04.2024
Diimpor oleh: PT. Xiaomi Communications Indonesia
One Pacific Place Suite 9-H,I,J,K Jl. Jenderal Sudirman Kav. 52-53 Lot 3&5, Jakarta Selatan 12190, Indonesia
Diproduksi untuk: Xiaomi Communications Co., Ltd.
Diproduksi oleh: Beijing Shunzao Technology Co., Ltd. (sebuah perusahaan Mi Ecosystem)
Alamat: 101, 1st floor, Building1, No.16, Anningzhuang East Road, Haidian District, Beijing, P.R. China
Untuk informasi lebih lanjut, silakan kunjungi www.mi.com
Dibuat di Tiongkok

Інструкції з безпеки

Цей виріб призначений лише для домашнього використання. Уважно прочитайте цю інструкцію й збережіть її для подальшого використання.

- Приладом можуть користуватися діти віком від 8 років і старше й особи зі зниженими фізичними, сенсорними чи розумовими можливостями або без досвіду та знань під наглядом чи згідно з інструкцією щодо безпечного використання приладу за умови, що вони усвідомлюють пов'язані з цим небезпеки. Діти не повинні гратися з приладом. Діти не повинні виконувати очищення та користувацьке технічне обслуговування без нагляду дорослих.
- Замінювати батареї цього приладу повинен лише спеціаліст.
- Не піддавайте прилад або батарею впливу надмірно високої температури.
- Пам'ятайте про ризик короткого замикання клем батареї або приладу, що живиться від батареї, металевими предметами.
- Не торкайтесь штепсельної вилки або будь-якої деталі пилососа мокрими руками.
- Пилосос призначений лише для використання в приміщенні. Не використовуйте та не встановлюйте виріб на вулиці, у промисловому або комерційному середовищі. Не використовуйте підставку електроживлення у вологому середовищі, наприклад у ванній кімнаті.
- Якщо прилад переїде кабель живлення, може виникнути небезпечна ситуація.
- Перед очищенням або технічним обслуговуванням приладу необхідно вийняти штепсельну вилку з електричної розетки.
- Щоб зменшити ризик пожежі, вибуху або травмування, перед використанням перевірте блок живлення на предмет пошкодження. Не використовуйте пилосос, якщо блок живлення пошкоджено.
- Не занурюйте пилосос або самоочисну зарядну док-станцію у воду або інші рідини.
- Вчасно очищуйте резервуар для брудної води, щоб запобігти зменшенню потужності всмоктування й перегріванню двигуна, спричиненого засміченням. Інакше термін служби пилососа може зменшитися.
- Не використовуйте пилосос, якщо не встановлено належним чином роликову щітку, резервуар для брудної води й фільтр.
- Перш ніж очищувати або замінювати роликову щітку, переконайтеся в тому, що пилосос вимкнено.
- Не використовуйте пилосос для прибирання бензину або інших легкозаймистих чи вибухонебезпечних рідин, а також токсичних рідин, наприклад відбілювача, який містить хлор, аміаку або засобу для очищення дренажних труб.
- Не використовуйте пилосос для збирання тонера, який використовується в лазерних принтерах і копіювальних пристроях, оскільки це може спричинити пожежу або вибух.
- Не використовуйте пилосос для збирання матеріалів, які можуть горіти чи тліти, як-от вугілля, недопалків або сірників.
- Не використовуйте пилосос для збирання гострих або твердих предметів, як-от скла, цвяхів, гвинтів або монет, оскільки вони можуть пошкодити прилад.
- Не використовуйте пилосос для видалення залишків густих маслянистих речовин, міцних клеїв або барвників, як-от крему для взуття, фарби чи пігменту.
- Тримайте, вільний одяг, а також пальці й інші частини тіла, наприклад волосся, подалі від отворів і рухомих частин пилососа.
- Не кладіть предмети в отвори пилососа й не використовуйте пилосос із заблокованим отвором. Не допускайте потрапляння пилу, ворсу, волосся й інших предметів, які можуть зменшити потік повітря.
- Не трясіть пилосос і не вдаряйте його сильно, інакше до двигуна може потрапити брудна вода.
- Не підіймайте й не переміщуйте пилосос під час роботи двигуна, не нахиляйте його в один бік і не кладіть горизонтально, інакше до двигуна може потрапити брудна вода.
- Не спирайте пилосос на нестійкі поверхні, як-от стільці або столи, інакше він може впасти й через це зазнати пошкоджень або травмувати людину.
- Не заряджайте й не зберігайте пилосос поблизу джерел тепла або у вологих місцях, наприклад біля батареї, на кухні чи у ванній кімнаті.
- Використовуйте лише запасні частини, схвалені компанією Xiaomi.
- Не ремонтуйте пилосос самостійно, якщо він зламався або виникли такі проблеми, як витік струму, перегрівання двигуна чи корпусу, незвичайні звуки, неприємний запах чи зменшення потужності всмоктування.
- Якщо зарядний пристрій або батарея пошкоджені, їх слід замінити оригінальними компонентами, придбаними у виробника або у відділі післяпродажного обслуговування.
- Зберігайте щітку для чищення в недоступному для дітей місці.
- Будьте обережні, використовуючи пилосос для чищення сходів.
- Попередження про ризик пожежі: не застосовуйте жодні ароматизатори до фільтра пилососа. Відомо, що ці продукти містять легкозаймисті хімікати, які можуть спричинити загоряння пилососу.
- Суворо дотримуйтеся вказівок, наведених у цьому посібнику користувача: заряджайте пилосос за температури навколишнього середовища від 6 °C до 40 °C. Неправильне заряджання може призвести до пошкодження батареї.
- Суворо дотримуйтеся вказівок, наведених у цьому посібнику користувача, під час користування пилососом. Користувачі несуть відповідальність за будь-які втрати або пошкодження, які можуть виникнути внаслідок неправильного використання пилососа.
- ПОПЕРЕДЖЕННЯ: використовуйте лише блок живлення, що входить до комплекту постачання цього приладу.
- ПОПЕРЕДЖЕННЯ: заряджайте акумулятор лише за допомогою знімного блока живлення з комплекту постачання цього пристрою.
- Використовуйте лише з блоком живлення BLJ15WJ260050P-V.

Інформація про відповідність вимогам

Декларація відповідності для ЄС

Ми, компанія Beijing Shunzao Technology Co., Ltd, заявляємо, що це обладнання відповідає застосовним директивам, європейським стандартам і поправкам до них. Повний текст заяви для ЄС про відповідність наведено в Інтернеті за такою адресою: http://www.mi.com/global/service/support/declaration.html

Інформація про утилізацію та переробку відходів електричного та електронного обладнання

Усі продукти, позначені цим символом, вважаються відходами електричного та електронного обладнання (WEEE відповідно до директиви 2012/19/EU), які слід утилізувати окремо від несортованих побутових відходів. Щоб захистити здоров'я людей і навколишнє середовище, потрібно здавати непрацююче обладнання до спеціалізованих пунктів збору, визначених державними або місцевими органами влади, для подальшої переробки. Правильна утилізація та переробка допоможуть запобігти негативним наслідкам для навколишнього середовища та здоров'я людей. За додатковою інформацією про розташування та умови роботи подібних пунктів збору звертайтеся до компанії, яка виконала встановлення, або до місцевих органів влади.

Список аксесуарів

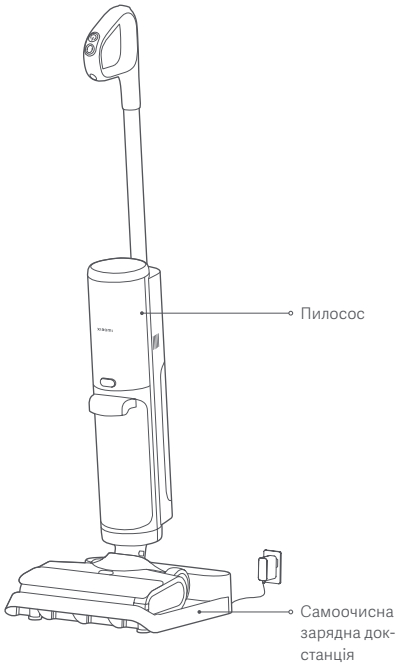

Аксесуари, попередньо встановлені на пилосос

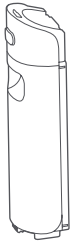

Резервуар для чистої води

Резервуар для брудної води

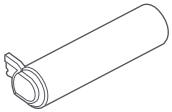

Роликова щітка

Кришка роликової щітки

Фільтр

Аксесуари, призначені для самоочисної зарядної док-станції

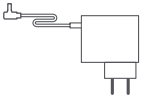

Блок живлення

Інші аксесуари

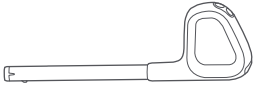

Ручка

Щітка для чищення
(Натисніть кнопку й одночасно повертайте ніж, щоб витягнути його.)

Примітка: ілюстрації виробу, приладдя та користувацького інтерфейсу, наведені в цьому посібнику користувача, призначено виключно для довідки. Фактичний виріб і його функції можуть відрізнятися через подальше вдосконалення.

Опис продукту

Пилосос

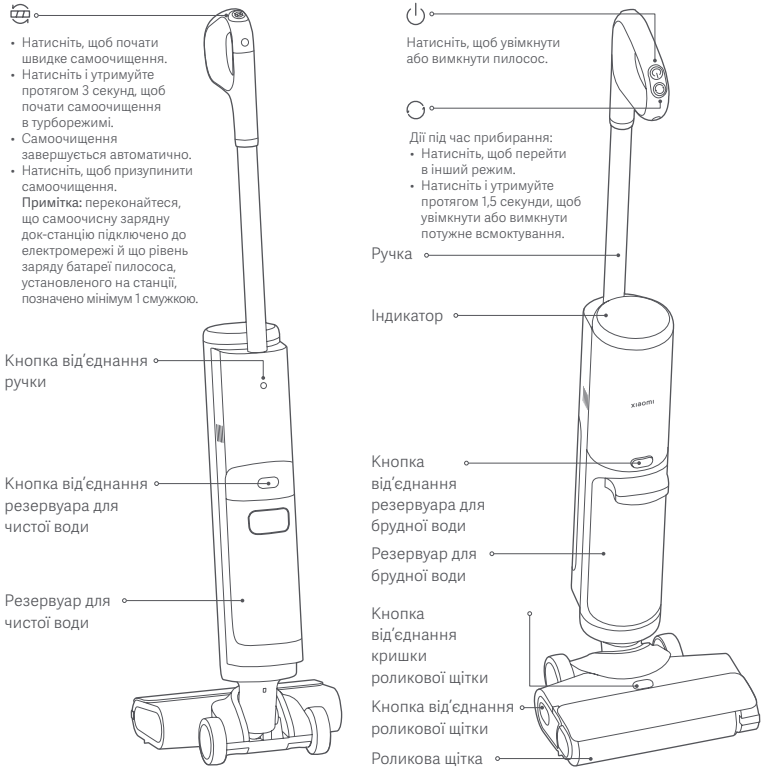

Індикатор

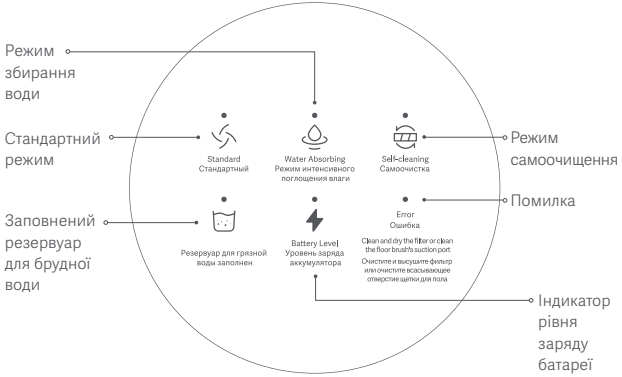

Опис станів індикатора рівня заряду батареї:

Блимає: заряджання

Світиться помаранчевим: рівень заряду батареї < 15 %

Світиться зеленим: рівень заряду батареї ≥ 15 %

Примітка: функція самоочищення працює, лише якщо пилосос установлено на самоочисну зарядну док-станцію й індикатор рівня заряду батареї світиться зеленим.

Самоочисна зарядна док-станція

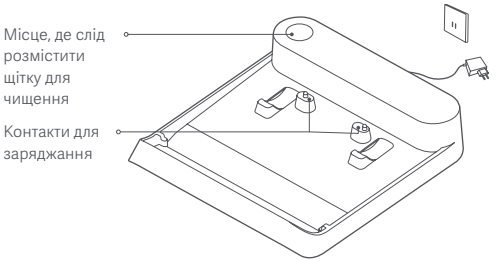

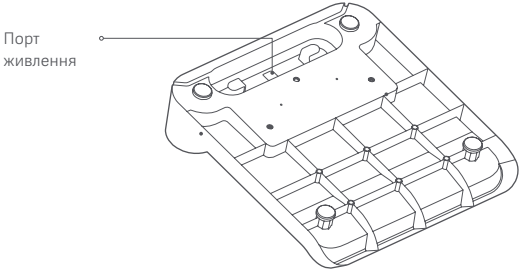

Резервуар для чистої води

Резервуар для брудної води

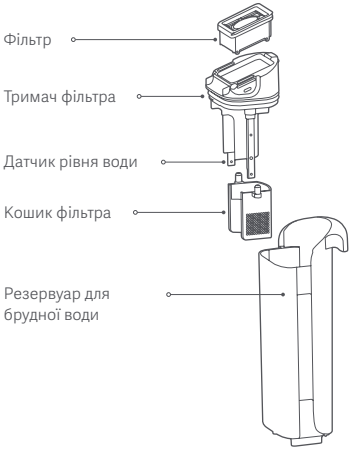

Як установити

Установлення ручки

Вставте ручку в пилосос. Коли її буде правильно вставлено, ви почуєте клацання.

Увага: переконайтеся, що ручку надійно закріплено на місці.

Від'єднання ручки

Негострим інструментом, наприклад паличкою для їжі, натисніть і утримуйте кнопку від'єднання ручки на задній панелі пилососа й одночасно потягніть ручку вертикально догори.

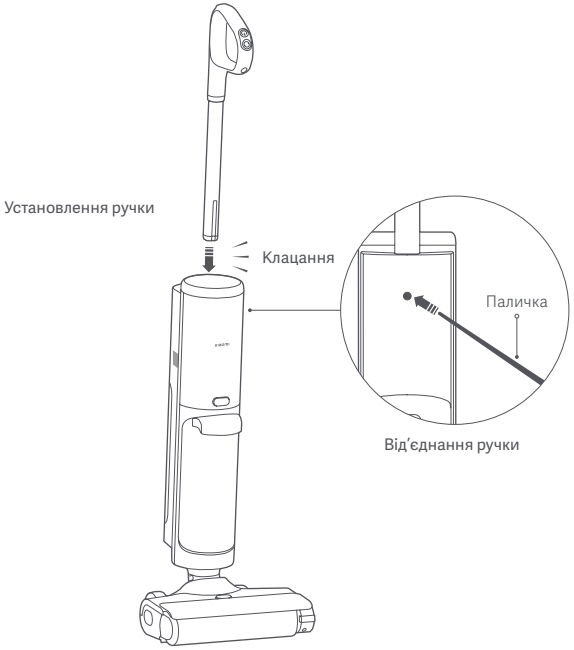

Установлення самоочисної зарядної док-станції

1. **Підключення блока живлення**

   Під'єднайте блок живлення до порту живлення внизу самоочисної зарядної док-станції, а потім згорніть частину шнура живлення, яку не використовуватимете.

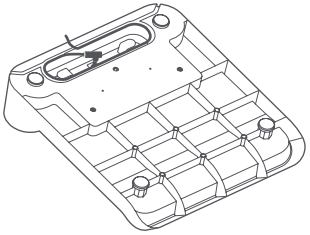

2. **Підключення до джерела живлення**

   Поставте самоочисну зарядну док-станцію на рівну підлогу й підключіть блок живлення до електричної розетки, яка відповідає вимогам щодо такого підключення.

   Примітка: не розміщуйте самоочисну зарядну док-станцію поблизу джерел тепла або у вологих місцях, наприклад біля батареї, на кухні чи у ванній кімнаті.

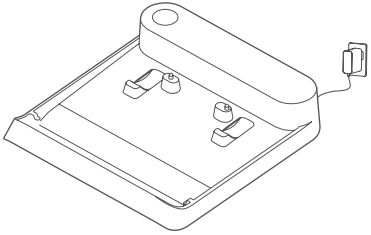

3. **Зберігання щітки для чищення**

   Зберігайте щітку для чищення в самоочисній зарядній док-станції, як показано на малюнку.

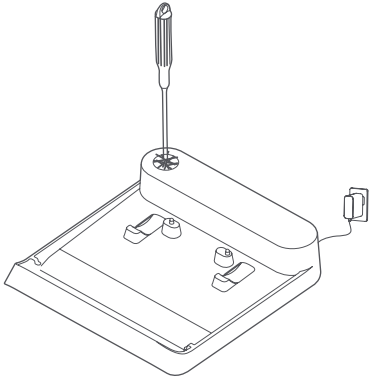

Як заряджати

Після підключення самоочисної зарядної док-станції до електромережі з'єднайте контакти для заряджання внизу щітки для підлоги з відповідними контактами на док-станції. Заряджання пилососа почнеться, коли пролунає звуковий сигнал.

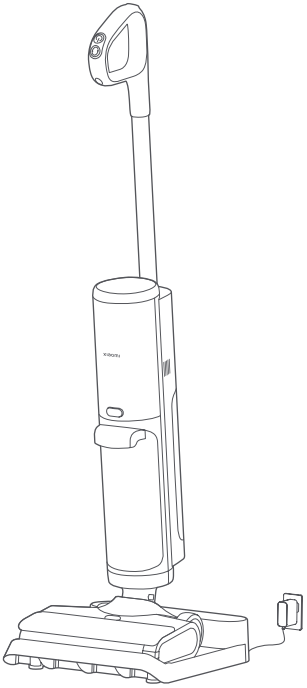

Примітка: повністю заряджайте пилосос перед першим і кожним наступним використанням. Час повного заряджання: приблизно 5 годин.

Як використовувати

Додавання води

1. Натисніть кнопку від'єднання резервуара для чистої води й одночасно витягніть резервуар.

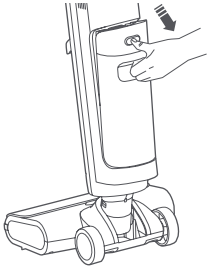

2. Витягніть пробку резервуара для води, повільно наповніть резервуар чистою водою та вставте пробку. Потім знову вставте резервуар у пилосос. Коли його буде надійно зафіксовано на місці, ви почуєте клацання.

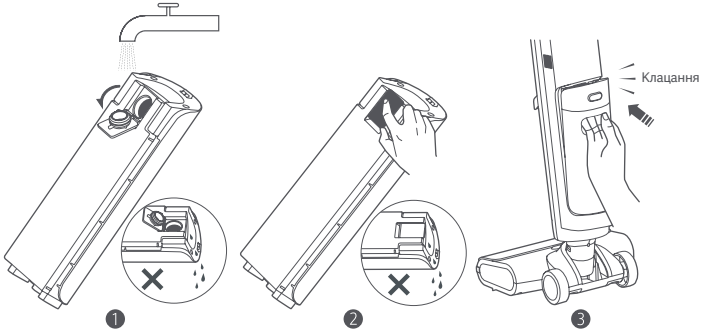

Примітки:

- Не ставте резервуар горизонтально під час або після додавання води. Після наповнення резервуара не нахиляйте його, щоб вода не витекла.
- Не наливайте гарячу воду або неоригінальні засоби для миття й дезінфекції, оскільки це може пошкодити пилосос.

Увімкнення

- Зніміть пилосос із самоочисної зарядної док-станції, наступіть однією ногою на щітку для підлоги й потягніть ручку назад, щоб нахилити пилосос.
- Натисніть кнопку ⏻ щоб увімкнути пилосос.

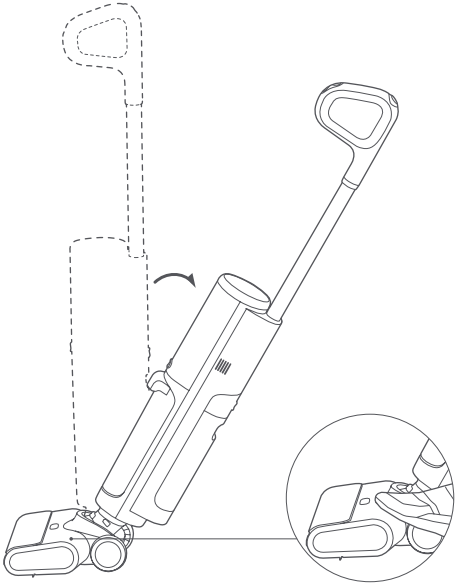

Перемикання режимів

- Натисніть кнопку ◯ щоб вибрати стандартний режим або режим збирання води.
- Під час прибирання натисніть і утримуйте протягом 1,5 секунди кнопку ◯ щоб увімкнути або вимкнути потужне всмоктування.

"" Стандартний режим	"" Режим збирання води
Щоденне видалення плям	Видалення плям від води й швидке збирання води (не підходить для сухого прибирання)

Призупинення або вимкнення

Під час роботи пилососа наступіть однією ногою на щітку для підлоги, щоб розташувати пилосос вертикально й призупинити прибирання, або натисніть кнопку ⏻ щоб вимкнути його. Перш ніж вимкнутися, пилосос працюватиме ще кілька секунд, щоб не допустити слідів від брудної води. Коли пилосос повністю припинить роботу, помістіть його на самоочисну зарядну док-станцію.

Примітки:

- Коли ви підіймаєте щітку для підлоги під час перенесення пилососа через дверний поріг, з неї може випадати бруд (це нормально).
- Після використання поставте пилосос на самоочисну зарядну док-станцію належним чином, щоб він не перекинувся.
- Не підіймайте пилосос вертикально (як показано на малюнку), щоб із нього не витекла брудна вода.

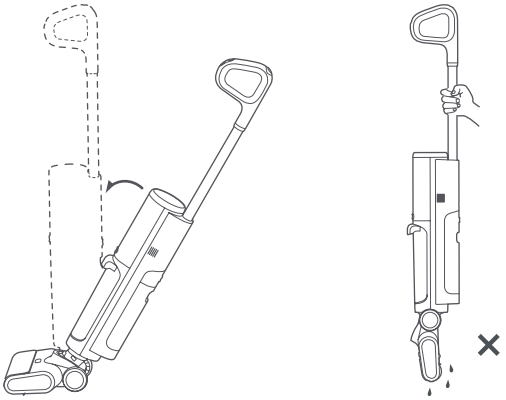

Коли роботу пилососа призупинено або його вимкнено, потягніть ручку назад, щоб за допомогою коліс перемістити його до самоочисної зарядної док-станції. Потім помістіть його на док-станцію для зберігання, заряджання й самоочищення.

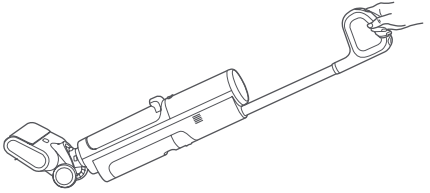

Сценарії використання

Пилосос можна використовувати для очищення різних типів підлоги з твердим покриттям, наприклад дерев'яної, кахельної або мармурової.

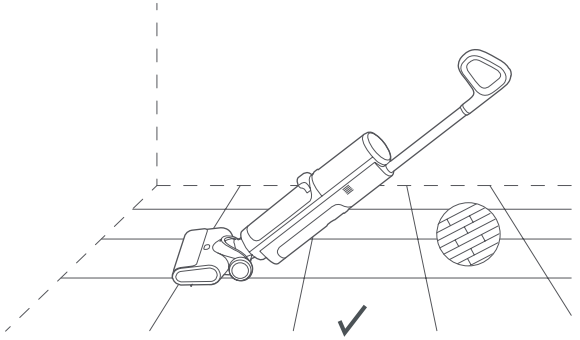

Увага: не використовуйте пилосос для очищення текстильних виробів, наприклад килимів або ковдр.

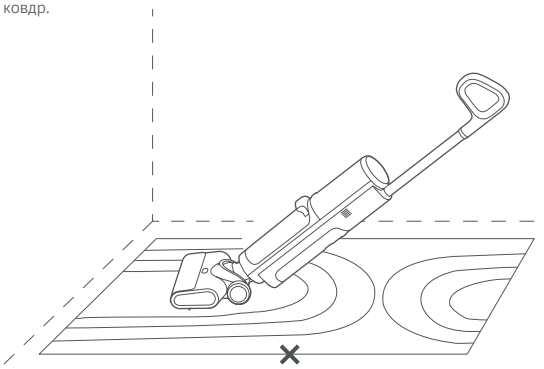

Увага: не нахиляйте пилосос уперед і не кладіть його горизонтально під час роботи, інакше в нього може потрапити брудна вода й спричинити пошкодження.

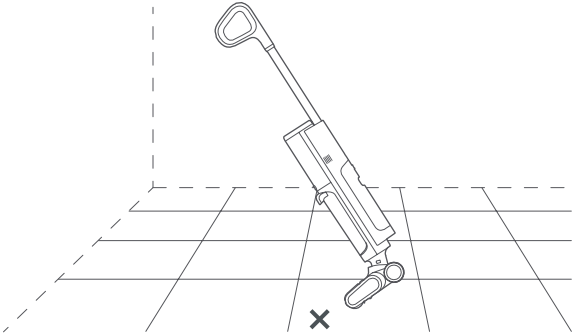

Увага: не нахиляйте пилосос більше ніж на 140 градусів, щоб вода не витекла.

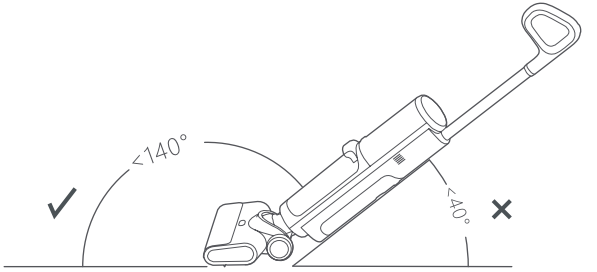

Самоочищення

- Коли пилосос заряджається й індикатор рівня заряду батареї світиться зеленим, натисніть кнопку щоб почати швидке самоочищення, або натисніть і утримуйте її протягом 3 секунд, щоб почати самоочищення в турборежимі.
- Натисніть кнопку або щоб зупинити самоочищення.
- Швидке самоочищення займає приблизно 2 хвилини, а в турборежимі – 4. Самоочищення завершується автоматично.

  Примітки:
  - Рекомендовано виконувати самоочищення після кожного використання пилососа.
  - Після самоочищення вчасно очистіть резервуар для брудної води, щоб запобігти появі запаху.
  - Під час самоочищення роликова щітка автоматично висушується, обертаючись із великою швидкістю. Незважаючи на це, рекомендовано після кожного самоочищення ретельно очищувати й висушувати на повітрі роликову щітку, щоб запобігти появі запаху.
  - Рекомендовано регулярно чистити деталі, які не очищуються під час самоочищення, наприклад кришку роликової щітки й компоненти біля порту всмоктування.

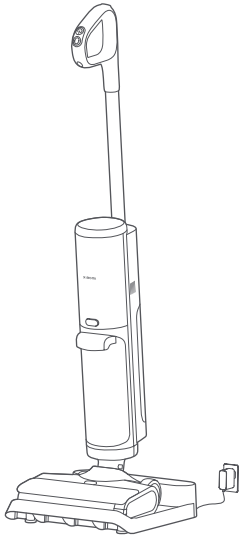

Догляд і технічне обслуговування

Увага: виконувати очищення й технічне обслуговування компонентів пилососа слід, лише якщо його вимкнено або його роботу призупинено й він перебуває у вертикальному положенні.

Частота технічного обслуговування

Компонент	Рекомендована частота технічного обслуговування
Компоненти резервуара для брудної води (зокрема сам резервуар, датчик рівня води й кошик фільтра)	Чистити після кожного використання.
Трубопровід брудної води	Чистити після кожного використання.
Щітка для підлоги	Чистити раз на тиждень з урахуванням наявного забруднення.
Роликова щітка	Виконувати самоочищення після кожного використання.
Фільтр	Чистити раз на тиждень.
Самоочисна зарядна док-станція	Чистити раз на тиждень.

Частота заміни

Примітка: частоту заміни наведено лише для довідки. У разі пошкодження компонента слід якнайшвидше його замінити.

Компонент	Рекомендована частота технічного обслуговування
Роликова щітка	3–6 місяців
Фільтр	3–6 місяців

Очистка резервуара для брудної води та його компонентів

1. Натисніть кнопку від'єднання резервуара для брудної води й одночасно витягніть резервуар.

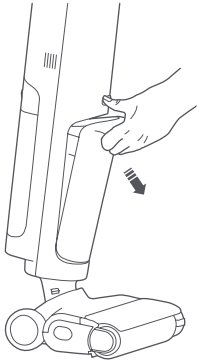

2. Потягніть угору й витягніть тримач фільтра у верхній частині резервуара для брудної води, а потім спорожніть резервуар.

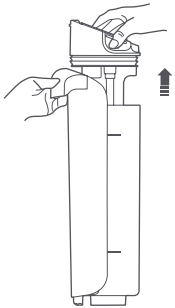

3. Витягніть фільтр із тримача та ретельно промийте фільтр, резервуар для брудної води, датчик рівня води на тримачі й кошик фільтра.

   Примітки:
   - Чистити компоненти можна за допомогою відповідної щітки.
   - Рекомендовано відкрити кришку в нижній частині фільтра, щоб повністю очистити його, а потім просушити фільтр на повітрі, щоб запобігти появі неприємних запахів.
   - Слід регулярно очищувати датчик рівня води, щоб забруднення на ньому не вплинули на точність вимірювання.

4. Поверніть фільтр і його кошик назад у тримач, а потім вставте тримач у резервуар для брудної води. Установіть резервуар для брудної води в пилосос. Коли резервуар буде надійно зафіксовано на місці, ви почуєте клацання.

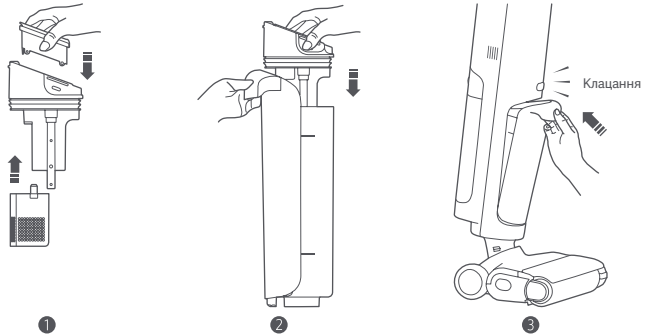

Очищення щітки для підлоги

1. Натисніть кнопку від'єднання кришки роликової щітки, щоб зняти кришку.
   Примітка: не знімайте роликову щітку, коли пилосос знаходиться на самоочисній зарядній док-станції.

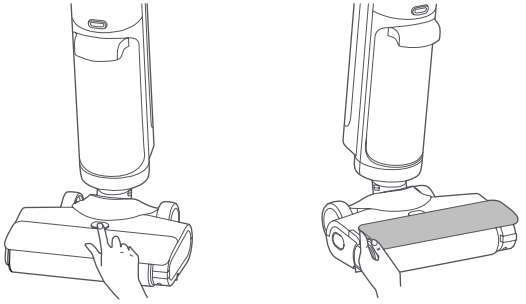

❶ ❷

2. Натисніть кнопку від'єднання роликової щітки й витягніть щітку, як показано на малюнку.

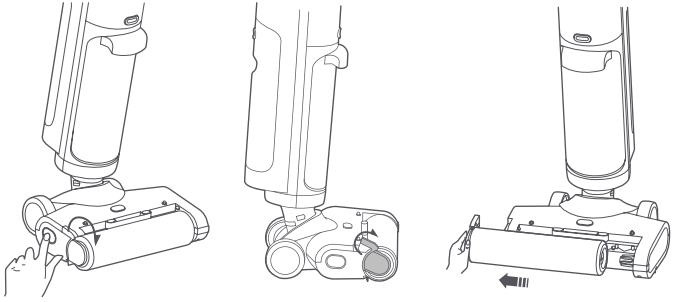

❶ ❷ ❸

3. Натисніть кнопку й одночасно повертайте ніж, щоб витягнути його. Потім за допомогою ножа обріжте волосся, що заплуталося на роликовій щітці або щітці для підлоги.

❶

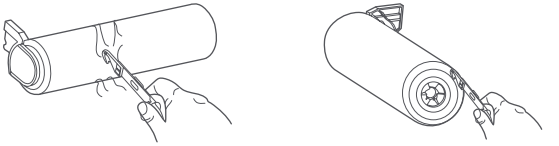

❷

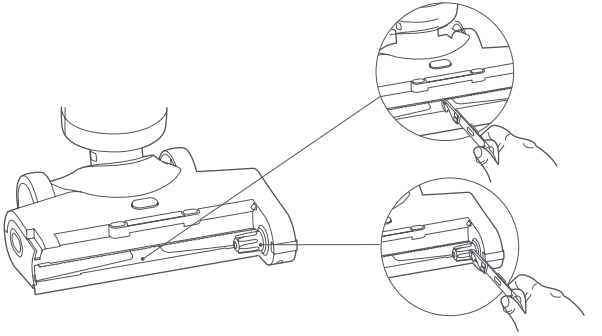

❸

4. Ретельно промийте роликову щітку та її кришку під проточною водою, а потім висушіть щітку на повітрі, щоб запобігти появі неприємних запахів.
   Примітка: тримайте роликову щітку подалі від прямих сонячних променів.

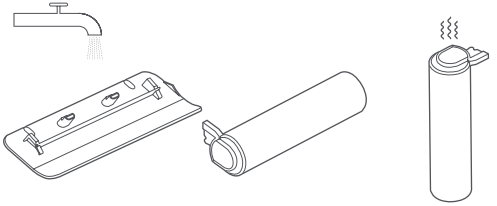

5. Витріть порт всмоктування сухою тканиною або паперовим рушником, щоб очистити його від волосся, бруду й сторонніх предметів.
   Попередження:
   - Не промивайте саму щітку для підлоги.
   - Щоб запобігти травмуванню, не торкайтеся зубчастої частини щітки під час очистки.

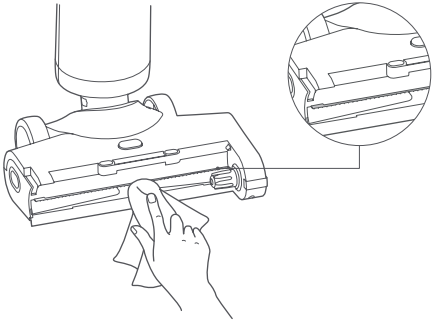

6. Установіть роликову щітку та її кришку на місце в правильному порядку. Переконайтеся, що встановлюєте кришку роликової щітки в правильному місці. Коли її буде надійно зафіксовано, ви почуєте клацання.

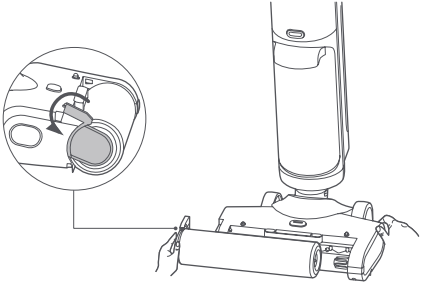

❶

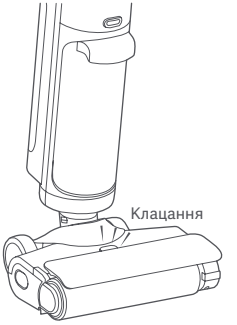

❷

Очистка трубопроводу брудної води

Витягніть резервуар для брудної води й очистіть трубопровід за допомогою щітки для чищення, як показано на малюнку.

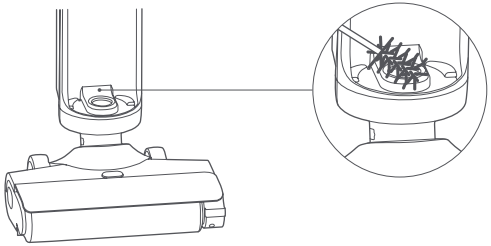

Очищення самоочисної зарядної док-станції

Сухою тканиною або паперовим рушником витріть пил із самоочисної зарядної док-станції.
Примітка: не промивайте самоочисну зарядну док-станцію під водою, щоб уникнути короткого замикання.

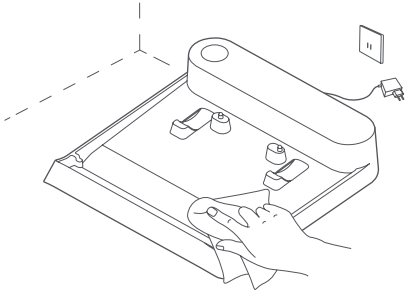

Вирішення проблем

Коли виникає неполадка пилососа, про неї повідомляють індикатор і звуковий сигнал. Щоб вирішити проблему, перегляньте наведену нижче таблицю або відскануйте QR-код, зазначений на пилососі. Якщо після виконання рекомендованих дій проблема не зникає, зверніться до відділу післяпродажного обслуговування.

Індикатор	Звуковий сигнал	Рішення
Заповнений резервуар для брудної води	Лунає тричі	Очистіть і повторно встановіть резервуар для брудної води.
Помилка	Лунає тричі	Перевірте, чи не засмічено порт всмоктування на щітці для підлоги, трубопровід брудної води, фільтр або кошик фільтра, і за потреби очистьте їх.

Поширена проблема

Поширена проблема	Можлива причина	Рішення
Пилосос не працює.	Батарея розряджена.	Повністю зарядіть пилосос перед використанням.
	Батарея має функцію захисту від перегрівання.	Повторіть спробу, коли температура батареї нормалізується.
	Резервуар для брудної води заповнено.	Очистіть і повторно встановіть резервуар для брудної води.
	Фільтр або його кошик забилися.	Очистьте їх перед використанням приладу.
	Порт всмоктування на щітці для підлоги або трубопровід брудної води забилися.	Очистьте порт всмоктування на щітці для підлоги або трубопровід брудної води.
	У роликовій щітці заплуталися сторонні предмети.	Очистьте роликову щітку.
Пилосос не може переробити брудну воду належним чином.	Фільтр не встановлено.	Установіть фільтр, перш ніж використовувати прилад.
	Фільтр або його кошик забилися.	Очистьте їх перед використанням приладу.
З'являється хибне оповіщення про заповнений резервуар для брудної води.	Датчик рівня води забруднився.	Очистьте датчик рівня води.

Поширена проблема	Можлива причина	Рішення
Пилосос не заряджається.	Самоочисну зарядну док-станцію не підключено до електромережі.	Зарядіть самоочисну зарядну док-станцію за допомогою оригінального блока живлення.
	Блок живлення, що використовується, не є оригінальним.	Скористайтесь оригінальним блоком живлення.
Пилосос не очищується самостійно.	Резервуар для брудної води заповнено.	Очистіть і повторно встановіть резервуар для брудної води.
	Батарея має низький рівень заряду або розряджена.	Спробуйте виконати самоочищення, коли батарея буде заряджена.
	Самоочисну зарядну док-станцію не підключено до електромережі.	Зарядіть самоочисну зарядну док-станцію за допомогою оригінального блока живлення.

Характеристики

Пилосос Xiaomi Truclean W20 Wet Dry Vacuum			
Назва	Пилосос для вологого й сухого прибирання	Модель	C305HW
Номінальна напруга	21,6 В ⎓	Номінальна потужність	200 Вт
Напруга заряджання	26,0 В ⎓	Вага нетто	4,2 кг
Споживання енергії	Режим вимкнення: ≤ 0,5 Вт	Час до виконання умови	Режим вимкнення: ≤ 20 хв
Самоочисна зарядна док-станція			
Назва	Зарядна док-станція	Модель	C305HW-JZ
Номінальний вихід	26,0 В ⎓ 0,5 А	Номінальний вхід	26,0 В ⎓ 0,5 А
Вага нетто	0,55 кг		
Блок живлення			
Виробник	Zhongshan Baolijin Electronic Co., Ltd.		
Модель	BLJ15WJ260050P-V	Середній ККД активного режиму	85,1 %
Номінальний вхід	100–240 В ~ 50/60 Гц, 0,5 А	ККД при низькому навантаженні (10 %)	73,9 %
Номінальний вихід	26,0 В ⎓ 0,5 А 13,0 Вт	Споживання енергії без навантаження	0,08 Вт

Захист довкілля

Вбудована літій-іонна акумуляторна батарея цього пилососа містить хімічні речовини, які можуть забруднювати навколишнє середовище. Перш ніж утилізувати пилосос, витягніть батарею, потім утилізуйте її на відповідному підприємстві з утилізації.
Перш ніж викинути прилад, необхідно видалити батарею.
Перш ніж видалити батарею, потрібно відключити прилад від електромережі.
Батарею слід утилізувати в безпечний спосіб.

ПОПЕРЕДЖЕННЯ:

- Перш ніж видалити батарею, переконайтеся в тому, що пилосос відключено від електромережі й що батарея повністю розряджена.
- Передайте вийняту батарею до спеціалізованого пункту переробки для належної утилізації.
- Не залишайте батарею в середовищі з високою температурою, інакше вона може вибухнути.
- У разі протікання батареї уникайте контакту з рідиною. Якщо рідина потрапила в очі, промийте їх великою кількістю води та негайно зверніться до лікаря.

Етапи виймання батареї:

1. Негострим інструментом натисніть і утримуйте кнопку від'єднання ручки на задній панелі пилососа й одночасно потягніть ручку вертикально догори.
2. За допомогою негострого інструмента зніміть верхню кришку індикатора.
3. Вийміть резервуари для брудної та чистої води.
4. Натисніть кнопку від'єднання кришки роликової щітки, щоб зняти кришку.
5. Натисніть кнопку від'єднання роликової щітки, щоб витягнути щітку.
6. Послабте гвинти в нижній частині щітки для підлоги, щоб зняти верхню кришку щітки для підлоги.
7. За допомогою негострого інструмента зніміть кришку роз'єму, а потім відокремте щітку для підлоги від пилососа.
8. Відкрутіть нижню, передню й задню кришки, щоб відкрити пилосос.
9. Відкрутіть кришку батарейного відсіку й від'єднайте блок батареї, щоб вийняти його.

ГАРАНТІЙНІ ЗОБОВ'ЯЗАННЯ

ЦЯ ГАРАНТІЯ НАДАЄ ВАМ ПЕВНІ ПРАВА. ВИ ТАКОЖ МОЖЕТЕ МАТИ ІНШІ ПРАВА, НАДАНІ ЗА ЗАКОНОМ ВАШОЇ КРАЇНИ, ПРОВІНЦІЇ АБО ШТАТУ. У ДЕЯКИХ КРАЇНАХ, ПРОВІНЦІЯХ АБО ШТАТАХ ЗАКОН ПРО СПОЖИВАЧІВ МОЖЕ ПЕРЕДБАЧАТИ МІНІМАЛЬНИЙ ГАРАНТІЙНИЙ ПЕРІОД. XIAOMI НЕ ВИКЛЮЧАЄ, НЕ ОБМЕЖУЄ ТА НЕ ПРИПИНЯЄ ІНШІ ПРАВА, ЯКІ МОЖУТЬ У ВАС БУТИ, У БІЛЬШИЙ МІРІ, НІЖ ЦЕ ДОЗВОЛЕНО ЗАКОНОМ. ДЛЯ ПОВНОГО РОЗУМІННЯ ВАШИХ ПРАВ ПРОПОНУЄМО ВАМ ОЗНАЙОМИТИСЬ ІЗ ЗАКОНАМИ ВАШОЇ КРАЇНИ, ПРОВІНЦІЇ АБО ШТАТУ.

1. ОБМЕЖЕНА ГАРАНТІЯ НА ПРОДУКТ

   XIAOMI гарантує відсутність фізичних дефектів Продукту впродовж Гарантійного періоду за умов звичайного користування відповідно до інструкції користувача Продукту.
   Строки та умови гарантійного обслуговування, передбачені законодавством, регулюються відповідними законами. Докладну інформацію про додаткове гарантійне обслуговування див. на офіційному сайті Xiaomi: https://www.mi.com/global/support/warranty.
   Xiaomi гарантує первинному покупцеві, що Продукт Xiaomi не матиме дефектів матеріалів і виготовлення впродовж гарантійного періоду за умов звичайного користування.
   Xiaomi не гарантує, що Продукт працюватиме безперервно або без помилок.
   Xiaomi не несе відповідальності за збитки, що виникли внаслідок недотримання інструкцій щодо використання Продукту.
2. ЗАСОБИ ПРАВОВОГО ЗАХИСТУ

   Якщо буде виявлено дефект обладнання й компанія Xiaomi отримає дійсну скаргу впродовж Гарантійного періоду, Xiaomi зобов'язується (1) відремонтувати Продукт безкоштовно, (2) замінити Продукт або (3) відшкодувати вартість Продукту за винятком можливих витрат на транспортування.
3. ЯК ОТРИМАТИ ГАРАНТІЙНЕ ОБСЛУГОВУВАННЯ

   Щоб отримати Гарантійне обслуговування, Продукт має бути доставлено в оригінальній або подібній упаковці, що забезпечує рівноцінний ступінь захисту Продукту, за адресою, указаною Xiaomi. За винятком випадків, заборонених чинним законодавством, для отримання гарантійного обслуговування Xiaomi може висувати вимоги щодо пред'явлення доказів придбання Продукту та/або реєстрації Продукту.
4. ВИНЯТКИ Й ОБМЕЖЕННЯ

   Якщо компанією Xiaomi не передбачено інше, ця Обмежена гарантія застосовується тільки до Продукту, який вироблено компанією Xiaomi або для неї, що можна ідентифікувати за торговельною маркою, торговим найменуванням або прикріпленим логотипом Xiaomi або Mi.
   Обмежена гарантія не застосовується в таких випадках: (а) пошкодження через стихійне лихо, як-от удар блискавки, торнадо, повінь, пожежа, землетрус або інші зовнішні причини; (б) недбалість; (в) комерційне використання; (г) зміни або модифікації будь-якої частини Продукту; (д) пошкодження, спричинене використанням продуктів, вироблених не компанією Xiaomi; (е) пошкодження, спричинене через нещасний випадок, неправильне поводження або неправильне використання; (є) пошкодження через використання Продукту за межами дозволеного або не за призначенням, як описано компанією Xiaomi, або через неправильну напругу чи інші характеристики електроживлення; (ж) пошкодження через обслуговування (включно з оновленнями й розширеннями), виконане не представником Xiaomi.
   Ви відповідаєте за резервне копіювання будь-яких даних, програмного забезпечення або інших матеріалів, які ви можете зберігати на продукті. Є ймовірність, що такі дані, програмне забезпечення або інші матеріали будуть втрачені або переформатовані під час обслуговування, і компанія Xiaomi не несе відповідальності забудь-які такі пошкодження або втрату.
   Торгові представники, агенти й працівники Xiaomi не вповноважені вносити будь-які зміни, доповнення або додатки до цієї Обмеженої гарантії. Якщо будь-яка умова вважатиметься незаконною або такою, що не має позовної сили, це не зменшить законність або позовну силу решти умов і не вплине на них.
   Якщо це не заборонено законом і якщо компанія Xiaomi не обіцяла інше, післяпродажні послуги буде обмежено країною або регіоном первісного придбання.
   На продукти, які не було належним чином імпортовано та/або не було належним чином вироблено компанією Xiaomi та/або не було належним чином придбано в компанії Xiaomi або офіційного продавця Xiaomi, ці гарантії не поширюються. Згідно з чинним законодавством ви можете мати право на гарантії від неофіційного роздрібного продавця, який продав продукт. Тому Xiaomi пропонує вам звернутися до роздрібного продавця, у якого ви придбали продукт.
   Поточні гарантії не застосовуються в Гонконгу й на Тайвані.
5. ГАРАНТІЯ, ЯКА МАЄТЬСЯ НА УВАЗІ

   Окрім випадків, заборонених чинним законодавством, усі гарантії, які маються на увазі (включно з гарантіями товарної придатності та придатності для конкретної цілі) діють не довше цієї обмеженої гарантії. У деяких юрисдикціях не дозволяється обмежувати тривалість гарантій, які маються на увазі, тому в них зазначене вище обмеження не буде застосовано.
6. ОБМЕЖЕННЯ ЩОДО ЗБИТКІВ

   Окрім випадків, заборонених чинним законодавством, Xiaomi не несе відповідальності за будь-які випадкові, непрямі, особливі або наслідкові збитки, зокрема втрату прибутків, доходу або даних, збитки, що виникають через порушення явної або такої, що мається на увазі, гарантії чи умови, або на будь-якій іншій юридичній підставі, навіть якщо компанію Xiaomi повідомляли про ймовірність таких збитків. У деяких юрисдикціях не дозволяється виключати або обмежувати особливі, непрямі або наслідкові збитки, тому зазначене вище обмеження або виняток може не застосовуватися до вас.
7. КОНТАКТНА ІНФОРМАЦІЯ XIAOMI

   Відвідайте веб-сайт (для клієнтів): https://www.mi.com/global/support/warranty
   Контактна особа з питань післяпродажного обслуговування може бути будь-якою особою з авторизованої сервісної мережі Xiaomi, авторизованим дистриб'ютором Xiaomi або кінцевим постачальником, який продав продукт вам. У разі виникнення запитань звертайтеся до відповідної особи, яку може вказати Xiaomi.

Қауіпсіздік нұсқаулары

Бұл өнім тек үйде пайдалануға арналған. Қолданар алдында осы нұсқаулықты мұқият оқып шығыңыз және болашақта анықтама үшін сақтап қойыңыз.

- Бұл құрылғыны 8 жастан асқан және одан жоғары жастағы балалар және физикалық, сенсорлық немесе ақыл-ой қабілеттері шектеулі немесе тәжірибесі мен білімі жоқ адамдар, егер олар бақылауда болса немесе құрылғыны қауіпсіз пайдалану туралы нұсқаулар берілген болса және қауіптерді түсінсе, пайдалана алады. Балалар құрылғымен ойнамауы тиіс. Тазалау және пайдаланушының қызмет көрсету жұмысын балалар бақылаусыз орындамауы керек.
- Бұл құрылғыда тек білікті адамдар ауыстыра алатын батареялар бар.
- Құрылғыны немесе батареяны шамадан тыс температураларда пайдаланбаңыз.
- Батареямен жұмыс істейтін құрылғының клеммаларының немесе батареяның металл нысандармен қысқа тұйықталу қаупі бар екенін ескеріңіз.
- Штепсельдің айырын немесе шаңсорғыштың кез келген бөлігін дымқыл қолмен ұстамаңыз.
- Бұл шаңсорғыш тек үй ішінде пайдалануға арналған. Оны сыртта, өндірістік немесе коммерциялық ортада қолданбаңыз немесе орнатпаңыз. Базалық станцияны ванна бөлмелері сияқты ылғалды орталарда пайдаланбаңыз.
- Құрылғы қуат сымын басып өтсе, қауіп төнуі мүмкін.
- Құрылғыны тазалау немесе қызмет көрсету алдында ашаны розеткадан алу қажет.
- Өрт, жарылыс немесе жарақат алу қаупін азайту үшін қолданар алдында қуат көзінің зақымдалмағанына көз жеткізіңіз. Қуат көзі зақымдалған болса, шаңсорғышты пайдаланбаңыз.
- Шаңсорғышты немесе өздігінен тазаланатын зарядтау док-станциясын тазалау үшін суға немесе басқа сұйықтықтарға батырмаңыз.
- Кедергіден туындаған мотордың қызып кетуіне және сору қуатының төмендеуіне жол бермеу үшін кір су ыдысын уақытылы тазалаңыз. Болмаса, шаңсорғыштың қызмет ету мерзіміне әсер етуі мүмкін.
- Роликті щетка жолағы, кір су ыдысы мен сүзгі орнына орнатылмаған болса, шаңсорғышты пайдаланбаңыз.
- Роликті щетка жолағын тазалау немесе ауыстыру алдында шаңсорғышты өшіргеніңізге көз жеткізіңіз.
- Бензинді және басқа жанғыш немесе жарылғыш сұйықтықтарды не хлорлы ағартқыш, аммиак пен канализацияны тазалау құралы сияқты улы ерітінділерді тазалау үшін шаңсорғышты пайдаланбаңыз.
- Өртті немесе жарылысты болдырмау мақсатында лазерлік принтерлер мен көшіру құрылғыларының тонерін тазалау үшін шаңсорғышты пайдаланбаңыз.
- Көмір, темекі тұқылдары немесе сіріңке сияқты түтейтін немесе жанатын материалдарды жинау үшін шаңсорғышты пайдаланбаңыз.
- Шаңсорғышты оны зақымдауы мүмкін шыны, шегелер, бұрандалар немесе тиындар сияқты өткір немесе қатты заттарды сору үшін пайдаланбаңыз.
- Шаңсорғышты қалың майлы заттардың, күшті желімдердің немесе аяқ киім бояуы, бояулар және пигменттер сияқты боғғыштардың дақтарын тазалау үшін пайдаланбаңыз.
- Бос киім мен дене бөліктерін (мысалы, шаштар мен саусақтар) шаңсорғыштың саңылауларынан және қозғалатын бөліктерінен алыс ұстаңыз.
- Шаңсорғыштың саңылауларына ешбір зат қоймаңыз немесе саңылаулары бітеліп тұрған шаңсорғышты пайдаланбаңыз. Шаңнан, талшықтан, шаштан немесе ауа ағынын азайтатын басқа заттардан аулақ ұстаңыз.
- Кір судың моторға ағуына жол бермеу үшін шаңсорғышты жоғары-төмен шайқамаңыз немесе қатты соқпаңыз.
- Мотор жұмыс істеп тұрғанда шаңсорғышты көтермеңіз немесе жылжытпаңыз, кір судың моторға түсуіне жол бермеу үшін оны бір жағына еңкейтпеңіз немесе тегіс қоймаңыз.
- Шаңсорғышты орындықтар немесе үстелдер сияқты тұрақсыз заттарға сүйемеңіз, әйтпесе ол құлап, зақымдауы немесе жарақаттауы мүмкін.
- Шаңсорғышты жылу көздерінің жанында немесе дымқыл жерлерде, мысалы, радиатордың жанында немесе ас үйде немесе жуынатын бөлмеде зарядтамаңыз немесе сақтамаңыз.
- Тек Xiaomi мақұлдаған қосалқы бөлшектерді пайдаланыңыз.
- Шаңсорғыш бұзылса немесе электр тогының кемуі, мотордың қызып кетуі, әдеттен тыс дыбыстар шығару, негізгі корпустың қызып кетуі, жағымсыз иістердің шығуы немесе әлсіз сору сияқты мәселелер туындаған кезде оны өз бетіңізше жөндеуге болмайды.
- Зарядтағыш немесе батарея зақымдалса, оны өндірушіден немесе сатудан кейінгі қызмет көрсету бөлімінен сатып алынған түпнұсқа құрамдас бөлікке ауыстыру керек.
- Тазалау щеткасын балалар қолы жетпейтін жерде ұстаңыз.
- Шаңсорғышты баспалдақтарды тазалау үшін пайдаланғанда аса сақ болыңыз.
- Өрт қаупі туралы ескерту: шаңсорғыштың сүзгісіне хош иісті сұйықтықтарды қолданбаңыз. Мұндай өнімдердің құрамында шаңсорғыштың өртенуіне әкелетін тұтанғыш химиялық заттар бар.
- Шаңсорғышты қоршаған орта температурасында 6 ℃ және 40 ℃ аралығында зарядтау үшін осы пайдаланушы нұсқаулығындағы нұсқауларды қатаң орындаңыз. Дұрыс емес зарядтау батареяның зақымдалуына әкелуі мүмкін.
- Шаңсорғышты пайдаланған кезде осы пайдаланушы нұсқаулығындағы нұсқауларды қатаң түрде орындаңыз. Шаңсорғышты дұрыс пайдаланбау нәтижесінде туындауы мүмкін кез келген шығын немесе зақым үшін пайдаланушылар жауапты.
- НАЗАР АУДАРЫҢЫЗ: тек осы құрылғымен бірге берілген жабдықты пайдаланыңыз.
- НАЗАР АУДАРЫҢЫЗ: батареяны қайта зарядтау мақсатында тек осы құрылғымен бірге берілген алынатын қуат беру блогын пайдаланыңыз.
- Тек BLJ15WJ260050P-V қуат беру блогын пайдаланыңыз.

Нормативтік талаптарға сәйкестік туралы ақпарат

ЕО сәйкестік декларациясы

Біз, Beijing Shunzao Technology Co., Ltd., осымен осы жабдықтың қолданыстағы Директивалар мен Еуропалық нормаларға және түзетулерге сәйкес келетінін мәлімдейміз.
ЕО сәйкестік декларациясының толық мәтіні мына интернет мекенжайында қолжетімді: http://www.mi.com/global/service/support/declaration.html

WEEE директивасының қоқысқа тастау және кәдеге жарату туралы ақпараты

Осы таңбамен белгіленген барлық өнімдер электрлік және электрондық жабдық қалдығы болып табылады (WEEE 2012/19/EU директивасына сәйкес) және сұрыпталмаған тұрмыстық қалдықтармен араласпауы керек. Оның орнына өзіңіздің қалдық жабдығыңызды үкімет немесе жергілікті билік тағайындаған электрлік және электрондық жабдық қалдықтарын қайта өңдеуге арналған арнайы жинау орнына тапсыру арқылы адам денсаулығы мен ортаны қорғауыңыз керек. Дұрыс кәдеге жарату және қайта өңдеу қоршаған ортаға және адам денсаулығына ықтимал теріс салдардын алдын алуға көмектеседі. Осындай жинау орындарының орналасқан жері мен шарттары туралы қосымша ақпарат алу үшін орнатушыға немесе жергілікті билік органдарына хабарласыңыз.

Техникалық регламенттерге сәйкестік

ТР ТС 020/2011 «Техникалық құралдардың электромагниттік үйлесімділігі»
ТР ТС 004/2011 «Төмен вольтты жабдықтардың қауіпсіздігі туралы»
ТР ЕАЭО 037/2016 «Электротехника және радиоэлектроника бұйымдарында қауіпті заттарды қолдануды шектеу туралы»
Сақтау температурасы: 0° C және 40° C аралығы
Сақтау ылғалдылығы: 0–75%
1. Өндірілген күні: Қаптамада көрсетілген
2. Өндіруші ел: Қытай
3. Импорттаушының толық ақпараты және сатудан кейінгі қызмет көрсету бөліміне хабарласу үшін ақпарат қаптамада көрсетілген.
4. Сату ережелері мен шарттары: Шектеусіз.
5. Өнім түпнұсқа қаптамада тасымалдануы тиіс. Тасымалдау кезінде өнімді қысуға немесе соққыға ұшыратпаңыз.
6. Егер өнім осы нұсқаулыққа және қолданылатын техникалық стандарттарға қатаң сәйкестікте пайдаланылса, өндіруші белгілеген өнімнің қызмет мерзімі 2 жыл.

Бөлшектер тізімі

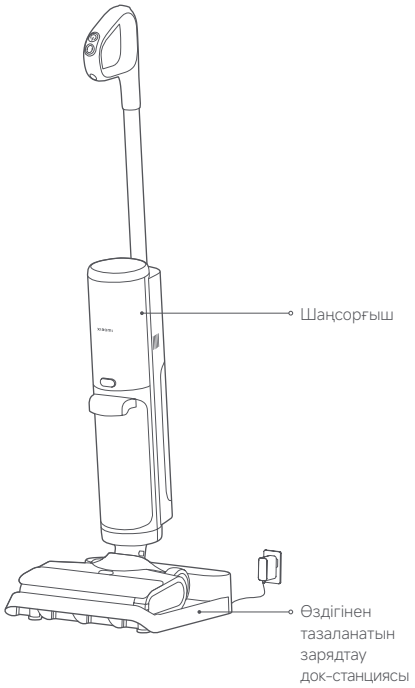

Шаңсорғышқа алдын ала орнатылған қосалқы құралдар

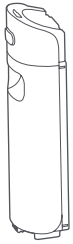

Таза су ыдысы

Кір су ыдысы

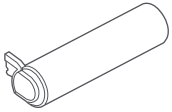

Роликті щетка жолағы

Роликті щетка жолағының қақпағы

Сүзгі

Өздігінен тазаланатын зарядтау док-станциясын орнатуға арналған қосалқы құралдар

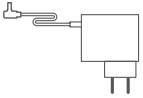

Қуат көзі

Басқа қосалқы құралдар

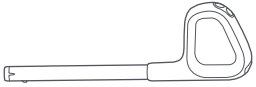

Тұтқа

Тазалау щеткасы
(Түймені басып, оны шығарып алу үшін кескішті бір уақытта бұраңыз.)

Ескерту: пайдаланушы нұсқаулығындағы өнім, қосалқы құралдар мен пайдаланушы интерфейсінің суреттері тек анықтамалық мақсатта берілген. Нақты өнім мен функциялар өнімнің кеңейтімдеріне байланысты өзгеруі мүмкін.

Өнімге шолу

Шаңсорғыш

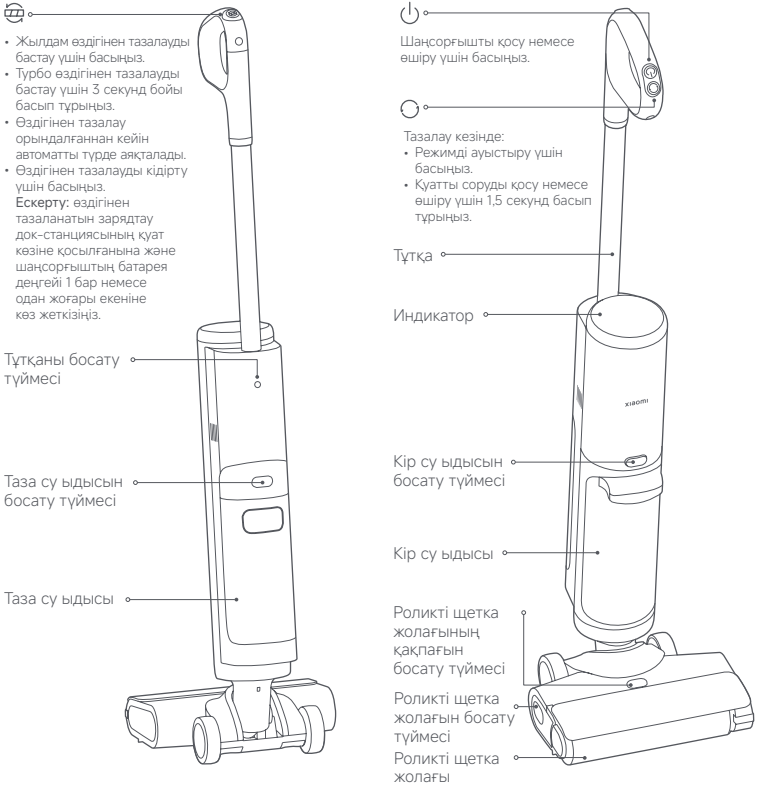

Индикатор

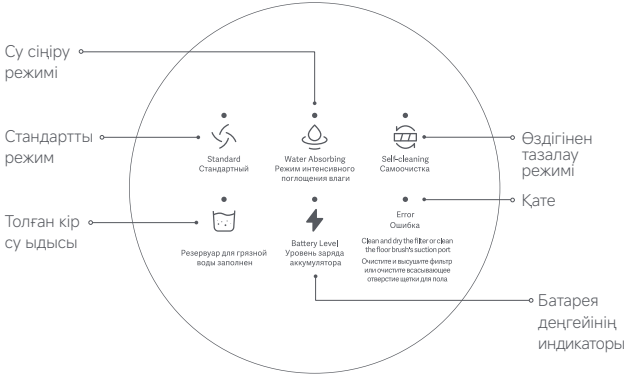

Батарея деңгейі индикаторының сипаттамасы:

Лүпілдеу: зарядталуда

Қызғылт сары: батарея деңгейі < 15%

Жасыл: батарея деңгейі ≥ 15%

Ескерту: шаңсорғыш өздігінен тазаланатын зарядтау док-станциясына қосылғанда және батарея деңгейінің индикаторы жасыл болғанда ғана, өздігінен тазалау функциясы жұмыс істейді.

Өздігінен тазаланатын зарядтау док-станциясы

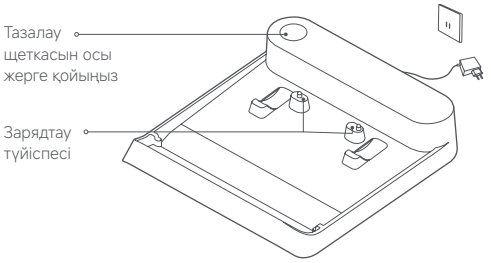

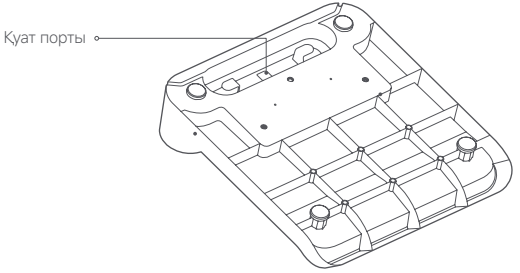

Таза су ыдысы

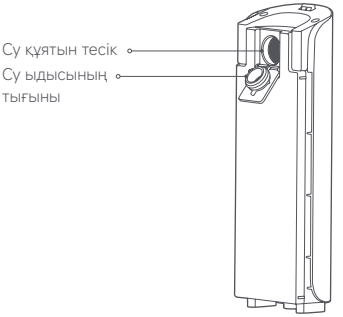

Кір су ыдысы

Орнату жолы

Тұтқаны орнату

Тұтқаны шаңсорғышқа салыңыз. Тұтқа сырт еткен дыбысты естігенде орнатылады.

Абай болыңыз: орнатқаннан кейін тұтқаның орнына бекітілгеніне көз жеткізіңіз.

Тұтқаны шығарып алу

Шаңсорғыштың артқы жағындағы тұтқаны босату түймесін басып тұру үшін тамақ таяқшасы сияқты өткір емес құралды пайдаланыңыз және бір уақытта тұтқаны тігінен жоғары қарай тартыңыз.

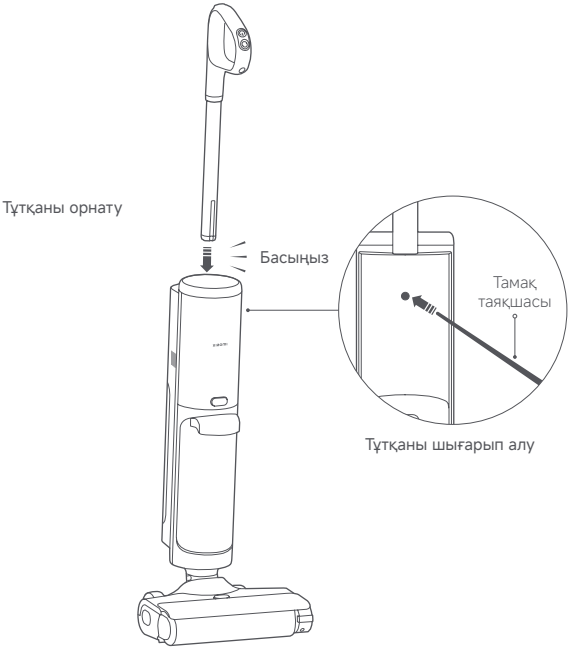

Өздігінен тазаланатын зарядтау док-станциясын орнату

1. Қуат көзіне қосылып жатыр

   Қуат көзін өздігінен тазаланатын зарядтау док-станциясының төменгі жағындағы қуат портына қосып, артық қуат сымын орап, сақтаңыз.

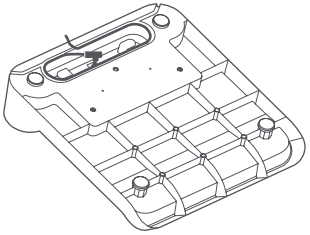

2. Қуатқа қосылып жатыр

   Өздігінен тазаланатын зарядтау док-станциясын тегіс еденге қойып, қуат көзін қуатқа қосу талаптарына сәйкес келетін электр розеткасына қосыңыз.

   Ескерту: өздігінен тазаланатын зарядтау док-станциясын жылу көздерінің жанына немесе дымқыл жерлерге (мысалы, радиатордың жанында, асүйде немесе ваннада) қоймаңыз.

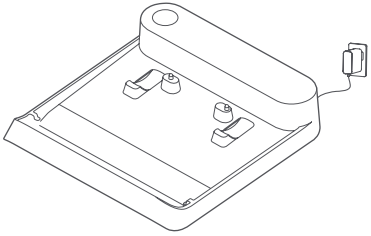

3. Тазалау щеткасын сақтау

   Тазалау щеткасын суретте көрсетілгендей өздігінен тазаланатын зарядтау док-станциясында сақтаңыз.

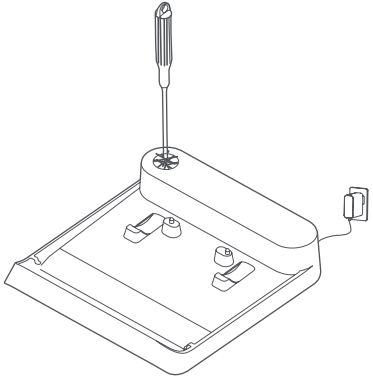

Зарядтау

Өздігінен тазаланатын зарядтау док-станциясын қуат көзіне қосқаннан кейін, шаңсорғыштың еден щеткасының төменгі жағындағы зарядтау түйіспелерін док-станциядағы зарядтау түйіспелерімен туралаңыз. Шаңсорғыш сырт еткен дыбысты естігенде зарядтауды бастайды.

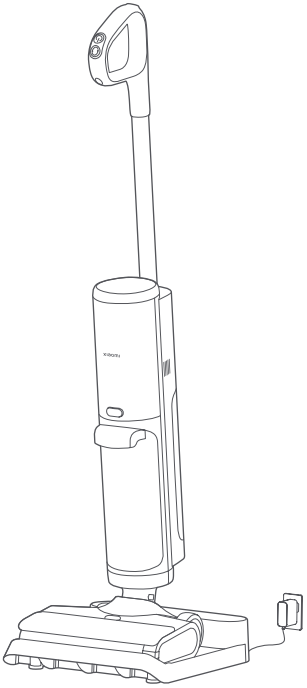

Ескерту: шаңсорғышты бірінші рет қолданар алдында және әр қолданғаннан кейін толығымен зарядтаңыз. Жалпы зарядтау уақыты шамамен 5 сағатты құрайды.

Қалай пайдалануға болады

Су қосу

1. Таза су ыдысын босату түймесін басып, ыдысты бір уақытта тартып шығарыңыз.

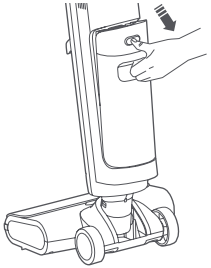

2. Таза су ыдысының тығынын ашып, ыдысты таза сумен баяу толтырып, тығынды қайта салыңыз. Одан кейін таза су ыдысын шаңсорғышқа қайта орнатыңыз. Ол сырт еткен дыбысты естігенде орнына бекітіледі.

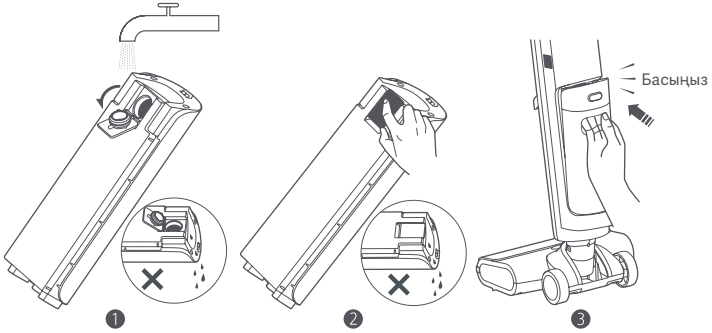

Ескертулер:

- Таза су ыдысын су қосқанда немесе су қосқаннан кейін тегіс бетке қоймаңыз. Судың толып кетуіне жол бермеу үшін ыдысты толтырғаннан кейін еңкейтпеңіз.
- Ыстық суды немесе түпнұсқа емес жуғыш және зарарсыздандыру құралдарын қоспаңыз, әйтпесе шаңсорғыш зақымдалуы мүмкін.

Қосу

- Шаңсорғышты өздігінен тазаланатын зарядтау док-станциясынан алып, бір аяқпен еден щеткасын басып, шаңсорғышты еңкейту үшін тұтқаны артқа тартыңыз.
- Шаңсорғышты қосу үшін ⏻ түймесін басыңыз.

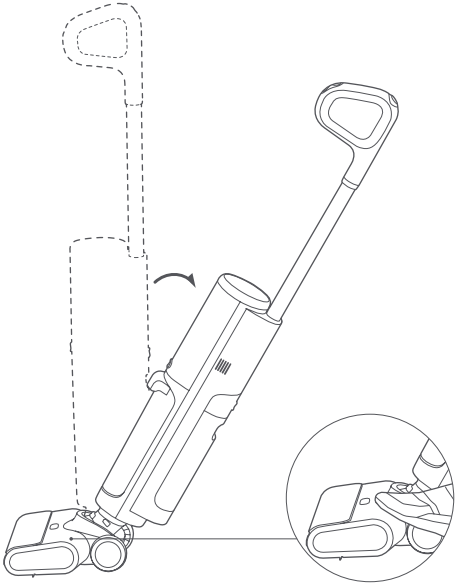

Режимдерді ауыстыру

- Стандартты және су сіңіру режимдері арасында ауысу үшін ○ түймесін басыңыз.
- Тазалау кезінде қуатты соруды қосу немесе өшіру үшін ○ түймесін 1,5 секунд бойы басып тұрыңыз.

« » Стандартты режим	« » Су сіңіру режимі
Күнделікті дақтарды тазалау	Су дақтарын тазалау және суды жылдам сіңіру (шаңды соруға арналмаған)

Кідірту/өшіру

Шаңсорғыш жұмыс істеп тұрғанда, тазалауды кідірту мақсатында оны тік ұстау үшін еден щеткасын бір аяқпен басыңыз немесе өшіру үшін ⏻ түймесін басыңыз. Кір су қалдықтарын болдырмау үшін шаңсорғыш өшпес бұрын бірнеше секунд жұмысын жалғастырады. Шаңсорғышты жұмысын толығымен тоқтатқаннан кейін өздігінен тазаланатын зарядтау док-станциясына қайта салыңыз.

Ескертулер:

- Шаңсорғыш есіктің табалдырығынан өткен кезде еден щеткасы жерден түспесе, кір түсуі мүмкін, бұл қалыпты жағдай.
- Шаңсорғыштың дұрыс орналастырмау салдарынан аударылып қалуын болдырмау үшін оны пайдаланғаннан кейін өздігінен тазаланатын зарядтау док-станциясына дұрыстап қойыңыз.
- Кір судың ағып кетуіне жол бермеу үшін шаңсорғышты суретте көрсетілгендей тігінен көтермеңіз.

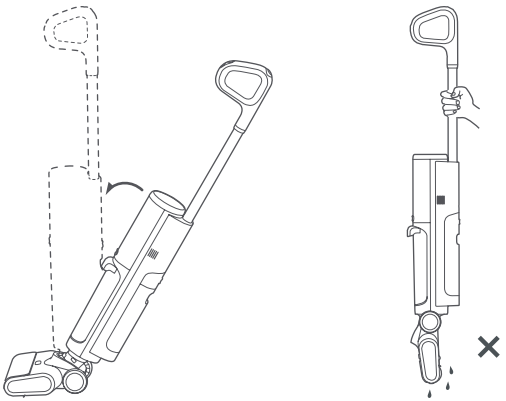

Шаңсорғыш кідіртілсе немесе өшірілсе, шаңсорғышты дөңгелектердің көмегімен өздігінен тазаланатын зарядтау док-станциясына апару үшін тұтқаны артқа тартыңыз. Одан кейін сақтау, зарядтау және өздігінен тазалау үшін шаңсорғышты зарядтау док-станциясына қойыңыз.

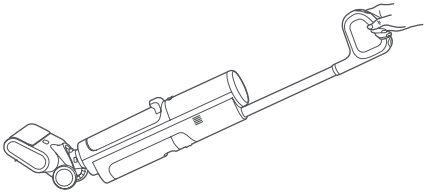

Сценарийлерді пайдалану

Шаңсорғышты ағаш, плитка және мәрмәр сияқты қатты еденнің әртүрлі түрлерін тазалау үшін пайдалануға болады.

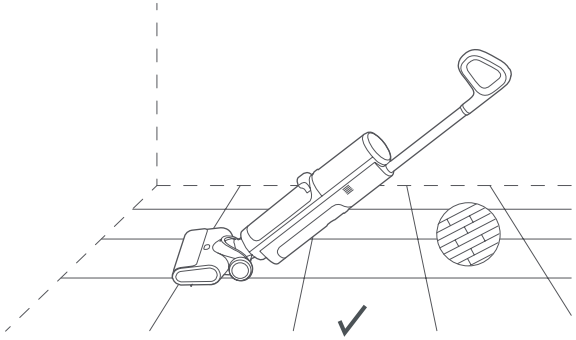

Абай болыңыз: шаңсорғышты кілем және көрпе сияқты мата беттерінде пайдаланбаңыз.

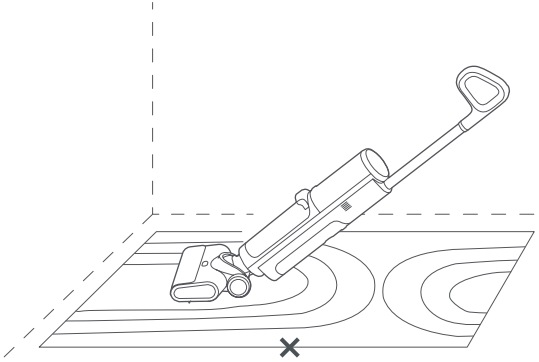

Абай болыңыз: жұмыс істеп тұрғанда шаңсорғышты алға еңкейтпеңіз немесе тегіс етіп қоймаңыз, әйтпесе кір су шаңсорғышқа ағып, зақымдауы мүмкін.

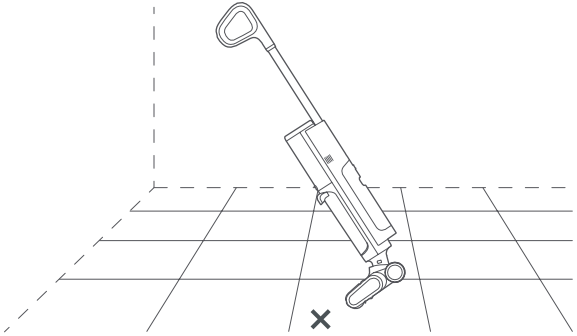

Абай болыңыз: судың кемуін болдырмау үшін шаңсорғышты 140° -тан артық еңкейтпеңіз.

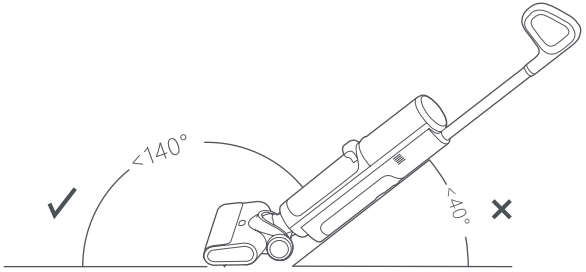

Өздігінен тазалау

- Шаңсорғыш зарядталып жатқанда және батарея деңгейінің индикаторы жасыл болып тұрғанда, жылдам өздігінен тазалауды бастау үшін ⏲ түймесін басыңыз немесе турбо өздігінен тазалауды бастау үшін 3 секунд басып тұрыңыз.
- Өздігінен тазалауды тоқтату үшін ⏻ немесе ⏲ түймесін басыңыз.
- Жылдам өздігінен тазалау шамамен 2 минутты алады, ал турбо өздігінен тазалау шамамен 4 минутты алады. Өздігінен тазалау орындалғаннан кейін автоматты түрде аяқталады.

  Ескертулер:
  - Әр қолданғаннан кейін өздігінен тазалауды орындау ұсынылады.
  - Өздігінен тазалаудан кейін иістердің алдын алу үшін кір су ыдысын уақытылы тазалаңыз.
  - Өздігінен тазалау кезінде роликті щетка жолағы жоғары жылдамдықпен автоматты түрде кептіріледі. Дегенмен иістердің алдын алу үшін әр өздігінен тазалаудан кейін роликті щетка жолағын мұқият тазалап, ауада кептіру ұсынылады.
  - Роликті щетка жолағының қақпағы мен сору портының айналасындағы бөлшектер сияқты өздігінен тазалау арқылы тазалау мүмкін емес бөлшектерді жүйелі түрде тазалау ұсынылады.

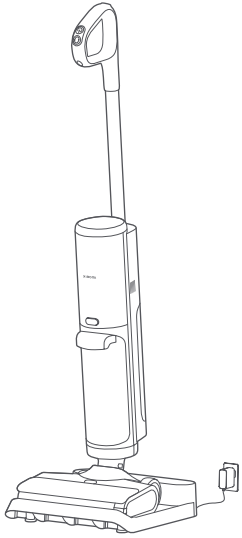

Күтім және техникалық қызмет көрсету

Абай болыңыз: шаңсорғыш тік күйде кідіртілгенде немесе өшірілгенде, тиісті құрамдастарды тазалаңыз және техникалық қызмет көрсетіңіз.

Техникалық қызмет көрсету жиілігі

Құрамдас	Ұсынылатын техникалық қызмет көрсету жиілігі
Кір су ыдысының құрамдастары (оның ішінде кір су ыдысы, су деңгейінің сенсоры және сүзу себеті)	Әр қолданыстан кейін тазалаңыз.
Кір су құбыры	Әр қолданыстан кейін тазалаңыз.
Еден щеткасы	Ластануына байланысты аптасына бір рет тазалаңыз.
Роликті щетка жолағы	Әр қолданыстан кейін өздігінен тазалау қажет.
Сүзгі	Аптасына бір рет тазалаңыз.
Өздігінен тазаланатын зарядтау док-станциясы	Аптасына бір рет тазалаңыз.

Ауыстыру жиілігі

Ескерту: төмендегі ұсынылатын ауыстыру жиіліктері тек анықтама ретінде берілген. Зақымдалған болса, құрамдастар дереу ауыстырылуы керек.

Құрамдас	Ұсынылатын техникалық қызмет көрсету жиілігі
Роликті щетка жолағы	3–6 ай
Сүзгі	3–6 ай

Кір су ыдысы мен құрамдастарын тазалау

1. Кір су ыдысын босату түймесін басып, бір уақытта ыдысты тартып шығарыңыз.

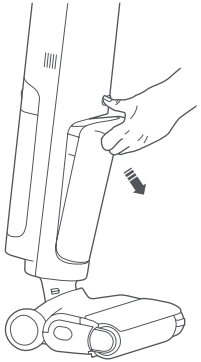

2. Кір су ыдысының жоғарғы жағындағы сүзгі ұстағышын жоғары тартып шығарып, ыдысты босатыңыз.

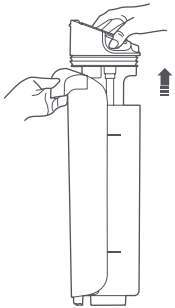

3. Сүзгіні сүзгі ұстағышынан шығарып алып, кір су ыдысын, сүзгіні, сүзгі ұстағышындағы су деңгейінің сенсорын және сүзу себетін таза болғанша шайыңыз.

   Ескертулер:
   - Тазалауға көмектесу үшін тазалау щеткасын пайдалануға болады.
   - Мұқият тазалау үшін сүзгінің төменгі жағындағы қақпақты ашып, иістердің алдын алу үшін тазалағаннан кейін ауада кептіру ұсынылады.
   - Сенсорға жабысқан дақтардың анықтау дәлдігіне әсер етуін болдырмау үшін су деңгейінің сенсорын жиі тазалап тұрыңыз.

4. Сүзгі мен сүзу себетін сүзгі ұстағышына қайта орнатып, сүзгі ұстағышын кір су ыдысына салыңыз. Одан кейін кір су ыдысын шаңсорғышқа орнатыңыз. Ыдыс сырт еткен дыбысты естігенде орнына бекітіледі.

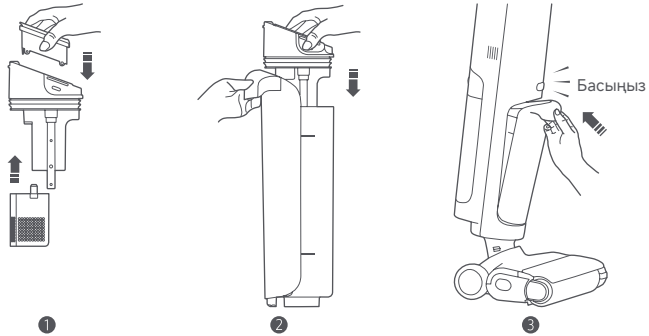

Еден щеткасын тазалау

1. Роликті щетка жолағының қақпағын шығарып алу үшін роликті щетка жолағының қақпағын босату түймесін басыңыз.
   Ескерту: шаңсорғыш өздігінен тазаланатын зарядтау док-станциясында болса, роликті щетка жолағын шығарып алмаңыз.

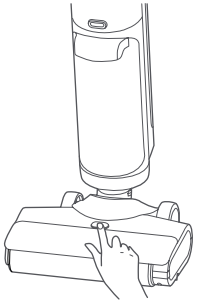

❶

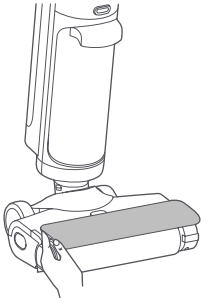

❷

2. Роликті щетка жолағын босату түймесін басып, суретте көрсетілгендей роликті щетка жолағын тартып шығарыңыз.

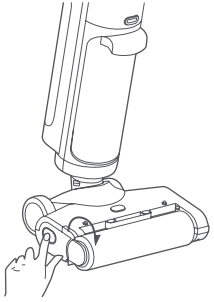

❶

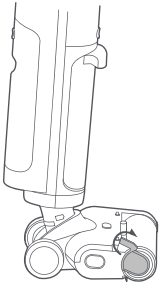

❷

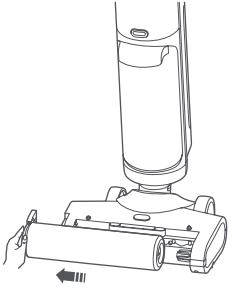

❸

3. Түймені басып, оны шығарып алу үшін кескішті бір уақытта бұраңыз. Одан кейін роликті щетка жолағы мен еден щеткасына оралған шашты кесу үшін кескішті пайдаланыңыз.

❶

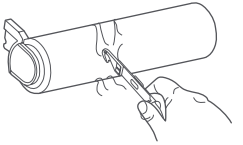

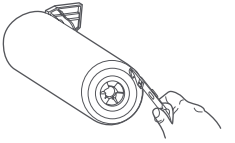

❷

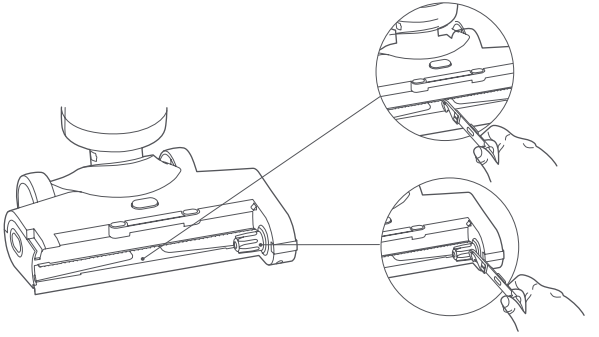

❸

4. Роликті щетка жолағы мен оның қақпағын таза болғанша шаю үшін ағын суды пайдаланыңыз және иістердің алдын алу үшін роликті щетка жолағын ауада кептіріңіз.
Ескерту: роликті щетка жолағын тікелей күн сәулесінің астында қалдырмаңыз.

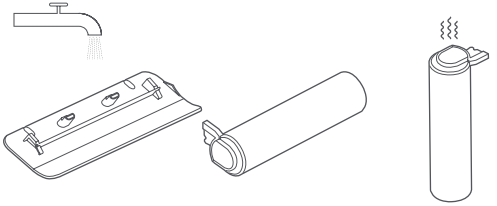

5. Шашты, кірді және сору портында бітеліп қалған бөгде заттарды кетіру үшін құрғақ шүберекті немесе қағаз сүлгіні пайдаланыңыз.
Абай болыңыз:
- Еден щеткасын тікелей шаймаңыз.
- Жарақатты болдырмау үшін тазалау кезінде тісті бөліктен алыс ұстаңыз.

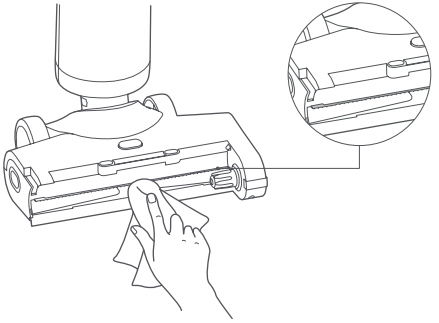

6. Роликті щетка жолағы мен оның қақпағын ретімен қайта орнатыңыз. Роликті щетка жолағының қақпағын қайта орнатқанда, оны бекіту орнымен туралаңыз және ол сырт еткен дыбысты естігенде орнына бекітіледі.

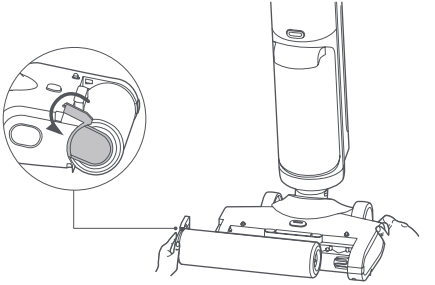

❶

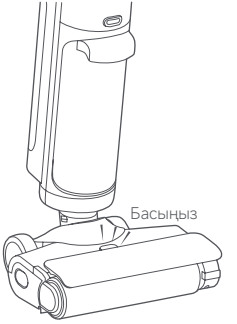

❷

Кір су құбырын тазалау

Кір су ыдысын шығарып алып, кір су құбырын суретте көрсетілгендей тазалау щеткасымен тазалаңыз.

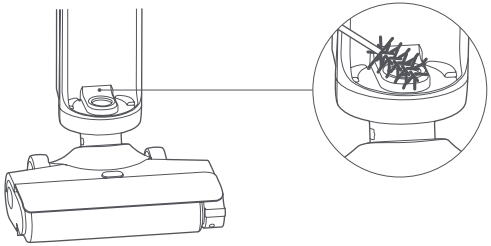

Өздігінен тазаланатын зарядтау док-станциясын тазалау

Өздігінен тазаланатын зарядтау док-станциясының шаңын тазалау үшін құрғақ шүберекті немесе қағаз сүлгіні пайдаланыңыз.

Ескерту: қысқа тұйықталуды болдырмау үшін өздігінен тазаланатын зарядтау док-станциясын тікелей сумен шаймаңыз.

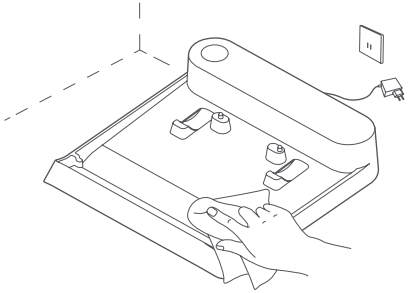

Ақаулықтарды жою

Шаңсорғыш дұрыс жұмыс істемесе, ол индикатор мен дыбыстық сигналдар арқылы қате туралы хабарды көрсетеді. Шешімді табу үшін төмендегі кестені қараңыз немесе шаңсорғыштағы QR кодын сканерлеңіз. Шешімдерді қолданудан кейін қате сақталса, сатудан кейінгі қызмет көрсету тобына уақытылы хабарласыңыз.

Индикатор	Дыбыстық сигнал	Шешім
Толған кір су ыдысы	Үш рет сигнал беру	Кір су ыдысын тазалап, оны қайта орнатыңыз.
Қате	Үш рет сигнал беру	Еден щеткасының сору портында, кір су құбырында, сүзгіде немесе сүзу себетінде бітелу бар-жоғын тексеріп, тазалаңыз.

Жиі кездесетін мәселе

Жиі кездесетін мәселе	Ықтимал себебі	Шешім
Шаңсорғыш жұмыс істемейді.	Батарея таусылған.	Қолданар алдында шаңсорғышты толығымен зарядтаңыз.
	Батареяда қызып кетуден қорғаныс бар.	Батарея температурасы қалыпты жағдайға оралғаннан кейін әрекетті қайталаңыз.
	Кір су ыдысы толған.	Кір су ыдысын тазалап, оны қайта орнатыңыз.
	Сүзгі немесе сүзу себеті бітеліп қалған.	Қолданар алдында сүзгіні және сүзу себетін тазалаңыз.
	Еден щеткасының сору порты немесе кір су құбыры бітеліп қалған.	Еден щеткасының сору порты мен кір су құбырын тазалаңыз.
	Роликті щетка жолағы бөгде заттармен шатысқан.	Роликті щетка жолағын тазалаңыз.
Шаңсорғыш кір суды дұрыс өңдей алмайды.	Сүзгі орнатылмады.	Қолданар алдында сүзгіні орнатыңыз.
	Сүзгі немесе сүзу себеті бітеліп қалған.	Қолданар алдында сүзгіні және сүзу себетін тазалаңыз.
Толған кір су ыдысы туралы жалған ескерту іске қосылады.	Су деңгейінің сенсоры ластанған.	Су деңгейінің сенсорын тазалаңыз.

Жиі кездесетін мәселе	Ықтимал себебі	Шешім
Шаңсорғышты зарядтау мүмкін емес.	Өздігінен тазаланатын зарядтау док-станциясы қуат көзіне қосылмаған.	Өздігінен тазаланатын зарядтау док-станциясын зарядтау үшін түпнұсқа қуат көзін пайдаланыңыз.
	Пайдаланылатын қуат көзі түпнұсқа емес.	Түпнұсқа қуат көзін пайдаланыңыз.
Шаңсорғыш өздігінен тазалауды жүзеге асыра алмайды.	Кір су ыдысы толған.	Кір су ыдысын тазалап, оны қайта орнатыңыз.
	Батарея заряды төмен немесе таусылған.	Батарея деңгейі жеткілікті болса, өздігінен тазалауды орындаңыз.
	Өздігінен тазаланатын зарядтау док-станциясы қуат көзіне қосылмаған.	Өздігінен тазаланатын зарядтау док-станциясын зарядтау үшін түпнұсқа қуат көзін пайдаланыңыз.

Техникалық сипаттамалар

Дымқыл және құрғақ тазалауға арналған Xiaomi Truclean W20 шаңсорғышы			
Аты	Дымқыл және құрғақ тазалауға арналған шаңсорғыш	Модель	C305HW
Номиналды кернеуі	21,6 В ⎓	Номиналды қуаты	200 Вт
Зарядтау кернеуі	21,6 В ⎓	Таза салмағы	4,2 кг
Қуат тұтыну	Өшірулі режим: ≤ 0,5 Вт	Шартты енгізу уақыты	Өшірулі режим: ≤ 20 мин
Өздігінен тазаланатын зарядтау док-станциясы			
Аты	Зарядтау док-станциясы	Модель	C305HW-JZ
Номиналды шығысы	26,0 В ⎓ 0,5 А	Номиналды кірісі	26,0 В ⎓ 0,5 А
Таза салмағы	0,55 кг		
Қуат көзі			
Өндіруші	Zhongshan Baolijin Electronic Co., Ltd.		
Модель	BLJ15WJ260050P-V	Орташа белсенді тиімділік	85,1%
Номиналды кірісі	100–240 В ~ 50/60 Гц 0,5 А	Төмен жүктемедегі тиімділік (10%)	73,9%
Номиналды шығысы	26,0 В ⎓ 0,5 А 13,0 Вт	Жүктемесіз қуат тұтынуы	0,08 Вт

Экологиялық ескерту

Осы шаңсорғыштың қайта зарядталатын литий-ионды батареялар жинағында қоршаған ортаны ластауы мүмкін химиялық заттар бар. Шаңсорғышты қоқысқа тастамас бұрын, батареяларды алып тастаңыз, содан кейін оларды тиісті қайта өңдеу орнына тастаңыз.
Батареяны істен шығарудан бұрын құрылғыдан шығарып алу керек.
Батареяны алып тастаған кезде құрылғыны қуат көзінен ажырату керек.
Батарея қауіпсіз түрде жойылуы керек.

АБАЙ БОЛЫҢЫЗ:

- Батареяны алып тастамас бұрын шаңсорғыштың қуат көзінен ажыратылғанын және батареялардың толық таусылғанын тексеріңіз.
- Алынған батареяларды дұрыс кәдеге жарату үшін оларды кәсіби қайта өңдеу орнына апарыңыз.
- Батареяларды жоғары температуралы ортада қалдырмаңыз; әйтпесе, олар жарылуы мүмкін.
- Батарея ағып кеткен жағдайда сұйықтықпен жанасудан аулақ болыңыз. Егер сұйықтық көзге түссе, көп сумен шайыңыз және дереу дәрігерге қаралыңыз.

Батареяны шығару қадамдары:

1. Шаңсорғыштың артқы жағындағы тұтқаны босату түймесін басып тұру үшін өткір емес құралды пайдаланыңыз және бір уақытта тұтқаны тігінен жоғары тартыңыз.
2. Индикатордың үстіңгі қақпағын шығарып алу үшін үшкір емес құралды пайдаланыңыз.
3. Кір су ыдысы мен таза су ыдысын шығарып алыңыз.
4. Роликті щетка жолағының қақпағын шығарып алу үшін роликті щетка жолағының қақпағын босату түймесін басыңыз.
5. Роликті щетка жолағын шығарып алу үшін роликті щетка жолағын босату түймесін басыңыз.
6. Еден щеткасының үстіңгі қақпағын шығарып алу үшін еден щеткасының астындағы бұрандаларды босатыңыз.
7. Коннектордың бекіту қақпағын шығарып алу үшін үшкір емес құралды пайдаланып, еден щеткасын шаңсорғыштан бөліп алыңыз.
8. Шаңсорғышты ашу үшін төменгі қақпақты, алдыңғы қақпақты және артқы қақпақты бұрап алыңыз.
9. Батареяларды шығарып алу үшін батареялар жинағының қақпағын бұрап алып, батарея жинағын ажыратыңыз.

КЕПІЛДІК ЕСКЕРТПЕСІ

БҰЛ КЕПІЛДІК СІЗГЕ НАҚТЫ ҚҰҚЫҚТАР БЕРЕДІ ЖӘНЕ СІЗДІҢ ЕЛІҢІЗДІҢ, ОБЛЫСЫҢЫЗДЫҢ НЕМЕСЕ ШТАТТАРДЫҢ ЗАҢДАРЫНДА БЕРІЛГЕН БАСҚА ҚҰҚЫҚТАРЫҢЫЗ ДА БОЛУЫ МҮМКІН. РАСЫНДА, КЕЙБІР ЕЛДЕРДЕ, ОБЛЫСТАРДА НЕМЕСЕ ШТАТТАРДА ТҰТЫНУШЫЛАР ЗАҢЫ МИНИМАЛДЫ КЕПІЛДІК МЕРЗІМІН БЕРУІ МҮМКІН. ЗАҢ РҰҚСАТ БЕРГЕНДЕРДЕН БАСҚА, XIAOMI СІЗДІҢ ҚҰҚЫҚТАРЫҢЫЗДЫ ЖОЙМАЙДЫ, ШЕКТЕМЕЙДІ НЕМЕСЕ ТОҚТАТПАЙДЫ. ҚҰҚЫҚТАРЫҢЫЗДЫ ТОЛЫҚ ТҮСІНУ ҮШІН БІЗ СІЗДІҢ ЕЛІҢІЗДІҢ, ОБЛЫСЫҢЫЗДЫҢ НЕМЕСЕ МЕМЛЕКЕТІҢІЗДІҢ ЗАҢДАРЫНА ЖҮГІНУГЕ ШАҚЫРАМЫЗ.

1. ӨНІМГЕ ШЕКТЕУЛІ КЕПІЛДІК

XIAOMI Кепілдік мерзімі ішінде Өнімнің тиісті пайдаланушы нұсқаулығына сәйкес қалыпты пайдалану кезінде өнімдерде және материалдарда құрастыру ақаулары жоқ екеніне кепілдік береді.

Заңды кепілдіктерге қатысты ұзақтығы мен шарттары тиісті жергілікті заңдармен қарастырылған. Тұтынушының кепілдік артықшылықтары туралы қосымша ақпаратты Xiaomi ресми сайтынан қараңыз https://www.mi.com/kz-kk/support/warranty

Xiaomi бастапқы сатып алушыға оның Xiaomi өнімінде жоғарыда аталған мерзімде қалыпты пайдалану кезінде материалдар мен құрастыру ақаулары болмайтынына кепілдік береді.

Xiaomi өнімнің жұмысы үзіліссіз немесе қатесіз болатынына кепілдік бермейді.

Xiaomi өнімді пайдалануға қатысты нұсқауларды орындамау салдарынан болатын зиян үшін жауапты емес.

2. ӨТЕУ ШАРАЛАРЫ

Аппараттық құрал ақауы табылса және Xiaomi кепілдік мерзімі ішінде жарамды шағымды алса, Xiaomi келесі шарттардың бірін орындайды (1) өнімді ақысыз жөндейді, (2) өнімді ауыстырады немесе (3) ықтимал жеткізу шығындарын қоспағанда, өнім ақшасын қайтарады.

3. КЕПІЛДІК ҚЫЗМЕТІН ҚАЛАЙ АЛУҒА БОЛАДЫ

Кепілдік қызметін алу үшін сіз Өнімді түпнұсқа орамында немесе Өнімді қорғаудың бірдей дәрежесін қамтамасыз ететін ұқсас қаптамада, Xiaomi көрсеткен мекенжайға жеткізуіңіз керек. Қолданыстағы заңмен тыйым салынған жағдайлардан басқа, Xiaomi кепілдік қызметін көрсетпес бұрын сізден дәлелдемелер немесе сатып алу туралы дәлелдеме және/немесе тіркеу талаптарын орындауды талап етуі мүмкін.

4. ЕРЕКШЕЛІКТЕР МЕН ШЕКТЕУЛЕР

Егер Xiaomi басқаша белгілемесе, осы Шектеулі кепілдік тек Xiaomi компаниясы үшін немесе Xiaomi компаниясымен өндірілген және сауда белгілерімен, сауда атауымен немесе «Xiaomi» немесе «Mi» логотипі арқылы анықталатын Өнімге ғана қолданылады.

Шектеулі кепілдік келесі жағдайларда қолданылмайды: (а) табиғи апат салдарынан, мысалы, найзағай, торнадо, су тасқыны, өрт, жер сілкінісі немесе басқа сыртқы себептерден болған залал; (ә) немқұрайлылық; (б) коммерциялық пайдалану; (в) Өнімнің кез келген бөлігіне өзгертулер жасау; (г) Xiaomi емес өнімдермен пайдаланудан туындаған зиян; (ғ) жазатайым оқиғадан, теріс пайдалану немесе дұрыс пайдаланбау салдарынан келтірілген зиян; (е) Өнімді Xiaomi сипаттаған рұқсат етілген немесе мақсатты пайдаланудан тыс немесе дұрыс емес кернеумен немесе қуат көзімен пайдаланудан туындаған зақым; немесе (ж) Xiaomi өкілі болып табылмайтын кез келген басқа өкіл тарапынан қызмет көрсетуден (жаңартулар мен кеңейтулерді қоса) келтірілген залал.

Өнімде сақталатын немесе сақталған кез келген деректердің, бағдарламалық құралдың немесе басқа материалдардың сақтық көшірмесін жасау сіздің жауапкершілігіңіз. Жабдықтағы деректер, бағдарламалық жасақтама немесе басқа материалдар қызмет көрсету процесінде жоғалуы немесе қайта пішімделуі мүмкін, Xiaomi мұндай зақым немесе жоғалу үшін жауапты емес.

Ешбір Xiaomi сатушысы, агенті немесе қызметкері осы Шектеулі кепілдікке қандай да бір өзгертулер, кеңейтулер немесе толықтырулар жасауға құқылы емес. Егер қандай да бір термин заңсыз немесе орындалмайтын деп танылса, қалған шарттардың заңдылығы немесе орындалу мүмкіндігі әсер етпейді немесе бұзылмайды.

Заңдармен тыйым салынған немесе Xiaomi басқаша уәде берген жағдайлардан басқа, сатудан кейінгі қызметтер бастапқы сатып алынған елмен немесе аймақпен шектеледі.

Xiaomi компаниясымен тиісті түрде импортталмаған және/немесе тиісті түрде өндірілмеген және/немесе Xiaomi немесе Xiaomi компаниясының ресми сатушысынан тиісті түрде сатып алынбаған өнімдер осы кепілдіктерге жатпайды. Қолданыстағы заңға сәйкес сіз өнімді сатқан ресми емес сатушының кепілдіктерін пайдалана аласыз. Сондықтан Xiaomi сізді өнімді сатып алған сатушымен байланысуға шақырады.

Осы кепілдіктер Гонконг пен Тайваньда қолданылмайды.

5. ҚҰПТАЛАТЫН КЕПІЛДІКТЕР

Қолданыстағы заңмен тыйым салынған жағдайлардан басқа, барлық көзделетін кепілдіктер (соның ішінде сатуға жарамдылық және белгілі бір мақсатқа жарамдылық кепілдіктері) осы шектеулі кепілдіктің максималды жарамдылығына дейін жарамды болады. Кейбір юрисдикциялар ұйғарынды кепілдіктің ұзақтығына шектеу қоюға рұқсат бермейді, сондықтан жоғарыда аталған шектеулер бұл жағдайларда қолданылмайды.

6. ЗИЯНДЫ ШЕКТЕУ

Қолданыстағы заңмен тыйым салынған жағдайлардан басқа, Xiaomi жазатайым оқиғалардан, жанама, арнайы немесе салдарлық шығындардан, соның ішінде, бірақ олармен шектелмей, жоғалған пайдадан, кірістен немесе деректерден, айқын немесе көзделетін кепілдіктердің немесе шарттардың кез келген бұзылуынан туындаған шығындардан, немесе кез-келген басқа заң теориясына сәйкес, тіпті Xiaomi-ге мұндай зиян келтіру мүмкіндігі туралы хабарланған болса да, кез келген туындаған залал үшін жауап бермейді. Кейбір юрисдикциялар арнайы, жанама немесе салдарлық залалдарды алып тастауға немесе шектеуге рұқсат бермейді, сондықтан жоғарыда аталған шектеу немесе ерекшелік сізге қатысты болмауы мүмкін.

7. XIAOMI БАЙЛАНЫС ДЕРЕКТЕРІ

- Тұтынушылар үшін келесі веб-сайтқа кіріңіз: https://www.mi.com/kz-kk/support/warranty
- Байланыс орталығы : 88-000-808-328
- электрондық пошта:service.kz@support.mi.com

Сатудан кейінгі қызмет үшін байланыс тұлғасы Xiaomi уәкілетті қызмет көрсету желісіндегі кез келген тұлға, Xiaomi уәкілетті дистрибьюторлары немесе сізге өнімді сатқан соңғы сатушы болуы мүмкін. Күмәніңіз болса, Xiaomi тиісті тұлғасына хабарласыңыз.

Распространяется только на территории Казахстана
ГАРАНТИЙНОЕ УВЕДОМЛЕНИЕ

НАСТОЯЩАЯ ГАРАНТИЯ ДАЕТ ВАМ ОПРЕДЕЛЕННЫЕ ПРАВА, А В ЗАВИСИМОСТИ ОТ ЗАКОНОДАТЕЛЬСТВА ВАШЕЙ СТРАНЫ, ПРОВИНЦИИ ИЛИ ШТАТА ОНИ МОГУТ БЫТЬ БОЛЕЕ ШИРОКИМИ. В НЕКОТОРЫХ СТРАНАХ, ПРОВИНЦИЯХ И ШТАТАХ ЗАКОНОМ О ЗАЩИТЕ ПРАВ ПОТРЕБИТЕЛЕЙ ПРЕДУСМОТРЕН МИНИМАЛЬНЫЙ ГАРАНТИЙНЫЙ СРОК. КОМПАНИЯ XIAOMI НЕ ИСКЛЮЧАЕТ, НЕ ОГРАНИЧИВАЕТ И НЕ ПРИОСТАНАВЛИВАЕТ ОСУЩЕСТВЛЕНИЕ ДРУГИХ ВАШИХ ЗАКОННЫХ ПРАВ. РЕКОМЕНДУЕМ ОЗНАКОМИТЬСЯ С ЗАКОНАМИ ВАШЕЙ СТРАНЫ, ПРОВИНЦИИ ИЛИ ШТАТА ДЛЯ ПОЛНОГО ПОНИМАНИЯ СВОИХ ПРАВ.

1. ОГРАНИЧЕННАЯ ГАРАНТИЯ НА ПРОДУКТ

Компания Xiaomi гарантирует, что материалы и качество продуктов исключают возникновение дефектов сборки при условии их нормального использования в соответствии с руководством по эксплуатации в течение гарантийного срока.

Продолжительность и условия правовых гарантий представлены в соответствующих местных законах. Дополнительные сведения о преимуществах гарантий для потребителей см. на официальном веб-сайте Xiaomi https://www.mi.com/kz-ru/support/warranty.

Компания Xiaomi гарантирует первоначальному покупателю, что материалы и качество ее продуктов исключают возникновение дефектов сборки при условии их нормального использования в течение вышеуказанного периода.

Xiaomi не гарантирует, что работа продукта будет бесперебойной или безошибочной.

Xiaomi не несет ответственности за убытки, понесенные в результате несоблюдения инструкций по использованию продукта.

2. СРЕДСТВА ПРАВОВОЙ ЗАЩИТЫ

Если обнаружен аппаратный дефект и компания Xiaomi получила обоснованную претензию в течение гарантийного периода, Xiaomi обязуется (1) выполнить ремонт продукта бесплатно, (2) заменить изделие или (3) возместить стоимость продукта, исключая возможные расходы по доставке.

3. КАК ПОЛУЧИТЬ ГАРАНТИЙНОЕ ОБСЛУЖИВАНИЕ

Чтобы получить гарантийное обслуживание, вы должны доставить продукт в оригинальной или аналогичной упаковке, обеспечив равноценную степень защиты продукта, по адресу, указанному Xiaomi. Компания Xiaomi вправе потребовать предоставить доказательства или доказательство покупки и/или выполнить требования регистрации перед получением гарантийного обслуживания, если иное не предусмотрено законодательством.

4. ИСКЛЮЧЕНИЯ И ОГРАНИЧЕНИЯ

Эта ограниченная гарантия распространяется только на продукт, изготовленный компанией Xiaomi или для нее и содержащий ее товарные знаки, торговое наименование или логотип «Xiaomi» либо «Mi», если иное не предусмотрено компанией Xiaomi.

Ограниченная гарантия не распространяется на (а) повреждения в результате стихийных бедствий, например удара молнии, смерча, наводнения, пожара, землетрясения или других экзогенных факторов; (б) следствия халатности; (в) коммерческое использование; (г) внесенные изменения или модификации любой части продукта; (д) повреждения, вызванные при использовании с продуктами других производителей; (е) повреждения в результате несчастного случая, злоупотребления или неправильного использования; (ж) повреждения, вызванные применением продукта за пределами разрешенного или допускаемого использования, описанного Xiaomi, а также в результате несоответствующего напряжения или питания; (з) повреждения из-за обслуживания (включая обновления и расширения) лицом, не являющимся представителем компании Xiaomi.

Создание резервной копии данных, программного обеспечения и других материалов, которые вы можете хранить на продукте, является вашей ответственностью. Компания Xiaomi не несет ответственности за потерю или переформатирование данных, программного обеспечения и других материалов, содержащихся в оборудовании, в процессе технического обслуживания.

Ни один реселлер, агент или сотрудник компании Xiaomi не уполномочен вносить изменения или дополнения в настоящую гарантию. Если какое-либо условие окажется незаконным или юридически недействительным, законность или исполнимость остальных положений не должна быть затронута или нарушена.

Послепродажное обслуживание осуществляется в стране или регионе покупки, за исключением случаев, запрещенных законом, или если иное предусмотрено компанией Xiaomi.

Настоящая гарантия не покрывает продукты, которые не были должным образом импортированы, были изготовлены не компанией Xiaomi и/или приобретены не у Xiaomi либо ее официального представителя. Согласно действующему законодательству, вы можете рассчитывать на гарантии от официального дистрибьютора, который продал продукт. Поэтому компания Xiaomi предлагает обращаться к продавцу, у которого вы приобрели продукт.
Настоящая гарантия не распространяется на Гонконг и Тайвань.

5. ПОДРАЗУМЕВАЕМЫЕ ГАРАНТИИ

За исключением случаев, запрещенных законодательством, подразумеваемые гарантии (включая гарантии товарного состояния и пригодности для конкретной цели) имеют ограниченный срок действия, который не может превышать срок действия настоящей ограниченной гарантии. В некоторых юрисдикциях не допускается ограничение срока действия подразумеваемой гарантии. В таких случаях указанное ограничение не применяется.

6. ОГРАНИЧЕНИЕ ПОВРЕЖДЕНИЯ

За исключением случаев, запрещенных законодательством, компания Xiaomi не несет ответственности за повреждения в результате ДТП, косвенных, специальных или последующих повреждений, включая потерю прибыли, доходов или данных, убытки, возникшие в результате нарушения явных или подразумеваемых гарантий или условий, или по любой другой законной теории, даже если компания Xiaomi была предупреждена о возможности таких повреждений. В некоторых юрисдикциях не допускается исключение или ограничение ответственности за специальные, косвенные или последующие убытки. В таких случаях указанные выше ограничения не применяются.

7. КОНТАКТЫ КОМПАНИИ XIAOMI

- Подробную информацию для клиентов см. на сайте https://www.mi.com/kz-ru/support/warranty
- Call-центр (кол-центр): 88-000-808-328
- Электронная почта: service.kz.ru@support.mi.com

Контактным лицом для послепродажного обслуживания может быть любое лицо из авторизованной сервисной сети Xiaomi, авторизованный дистрибьютор Xiaomi или продавец, у которого вы приобрели продукт. Если у вас возникли какие-либо вопросы, обратитесь к соответствующему лицу в компании Xiaomi.

Manufactured for: Xiaomi Communications Co., Ltd.
Manufactured by: Beijing Shunzao Technology Co., Ltd. (a Mi Ecosystem company)
Address: 101, 1st floor, Building1, No.16, Anningzhuang East Road, Haidian District, Beijing, P.R. China
For further information, please go to www.mi.com
User Manual Version: V7.0

Fabricado para: Xiaomi Communications Co., Ltd.
Fabricado por: Beijing Shunzao Technology Co., Ltd. (una empresa Mi Ecosystem)
Dirección: 101, 1st floor, Building1, No.16, Anningzhuang East Road, Haidian District, Beijing, P.R. China
Para obtener más información, visite www.mi.com
Versión del manual del usuario: V7.0

Fabriqué pour : Xiaomi Communications Co., Ltd.
Fabricant : Beijing Shunzao Technology Co., Ltd. (une société Mi Ecosystem)
Adresse : 101, 1st floor, Building1, No.16, Anningzhuang East Road, Haidian District, Beijing, P.R.China
Pour plus d'informations, rendez-vous sur www.mi.com
Version du manuel d'utilisation : V7.0

Fabbricato per: Xiaomi Communications Co., Ltd.
Fabbricato da: Beijing Shunzao Technology Co., Ltd. (un'azienda del Mi Ecosystem)
Indirizzo: 101, 1st floor, Building1, No.16, Anningzhuang East Road, Haidian District, Beijing, P.R.China
Per ulteriori informazioni, visitare il sito www.mi.com
Versione manuale utente: V7.0

Изготовлено для: Xiaomi Communications Co., Ltd.
Изготовитель: Beijing Shunzao Technology Co., Ltd. (компания Экосистемы Mi)
Адрес: 101, 1st floor, Building1, No.16, Anningzhuang East Road, Haidian District, Beijing, P.R. China
Чтобы получить дополнительную информацию, посетите сайт www.mi.com
Версия руководства пользователя: V7.0

Wyprodukowano dla: Xiaomi Communications Co., Ltd.
Producent: Beijing Shunzao Technology Co., Ltd. (spółka Mi Ecosystem)
Adres: 101, 1st floor, Building1, No.16, Anningzhuang East Road, Haidian District, Beijing, P.R. China
Więcej informacji: www.mi.com
Wersja instrukcji obsługi: V7.0

Hergestellt für: Xiaomi Communications Co., Ltd.
Hersteller: Beijing Shunzao Technology Co., Ltd. (ein Unternehmen von Mi Ecosystem)
Adresse: 101, 1st floor, Building1, No.16, Anningzhuang East Road, Haidian District, Beijing, P.R. China
Weitere Informationen finden Sie auf www.mi.com
Bedienungsanleitung-Version: V7.0

Şu şirket için üretildi: Xiaomi Communications Co., Ltd.
Üretici: Beijing Shunzao Technology Co., Ltd. (Mi Ekosisteminde yer alan şirketlerden biri)
Adres: 101, 1st floor, Building1, No.16, Anningzhuang East Road, Haidian District, Beijing, P.R. China
Daha fazla bilgi için lütfen www.mi.com'u ziyaret edin
Kullanım Kılavuzu Sürümü: V7.0

تمّ التصنيع لصالح شركة: Xiaomi Communications Co., Ltd.
الجهة المصنّعة: Beijing Shunzao Technology Co., Ltd. (إحدى شركات نظام Mi الشامل)
العنوان: 101, 1st floor, Building1, No.16, Anningzhuang East Road, Haidian District, Beijing, P.R. China
لمزيد من المعلومات، الرجاء الانتقال إلى موقع www.mi.com
إصدار دليل المستخدم: الإصدار7.0

מיוצר עבור: Xiaomi Communications Co., Ltd.
יצרן: Beijing Shunzao Technology Co., Ltd. (חברה השייכת ל-Mi Ecosystem)
כתובת: 101, 1st floor, Building1, No.16, Anningzhuang East Road, Haidian District, Beijing, P.R. China
לקבלת מידע נוסף, בקר בכתובת www.mi.com
גרסת המדריך למשתמש: V6.0

Fabricado para: Xiaomi Communications Co., Ltd.
Fabricante: Beijing Shunzao Technology Co., Ltd. (Uma empresa do Ecossistema Mi)
Morada: 101, 1st floor, Building1, No.16, Anningzhuang East Road, Haidian District, Beijing, P.R. China
Para mais informações, consulte o site www.mi.com
Versão do Manual do utilizador: V7.0

พลิตเพื่อ: Xiaomi Communications Co., Ltd.
ผู้พลิต: Beijing Shunzao Technology Co., Ltd. (บริษัทในระบบนิเวศ Mi)
ที่อยู่: 101, 1st floor, Building1, No.16, Anningzhuang East Road, Haidian District, Beijing, P.R. China
สำหรับข้อมูลเพิ่มเติม โปรดดูที่ www.mi.com
คู่มือการใช้งานเวอร์ชัน: V7.0

Sản xuất cho: Xiaomi Communications Co., Ltd.
Nhà sản xuất: Beijing Shunzao Technology Co., Ltd. (một công ty thuộc Hệ sinh thái Mi)
Địa chỉ: 101, 1st floor, Building1, No.16, Anningzhuang East Road, Haidian District, Beijing, P.R. China
Để biết thêm thông tin, vui lòng truy cập www.mi.com
Hướng dẫn sử dụng phiên bản: V7.0

Diproduksi untuk: Xiaomi Communications Co., Ltd.
Diproduksi oleh: Beijing Shunzao Technology Co., Ltd. (sebuah perusahaan Mi Ecosystem)
Alamat: 101, 1st floor, Building1, No.16, Anningzhuang East Road, Haidian District, Beijing, P.R. China
Untuk informasi selengkapnya, kunjungi www.mi.com
Versi Panduan Pengguna: V7.0

Виготовлено для: Xiaomi Communications Co., Ltd.
Виробник: Пекін Шунзао Технолоджі Ко., Лтд. (компанія Екосистеми Mi)
Адреса: 101, 1-й поверх, будинок 1, двір №16, вулиця Аннінчжуан Іст Роуд, район Хайдянь, Пекін, Китайська Народна Республіка
Щоб дізнатися більше, відвідайте сайт www.mi.com
Версія посібника користувача: V7.0

Үшін өндірілген: Xiaomi Communications Co., Ltd.
Өндіруші: Beijing Shunzao Technology Co., Ltd. (Mi Ecosystem компаниясы)
Мекенжайы: 101, 1st floor, Building1, No.16, Anningzhuang East Road, Haidian District, Beijing, P.R. China
Қосымша ақпарат алу үшін www.mi.com сайтына өтіңіз
Пайдаланушы нұсқаулығының нұсқасы: V7.0

EU REP.
Xiaomi Technology Netherlands B.V.
Prinses Beatrixlaan 582, 2595BM, The Hague, The Netherlands
contact@support.mi.com

UK REP.
Xiaomi Technology UK Limited
Davidson House, Forbury Square, Reading, Berkshire RG1 3EU
contact@support.mi.com

Importer Name: Xlaomi Technology Netherlands B.V.
Importer Address: Prinses Beatrlxlaan 582,WTC The Hague, Toren C. C08.01,2595BM's-Gravenhage, Netherlands

E-manual QR Code

22
PAP

BHR8833EU-IB