Xiaomi Outdoor Camera BW500 User Manual • 04
Manuale utente Xiaomi Outdoor Camera BW500 • 11
Manuel d'utilisation de Xiaomi Outdoor Camera BW500 • 18
Xiaomi Outdoor-Kamera BW500 Bedienungsanleitung • 26
Manual del usuario de la Cámara para Exteriores Xiaomi BW500 • 34
Руководство пользователя камеры наружного наблюдения Xiaomi Outdoor Camera BW500 • 43
Instrukcja obsługi Zewnętrzna kamera Xiaomi BW500 • 51
Manual do utilizador de Câmara exterior Xiaomi BW500 • 58
Manual do usuário da Câmera Externa Xiaomi BW500 • 65
دليل مستخدم كاميرا Xiaomi الخارجية من BW500 • 72
Xiaomi Dış Mekân Kamerası BW500 Kullanım Kılavuzu • 79

Xiaomi 아웃도어 카메라 BW500 사용 설명서 • 86
คู่มือการใช้งานกล้องนอกอาคาร Xiaomi BW500 • 94
Panduan Pengguna Xiaomi Outdoor Camera BW500 • 102
Xiaomi 室外攝影機 BW500 使用說明書 • 118
Посібник користувача зовнішньої камери Xiaomi Outdoor Camera BW500 • 124
Venkovní kamera Xiaomi BW500 Uživatelská příručka • 131
Сыртқы камера Xiaomi BW500 пайдаланушы нұсқаулығы • 138

A

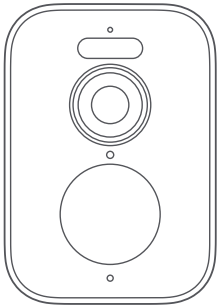

1

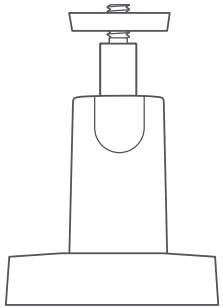

2

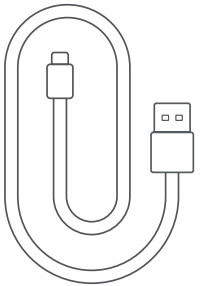

3

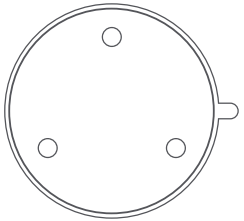

4

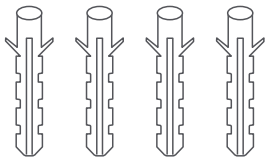

5

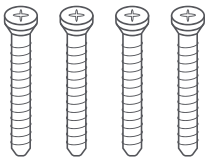

6

7

8

B

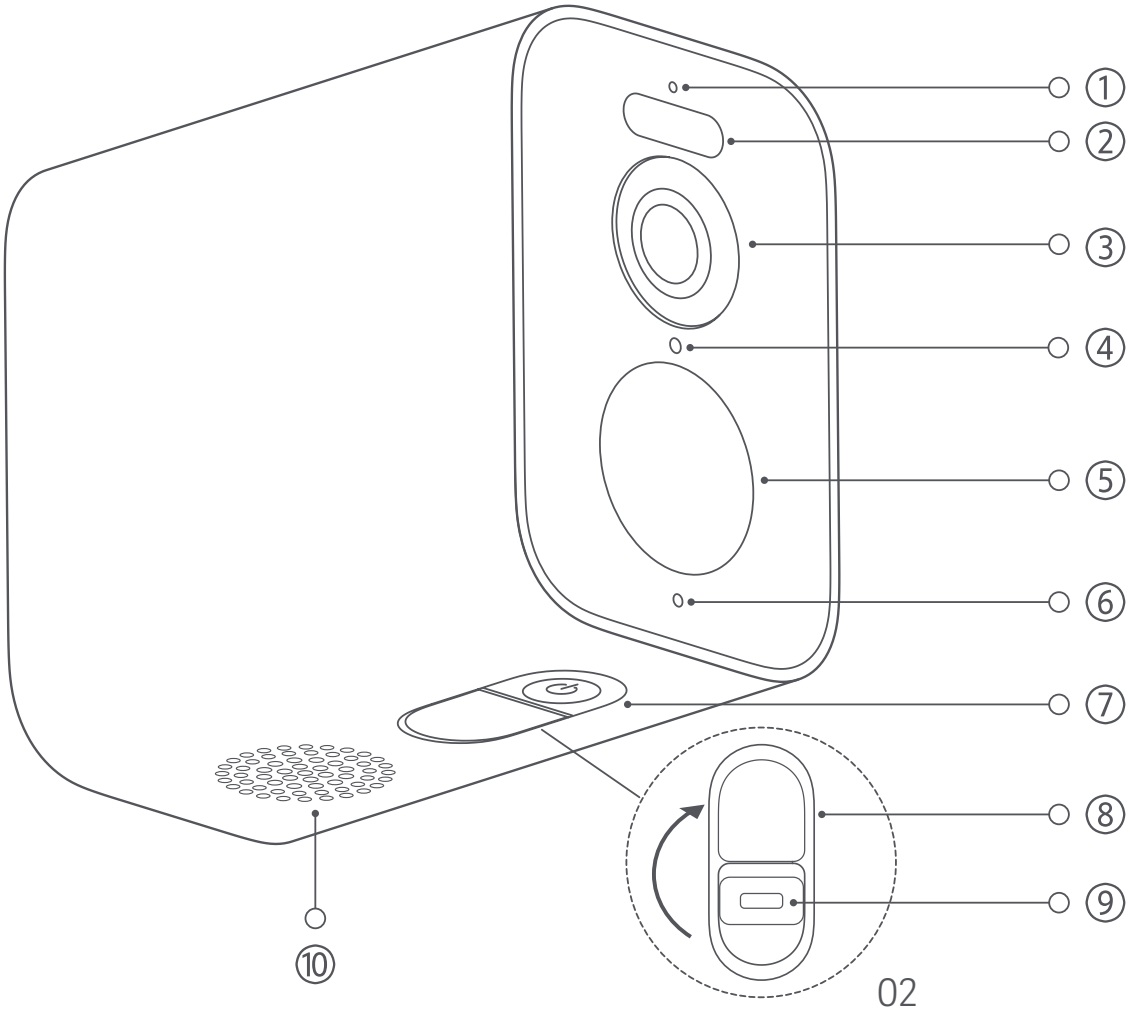

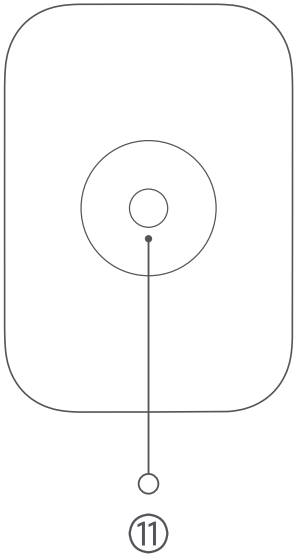

C

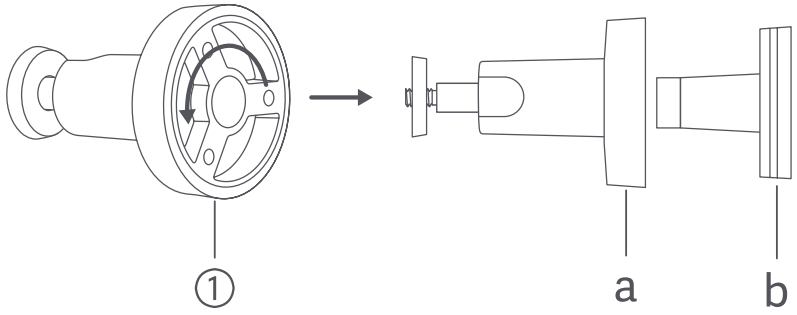

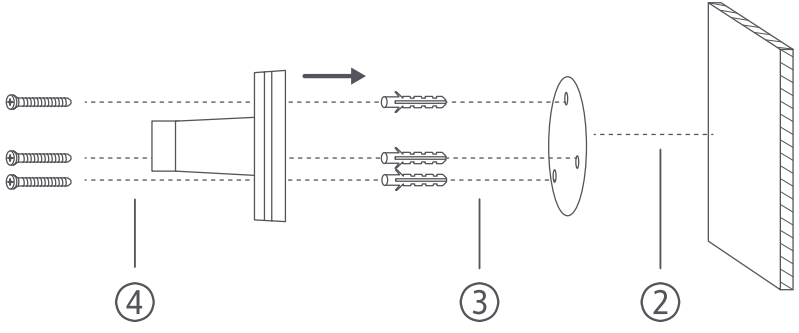

⑤

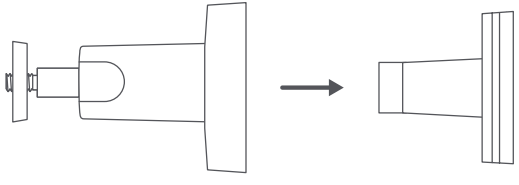

⑥

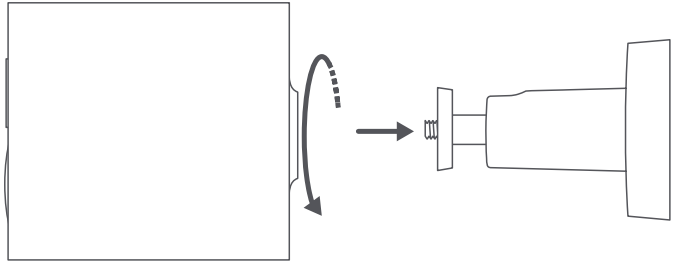

⑦

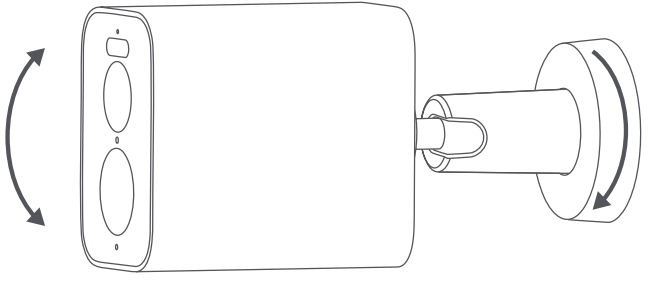

Read this manual carefully before use, and retain it for future reference.

Precautions

- The operating temperature range for the camera is -20°C to 55°C. Do not use the product in environments with temperatures above or below the specified operating range.
- The camera is a precision electronic product that has an IP67 dust-tight and water-resistant rating. Do not use the camera in extremely humid environments or locations that may cause water ingress to avoid malfunctions.
- Do not expose the camera lens to direct sunlight, as this may damage the product's photosensitive components.
- To improve the camera's performance, do not place its lens facing or next to a reflective surface, such as glass or white walls, as this will cause the image to appear overly bright in areas close to the camera and darker in areas further away, or cause the camera to produce white images.
- Make sure that the product is installed in an area with a strong Wi-Fi signal. Do not install the product near microwave ovens, and other objects or places that affect its Wi-Fi signal.
- When the night vision feature is enabled, the change of ambient light will trigger the filter to change, probably accompanied by a slight click sound, which is normal.
- Keep the product away from strong magnetic environments and do not subject the product to severe shock or vibration.
- When charging, use the charging cable included in the package. When charging with a power adapter, use only a qualified power adapter (with an output of 5 V ⎓ 2 A) that meets safety standards. Charging should be carried out indoors in a well-ventilated environment.
- The product contains a non-detachable

lithium-ion battery. It has a maximum allowable altitude of 15240 meters for air transportation. Keep it away from fire or other heat sources. Do not attempt to replace the battery yourself as this may damage the battery or the product. The battery should only be replaced by an authorized service center and only with the same type of battery; replacing with an incorrect battery type may invalidate the battery safety protection.

Note: Illustrations of product, accessories, and user interface in the user manual are for reference purposes only. Actual product and functions may vary due to product enhancements.

Product Overview

Package Contents

Illustration A

1. Camera
2. Mount
3. Charging Cable
4. Mounting Template Sticker
5. Wall Plug × 4
6. Screw × 4
7. Attention Sticker
8. User Manual

Parts Name

Illustration B

① Indicator
② Spotlight
③ Lens
④ Photosensitive Sensor
⑤ Thermal Sensor
⑥ Microphone
⑦ Configuration Button
⑧ Protective Cover
⑨ Type-C Power Port

⑩ Speaker

⑪ Installation Hole for Mount

How to Install

Illustration C

① Rotate counterclockwise to disassemble the mount.

a. Locking Cap b. Base

② Select a suitable mounting position (it is recommended to be 2–3 m above the ground and there are no buildings or trees around the mounting wall surface), and then place the mounting template sticker on a flat wall surface.

③ Drill holes (each hole has a diameter of 6 mm and a depth of 30 mm) and install wall plugs.

④ Fix the base to the wall with screws.

⑤ Fix the locking cap onto the base.

⑥ Hold the camera by hand and fix it to the mount.

⑦ Hold the camera by hand and adjust the angle. After adjustment, tighten the locking cap.

Note: Please install the camera with its power port facing downwards. When the power port is not used, please cover it with the protective cover to prevent water ingress.

How to Use

Charging: Please fully charge the camera before use. Connect the charging cable and a power adapter with an output of 5 V ⎓ 2 A, and then switch on the power to charge the camera.

Turning on/off: Press and hold the configuration button for approx. 3 seconds.

Resetting the device: Press and hold the configuration button for approx. 7 seconds while the camera is turned on.

Indicator Status

Awaiting connection: Blinking orange

Connecting: Blinking blue

Connected successfully: Keeping blue

Charging: Breathing white

Fully Charged: Indicator off

Connecting with the Mi Home/ Xiaomi Home App

This product works with the Mi Home/Xiaomi Home app*. Use the Mi Home/Xiaomi Home app to control your device, and to interact with other smart home devices.

1. Scan the QR code to download and install the app. You will be directed to the connection setup page if the app is installed already. Or search for “Mi Home/Xiaomi Home” in the app store to download and install it.

8F929D33

2. Open the home page of the Mi Home/Xiaomi Home app, tap "+" at the top right corner of the page, and then scan the QR code on the camera.
3. Select a network access method and add the camera according to on-screen instructions. Once the camera is successfully connected, the indicator will remain blue.

* The app is referred to as Xiaomi Home app in Europe (except for Russia). The name of the app displayed on your device should be taken as the default.

Notes:

- Please add and connect the camera in the Mi Home/Xiaomi Home app first, and then install the camera.
- This product only supports connection to 2.4 GHz Wi-Fi networks, 5 GHz Wi-Fi networks are

not supported.

- The version of the app might have been updated, please follow the instructions based on the current app version.

Specifications

Name: Smart Camera

Model: MJSXJ06BY

Rated Input: 5 V ⎓ 2 A

Aperture: f/1.6

IP Rating: IP67

Lens Viewing Angle: 136°

Video Codec: H.265

Resolution: 2560 × 1440

Operating Temperature: -20°C to 55°C

Battery Capacity: 10000 mAh

Wireless Connectivity: Wi-Fi IEEE 802.11b/g/n/ax 2.4 GHz

Compatible with: Android™ 8 & iOS 12.0 or above

Wi-Fi Operation Frequency: 2400–2483.5 MHz

Wi-Fi Maximum Output: < 20 dBm

Warranty Notice

As a Xiaomi consumer, you benefit under certain conditions from additional warranties. Xiaomi offers specific consumer warranty benefits which are in addition to, and not instead of, any legal warranties provided by your national consumer law. The duration and conditions related to the legal warranties are provided by respective local laws. For more information about the consumer warranty benefits, please refer to Xiaomi's official website https://www.mi.com/global/support/warranty. Except as prohibited by laws or otherwise promised by Xiaomi, the after-sales services shall be limited to the country or region of the original purchase. Under the consumer warranty, to the fullest extent permitted by law,

Xiaomi will, at its discretion, repair, replace or refund your product. Normal wear and tear, force majeure, abuse or damage caused by the user's negligence or fault are not warranted. The contact person for the after-sale service may be any person in Xiaomi's authorized service network, Xiaomi's authorized distributors or the final vendor who sold the products to you. If in doubt please contact the relevant person as Xiaomi may identify.

The present warranties do not apply in Hong Kong and Taiwan.

Products which were not duly imported and/or were not duly manufactured by Xiaomi and/or were not duly acquired from Xiaomi or a Xiaomi's official seller are not covered by the present warranties. As per applicable law you may benefit from warranties from the non-official retailer who sold the product. Therefore, Xiaomi invites you to contact the retailer from whom you purchased the product.

WEEE Information

All products bearing this symbol are waste electrical and electronic equipment (WEEE as in directive 2012/19/EU) which should not be mixed with unsorted household waste. Instead, you should protect human health and the environment by handing over your waste equipment to a designated collection point for the recycling of waste electrical and electronic equipment, appointed by the government or local authorities. Correct disposal and recycling will help prevent potential negative consequences to the environment and human health. Please contact the installer or local authorities for more information about the location as well as terms and conditions of such collection points.

EU Declaration of Conformity

Hereby, 70mai Co., Ltd. declares that the radio equipment type MJSXJ06BY is in compliance with Directive 2014/53/EU. The full text of the EU declaration of conformity is available at the following internet address: http://www.mi.com/global/service/support/declaration.html

Under normal use of condition, this equipment should be kept a separation distance of at least 20 cm between the antenna and the body of the user.

The product is in compliance with UK PSTI regulations, the full text of declaration of conformity is available at the following internet address: https://www.mi.com/global/service/support/declaration.html

Power consumption in off mode is 0.1 W

Please use the LPS adapter.

Manufactured for: Xiaomi Communications Co., Ltd.

Manufactured by: 70mai Co., Ltd.

(a Mi Ecosystem company)

Address: Room 2220, Building 2, No. 588 Zixing Road, Minhang District, Shanghai, China

For further information, please go to www.mi.com

User Manual Version: V1.0

Leggere attentamente il presente manuale prima dell'uso del dispositivo e conservarlo per ogni riferimento futuro.

Precauzioni

- L'intervallo della temperatura di esercizio della videocamera è compreso tra -20 °C e 55 °C. Non utilizzare il prodotto in ambienti con temperature superiori o inferiori all'intervallo di esercizio specificato.
- La videocamera è un prodotto elettronico di precisione con grado di protezione IP67 contro la polvere e l'acqua. Per garantire un uso normale, non utilizzare la videocamera in ambienti estremamente umidi o in luoghi che potrebbero causare infiltrazioni d'acqua.
- Non esporre l'obiettivo della videocamera alla luce solare diretta, poiché ciò potrebbe danneggiare i componenti fotosensibili del prodotto.
- Per migliorare le prestazioni della videocamera, non posizionare il suo obiettivo di fronte o accanto a una superficie riflettente, come vetro e pareti bianche, poiché ciò farà apparire l'immagine troppo luminosa nelle aree vicine alla videocamera e più scura nelle aree più lontane, o farà sì che la videocamera produca immagini bianche.
- Assicurarsi che il prodotto sia installato in un'area con un segnale Wi-Fi forte. Non installare il prodotto vicino a forni a microonde e altri oggetti o luoghi che influenzano il segnale Wi-Fi.
- Quando la funzione di visione notturna è abilitata, la variazione di luce ambientale attiverà la modifica del filtro, probabilmente accompagnato da un leggero clic, che è normale.
- Tenere il prodotto lontano da ambienti fortemente magnetici e non sottoporlo a forti urti o vibrazioni.
- Durante la ricarica, utilizzare il cavo di ricarica incluso nella confezione. Durante la ricarica con un alimentatore, utilizzare solo un alimentatore qualificato (con una potenza in uscita di 5 V ⎓ 2 A) che soddisfi gli standard di sicurezza. La ricarica deve essere eseguita all'interno in un ambiente ben ventilato.

- Il prodotto contiene una batteria agli ioni di litio non rimovibile. Ha un'altitudine massima consentita di 15240 metri per il trasporto aereo. Tenerla lontano dal fuoco o da altre fonti di calore. Non tentare di sostituire la batteria da soli in quanto ciò potrebbe danneggiare la batteria o il prodotto. La batteria deve essere sostituita solo da un centro di assistenza autorizzato e solo con lo stesso tipo di batteria; la sostituzione con un tipo di batteria errato potrebbe invalidare la protezione di sicurezza della batteria.

Nota: le illustrazioni del prodotto, degli accessori e dell'interfaccia utente nel manuale utente sono esclusivamente a scopo di riferimento. Il prodotto effettivo e le relative funzioni possono variare a causa dei miglioramenti apportati al prodotto stesso.

Panoramica del prodotto

Contenuto della confezione

Illustrazione A

1. Videocamera
2. Supporto
3. Cavo di ricarica
4. Adesivo del modello di montaggio
5. Tasselli da parete × 4
6. Vite × 4
7. Adesivo di attenzione
8. Manuale utente

Nomi dei componenti

Illustrazione B

① Spia
② Faretto
③ Obiettivo
④ Sensore fotosensibile
⑤ Sensore termico
⑥ Microfono
⑦ Pulsante di configurazione
⑧ Copertura di protezione
⑨ Porta di alimentazione di Tipo-C

⑩ Altoparlante

⑪ Foro di installazione per il supporto

Come installare

Illustrazione C

① Ruotare in senso antiorario per smontare il supporto.

a. Tappo di bloccaggio b. Base

② Selezionare una posizione di montaggio idonea (si consiglia una distanza di 2–3 m dal suolo, assicurandosi che non vi siano edifici o alberi intorno alla superficie della parete di montaggio), quindi posizionare l'adesivo del modello di montaggio su una superficie piana.

③ Praticare fori (ogni foro ha un diametro di 6 mm e una profondità di 30 mm) e installare i tasselli da parete.

④ Fissare la base alla parete con le viti.

⑤ Fissare il tappo di bloccaggio sulla base.

⑥ Tenere la videocamera in mano e fissarla al supporto.

⑦ Tenere la videocamera in mano e regolare l'angolazione. Dopo la regolazione, serrare il tappo di bloccaggio.

Nota: installare la videocamera con la porta di alimentazione rivolta verso il basso. Quando la porta di alimentazione non viene utilizzata, coprirla con la copertura di protezione per evitare l'ingresso di acqua.

Come utilizzare

Ricarica: ricaricare completamente la videocamera prima di utilizzarla. Collegare il cavo di ricarica e un alimentatore con una potenza in uscita di 5 V ⎓ 2 A, quindi accendere l'alimentazione per caricare la videocamera.

Accensione/Spegnimento: tenere premuto il pulsante di configurazione per circa 3 secondi.

Ripristino del dispositivo: tenere premuto il pulsante di configurazione per circa 7 secondi mentre la videocamera è accesa.

Stato della spia

In attesa di connessione: luce intermittente arancione

Connessione in corso: luce intermittente blu

Connessione riuscita: luce blu fissa

Ricarica: bianco pulsante

Ricarica completa: spia spenta

Connessione con l'app Mi Home/ Xiaomi Home

Questo prodotto funziona con l'app Mi Home/ Xiaomi Home*. Utilizzare l'app Mi Home/Xiaomi Home per controllare il dispositivo e per interagire con altri dispositivi smart home.

1. Eseguire la scansione del codice QR per scaricare e installare l'app. Se l'app è già installata, si verrà indirizzati alla pagina di configurazione della connessione. In alternativa, cercare l'app "Mi Home/Xiaomi Home" nell'App Store per scaricarla e installarla.

8F929D33

2. Aprire la home page dell'app Mi Home/Xiaomi Home, toccare "+" nell'angolo in alto a destra della pagina, quindi scansionare il codice QR sulla videocamera.
3. Selezionare un metodo di accesso alla rete e aggiungere la videocamera in base alle istruzioni sullo schermo. Una volta che la videocamera è stata connessa correttamente, la spia rimarrà blu.

* In Europa, eccetto che in Russia, l'app si chiama Xiaomi Home. Si consiglia di tenere per impostazione predefinita il nome dell'app visualizzato sul dispositivo.

Note:

- Aggiungere e connettere la videocamera nell'app Mi Home/Xiaomi Home, quindi installare la videocamera.
- Questo prodotto supporta solo la connessione a reti Wi-Fi a 2,4 GHz, le reti Wi-Fi a 5 GHz non sono supportate.

- La versione dell'app potrebbe essere stata aggiornata, seguire le istruzioni della versione dell'app corrente.

Specifiche tecniche

Nome: Smart Camera

Modello: MJSXJ06BY

Ingresso nominale: 5 V ⎓ 2 A

Apertura: f/1,6

Grado IP: IP67

Angolo di visione dell'obiettivo: 136°

Codec video: H.265

Risoluzione: 2560 × 1440

Temperatura di esercizio: da -20 °C a 55 °C

Capacità della batteria: 10000 mAh

Connettività wireless: Wi-Fi IEEE 802.11 b/g/n/ax 2,4 GHz

Compatibile con: Android™ 8 e iOS 12.0 o versioni successive

Frequenza d'esercizio Wi-Fi: 2400–2483,5 MHz

Potenza in uscita massima Wi-Fi: < 20 dBm

Avviso sulla garanzia

Il consumatore Xiaomi può usufruire di garanzie aggiuntive a determinate condizioni. Xiaomi offre specifici vantaggi di garanzia per il consumatore in aggiunta, e non in sostituzione, di qualsiasi garanzia legale stabilita dal diritto nazionale sulla protezione dei consumatori. La durata e le condizioni relative alle garanzie legali sono stabilite dalle relative norme locali. Per ulteriori informazioni sui vantaggi della garanzia per i consumatori, fare riferimento al sito Web ufficiale di Xiaomi https://www.mi.com/global/support/warranty. Salvo quanto vietato dalle leggi o altrimenti promesso da Xiaomi, i servizi post-vendita saranno limitati al Paese o alla regione dell'acquisto originale. In base alla garanzia dei consumatori, nella misura massima

consentita dalla legge, Xiaomi riparerà, sostituirà o rimborserà il prodotto a sua discrezione. Non sono coperti dalla garanzia la normale usura, cause di forza maggiore, uso improprio o danni causati da negligenza o errori da parte dell'utente. La persona di contatto per il servizio post-vendita può essere qualsiasi addetto della rete di assistenza autorizzata Xiaomi, un addetto dei distributori autorizzati Xiaomi o il venditore finale che ha venduto i prodotti al cliente. In caso di dubbi, contattare la persona indicata da Xiaomi.

Le presenti garanzie non si applicano a Hong Kong e Taiwan.

I prodotti che non sono stati debitamente importati e/o debitamente prodotti da Xiaomi e/o debitamente acquisiti da Xiaomi o da un rivenditore ufficiale di Xiaomi non sono coperti dalle presenti garanzie. Come da legislazione applicabile, l'utente può usufruire delle garanzie dal rivenditore non ufficiale che ha venduto il prodotto. Perciò Xiaomi invita l'utente a contattare il rivenditore da cui ha acquistato il prodotto.

Informazioni RAEE

Tutti i prodotti contrassegnati da questo simbolo sono rifiuti di apparecchiature elettriche ed elettroniche (RAEE in base alla direttiva 2012/19/UE) che non devono essere smaltiti assieme a rifiuti domestici non differenziati. Al contrario, è necessario proteggere l'ambiente e la salute umana consegnando i rifiuti a un punto di raccolta autorizzato al riciclaggio di rifiuti di apparecchiature elettriche ed elettroniche, predisposto dalla pubblica amministrazione o dalle autorità locali. Lo smaltimento e il riciclaggio corretti aiutano a prevenire conseguenze potenzialmente negative per l'ambiente e la salute umana. Contattare l'installatore o le autorità locali per ulteriori informazioni sulla sede e per i termini e le condizioni di tali punti di raccolta.

Dichiarazione di conformità europea

Con la presente, 70mai Co., Ltd. dichiara che l'apparecchiatura radio di tipo MJSXJ06BY è conforme alla Direttiva 2014/53/UE. Il testo completo della dichiarazione di conformità UE è disponibile al seguente indirizzo Internet: http://www.mi.com/global/service/support/declaration.html

In condizioni d'uso normali, questa apparecchiatura deve essere tenuta a una distanza minima di 20 cm tra l'antenna e il corpo dell'utente.

Il consumo energetico da spenta è 0,1 W

Scatola	Neto	Manuale	Borsa	Pellicola
PAP 20	PAP 20	PAP 22	CPE 7	PET 1
Carta	Carta	Carta	Plastica	Plastica

RACCOLTA DIFFERENZIATA

Verifica le disposizioni del tuo Comune .

Separa le componenti e conferiscile in modo corretto .

Utilizzare l'adattatore LPS.

Fabbricato per: Xiaomi Communications Co., Ltd.

Fabbricato da: 70mai Co., Ltd.

(un'azienda del Mi Ecosystem)

Indirizzo: Room 2220, Building 2, No. 588 Zixing Road, Minhang District, Shanghai, China

Per ulteriori informazioni, visitare il sito www.mi.com

Versione manuale utente: V1.0

Lisez attentivement ce manuel avant toute utilisation et conservez-le pour pouvoir le consulter ultérieurement.

Précautions

- La plage de température de fonctionnement de la caméra est comprise entre -20 °C et 55 °C. N'utilisez pas le produit dans des environnements ayant des températures supérieures ou inférieures à la plage de fonctionnement spécifiée.
- Cette caméra est un produit électronique de précision qui a un indice d'étanchéité à la poussière et à l'eau IP67. N'utilisez pas la caméra dans des environnements extrêmement humides ou dans des endroits susceptibles de provoquer des infiltrations d'eau, afin d'éviter des dysfonctionnements.
- N'exposez pas l'objectif de la caméra à la lumière directe du soleil sinon les composants photosensibles du produit pourraient être endommagés.
- Pour améliorer la performance de la caméra, ne placez pas la caméra à un endroit où son objectif est face ou à proximité d'une surface réfléchissante, telle que le verre et les murs blancs, car ceci va produire une image complètement claire dans des zones proches de la caméra et plus sombres dans des zones plus éloignées de la caméra, ou alors cela peut amener la caméra à produire des images blanches.
- Assurez-vous que le produit est installé dans une zone d'un signal Wi-Fi fort. N'installez pas le produit à proximité des fours à micro-ondes, ainsi que d'autres objets ou endroits qui affectent son signal Wi-Fi.
- Lorsque la fonctionnalité de vision nocturne est activée, le changement de lumière ambiante va pousser le filtre à s'ajuster. Cet ajustement sera probablement accompagné d'un léger son de clique tout à fait normal.
- Tenez le produit loin des environnements magnétiques forts et protégez-le des chocs et des vibrations violents.
- Pendant la charge, utilisez le câble de charge inclus dans le paquet. Pendant la charge

avec un adaptateur secteur, veuillez utiliser uniquement un adaptateur secteur adapté (doté d'une sortie de 5 V ⎓ 2 A) qui répond aux normes de sécurité. La charge doit se faire en intérieur, dans un environnement bien ventilé.

- Le produit dispose d'une batterie au lithium-ion non amovible. Il a une altitude maximale autorisée de 15240 mètres pour le transport aérien. Gardez-le loin du feu ou d'autres sources de chaleur. N'essayez pas de remplacer la batterie par vos propres soins, car des dommages sur la batterie ou le produit pourraient en résulter. La batterie ne doit être remplacée que par un centre de service agréé et uniquement avec le même type de batterie ; la remplacer par un type de batterie inapproprié peut annuler la protection de la sécurité de la batterie.

Remarque : Les illustrations du produit, les accessoires et l'interface utilisateur présents dans le manuel d'utilisation sont uniquement fournis à titre indicatif. Le produit actuel et les fonctions effectives peuvent varier en raison des améliorations apportées au produit.

Présentation du produit

Contenu du paquet

Illustration A

1. Caméra
2. Support de montage
3. Câble de charge
4. Autocollant du modèle de montage
5. 4 prises murales
6. 4 vis
7. Autocollant d'attention
8. Manuel d'utilisation

Nom des pièces

Illustration B

① Voyant
② Projecteur
③ Objectif
④ Capteur photosensible
⑤ Capteur thermique
⑥ Microphone

⑦ Bouton de configuration
⑧ Couvercle de protection
⑨ Port d'alimentation de type-C
⑩ Haut-parleur
⑪ Orifice d'installation du support de montage

Installation

Illustration C

① Tourner dans le sens contraire des aiguilles d'une montre pour démonter le support de montage.

a. Capuchon de verrouillage b. Socle

② Sélectionnez une position de montage adéquate (il est recommandé qu'elle soit de 2 à 3 m de distance du sol et il ne devrait pas avoir de bâtiments, ou d'arbres autour de la surface murale de montage), disposez ensuite l'autocollant du modèle de montage sur une surface murale plate.

③ Perforez des trous (chaque orifice fait 6 mm de diamètre et 30 mm de profondeur) et installez les prises murales.

④ Fixez le socle au mur à l'aide de vis.

⑤ Fixez le capuchon de verrouillage sur le socle.

⑥ Tenez la caméra dans votre main et fixez-la sur le support de montage.

⑦ Tenez la caméra avec votre main et ajustez l'angle. Serrez le capuchon de verrouillage après l'ajustement.

Remarque : Veuillez installer la caméra avec son port d'alimentation orienté vers le bas. Lorsque le port d'alimentation n'est pas utilisé, veuillez le couvrir à l'aide d'un couvercle de protection afin d'empêcher l'infiltration d'eau.

Utilisation

Charge : Veuillez charger pleinement la caméra avant de l'utiliser. Connectez le câble de charge et un adaptateur secteur doté d'une sortie de 5 V ⎓ 2 A, puis activez l'alimentation pour charger la caméra.

Allumage/Extinction : Appuyez sur le bouton de configuration et maintenez-le enfoncé pendant environ 3 secondes.

Réinitialisation de l'appareil : Appuyez sur le bouton de configuration et maintenez-le enfoncé pendant environ 7 secondes tandis que la caméra est allumée.

État du voyant

En attente de connexion : Clignote en orange
Connexion en cours : Clignote en bleu
Connexion réussie : Reste bleu
En charge : Blanc intermittent
Charge complète : Voyant éteint

Connexion avec l'application Mi Home/Xiaomi Home

Ce produit fonctionne avec l'application Mi Home/Xiaomi Home*. Utilisez l'application Mi Home/Xiaomi Home pour contrôler votre appareil et pour interagir avec d'autres appareils intelligents dans votre maison.

1. Scannez le code QR pour télécharger et installer l'application. Vous serez redirigé vers la page de configuration si l'application est déjà installée. Sinon, recherchez « Mi Home/Xiaomi Home » dans l'App Store pour la télécharger et l'installer.

8F929D33

2. Ouvrez la page d'accueil de l'application Mi Home/Xiaomi Home, tapez sur « + » dans le coin supérieur droit de la page et scannez le code QR sur la caméra.
3. Sélectionnez une méthode d'accès au réseau et terminez l'ajout de la caméra en suivant les instructions à l'écran. Une fois que la caméra est connectée avec succès, le voyant restera bleu.

* Cette application est appelée l'application Xiaomi Home en Europe (sauf en Russie). Le nom de l'application qui s'affiche sur votre appareil devrait être utilisé comme nom par défaut.

Remarques :

- Veuillez ajouter et connecter la caméra dans l'application Mi Home/Xiaomi Home, puis

installer la caméra.

- Ce produit prend uniquement en charge les réseaux Wi-Fi 2,4 GHz, les réseaux Wi-Fi 5 GHz ne sont pas pris en charge.
- La version de l'application a été mise à jour. Veuillez suivre les instructions basées sur la version actuelle de l'application.

Caractéristiques

Nom : Smart Camera

Modèle : MJSXJ06BY

Entrée nominale : 5 V ⎓ 2 A

Ouverture : f/1,6

Indice de protection : IP67

Angle de vision de l'objectif : 136°

Codec vidéo : H.265

Résolution : 2560 × 1440

Température de fonctionnement : -20 °C à 55 °C

Capacité de la batterie : 10000 mAh

Connectivité sans fil : Wi-Fi IEEE 802.11 b/g/n/ax, 2,4 GHz

Compatible avec : Android™ 8/iOS 12.0 ou version ultérieure

Fréquence de fonctionnement Wi-Fi : 2400–2483,5 MHz

Sortie Wi-Fi maximale : < 20 dBm

Garantie

En tant que consommateur Xiaomi, vous disposez sous certaines conditions de garanties supplémentaires. Xiaomi offre à certains consommateurs des avantages de garantie qui sont parallèlement à, et non à la place de, n'importe quelle garantie légale fournie par les droits nationaux du consommateur. La durée et les conditions relatives aux garanties légales sont prévues par les lois locales afférentes. Pour plus d'informations sur les avantages du droit du consommateur, veuillez consulter le site web officiel de Xiaomi https://www.mi.com/global/support/warranty. Sauf mesures prohibées par la loi ou promesse contraire par Xiaomi, les services après-ventes sont limités au pays ou à la région de l'achat initial. Conformément à la garantie du

consommateur, dans la pleine mesure prévue par la loi, Xiaomi va, à sa discrétion, réparer, changer ou rembourser le produit. Usure normale, force majeure, abus ou dommage causés par la négligence ou par la faute de l'utilisateur ne sont pas justifiés. La personne à contacter pour le service après-vente peut être n'importe quelle personne de service agréé Xiaomi, les distributeurs agréés Xiaomi ou le vendeur final qui vous a vendu le produit. En cas de doute, veuillez contacter la personne concernée que Xiaomi peut identifier.

Les présentes garanties ne s'appliquent pas à Hong Kong et à Taïwan.

Les produits qui n'ont pas été dûment importés et/ou n'ont pas été dûment fabriqués par Xiaomi et/ou n'ont pas été dûment obtenus chez Xiaomi ou un vendeur officiel de Xiaomi ne sont pas couverts par les présentes garanties. Conformément à la loi applicable, vous pouvez bénéficier des garanties depuis le détaillant non officiel qui vous a vendu le produit. Pour cela, Xiaomi vous invite à contacter le détaillant auprès duquel vous avez acheté le produit.

Informations DEEE

Tous les produits portant ce symbole deviennent des déchets d'équipements électriques et électroniques (DEEE dans la Directive européenne 2012/19/UE) qui ne doivent pas être mélangés aux déchets ménagers non triés. Vous devez contribuer à la protection de l'environnement et de la santé humaine en apportant l'équipement usagé à un point de collecte dédié au recyclage des équipements électriques et électroniques, agréé par le gouvernement ou les autorités locales. Le recyclage et la destruction appropriés permettront d'éviter tout impact potentiellement négatif sur l'environnement et la santé humaine. Contactez l'installateur ou les autorités locales pour obtenir plus d'informations concernant l'emplacement ainsi que les conditions d'utilisation de ce type de point de collecte.

Déclaration de conformité pour l'Union européenne

Par la présente, 70mai Co., Ltd. déclare que cet équipement radio de type MJSXJ06BY est conforme à la Directive européenne 2014/53/UE. L'intégralité de la déclaration de conformité pour l'UE est disponible à l'adresse suivante : http://www.mi.com/global/service/support/declaration.html

Dans des conditions normales d'utilisation, cet équipement doit être maintenu à une distance d'au moins 20 cm entre l'antenne et le corps de l'utilisateur.

La consommation d'énergie en mode arrêt est de 0,1 W

Veuillez utiliser un adaptateur LPS.

Fabriqué pour : Xiaomi Communications Co., Ltd.
Fabricant : 70mai Co., Ltd.
(une société Mi Ecosystem)
Adresse : Room 2220, Building 2, No. 588 Zixing Road, Minhang District, Shanghai, China
Pour plus d'informations, rendez-vous sur www.mi.com
Version du manuel d'utilisation : V1.0

FR

Cet appareil et ses accessoires se recyclent

À DÉPOSER EN MAGASIN

OU

À DÉPOSER EN DÉCHÈTERIE

Points de collecte sur www.quefairedemesdechets.fr
Privilégiez la réparation ou le don de votre appareil !

FR

ÉLÉMENTS D'EMBALLAGE À SÉPARER ET À DÉPOSER DANS LE BAC DE TRI

Lesen Sie diese Bedienungsanleitung vor der Verwendung sorgfältig durch und bewahren Sie sie auf, um zukünftig die Informationen nachlesen zu können.

Vorsichtsmaßnahmen

- Der Betriebstemperaturbereich für die Kamera beträgt -20 °C bis 55 °C. Verwenden Sie das Produkt nicht in Umgebungen mit Temperaturen, die höher oder niedriger als der angegebene Betriebsbereich sind.
- Bei der Kamera handelt es sich um ein elektronisches Präzisionsprodukt, das nach IP67 staub- und wasserdicht ist. Verwenden Sie die Kamera nicht in extrem feuchten Umgebungen oder an Orten, an denen Wasser eindringen kann, um Fehlfunktionen zu vermeiden.
- Setzen Sie das Kameraobjektiv nicht direktem Sonnenlicht aus, da dies die lichtempfindlichen Komponenten des Produkts beschädigen kann.
- Um die Leistung der Kamera zu verbessern, stellen Sie das Kameraobjektiv nicht gegenüber oder in die Nähe einer reflektierenden Oberfläche auf, wie z. B. Glas und weiße Wände. Dies würde das Bild in Bereichen, die in der Nähe der Kamera liegen, zu hell, und in Bereichen, die weiter entfernt liegen, zu dunkel erscheinen lassen, oder die Kamera dazu veranlassen, weiße Bilder zu erzeugen.
- Stellen Sie sicher, dass das Produkt in einem Bereich mit einem starken WLAN-Signal installiert ist. Installieren Sie das Produkt nicht in die Nähe von Mikrowellenherden und anderen Objekten oder Orten, die das WLAN-Signal beeinträchtigen.
- Bei aktivierter Nachtsichtfunktion wird der Filter durch die Veränderung des Umgebungslichts gewechselt. Man hört wahrscheinlich ein leichtes Klickgeräusch, was normal ist.
- Halten Sie das Produkt von stark magnetischen Umgebungen fern und setzen Sie es keinen starken Stößen oder Vibrationen aus.
- Verwenden Sie zum Laden das mitgelieferte Ladekabel. Wenn Sie das Gerät mit einem Netzteil aufladen, verwenden Sie nur ein zugelassenes Netzteil (mit einem Ausgang von 5 V ⎓ 2 A), das den Sicherheitsstandards entspricht. Der Ladevorgang sollte im Innenbereich in einem

gut belüfteten Raum erfolgen.

- Das Produkt enthält einen nicht abnehmbaren Lithium-Ionen-Akku. Die maximal zulässige Flughöhe für den Lufttransport beträgt 15240 Meter. Halten Sie es von Feuer und anderen Wärmequellen fern. Versuchen Sie nicht, den Akku selbst zu ersetzen, da dies den Akku oder das Produkt beschädigen kann. Der Akku sollte nur von einer autorisierten Kundendienststelle und nur durch den gleichen Akkutyp ersetzt werden; wenn der Akku durch einen falschen Akkutyp ersetzt wird, kann dadurch der Sicherheitsschutz des Akkus außer Kraft gesetzt werden.

Hinweis: Abbildungen des Produkts, des Zubehörs und der Benutzeroberfläche in der Bedienungsanleitung dienen nur als Referenz. Die tatsächlichen Produkte und Funktionen können aufgrund von Produktverbesserungen variieren.

Produktübersicht

Verpackungsinhalt

Abbildung A

1. Kamera
2. Halterung
3. Ladekabel
4. Montageschablonenaufkleber
5. Dübel × 4
6. Schrauben × 4
7. Achtung Aufkleber
8. Bedienungsanleitung

Teilebezeichnung

Abbildung B

① Kontrollleuchte
② Strahler
③ Objektiv
④ Lichtempfindlicher Sensor
⑤ Thermischer Sensor
⑥ Mikrofon
⑦ Konfigurationstaste
⑧ Schutzabdeckung

⑨ Typ-C-Leistungsanschluss
⑩ Lautsprecher
⑪ Installationsloch für Halterung

Installation

Abbildung C

① Drehen Sie die Halterung gegen den Uhrzeigersinn, um sie zu demontieren.

a. Verschlusskappe b. Sockel

② Wählen Sie eine geeignete Montageposition aus (empfohlen wird eine Höhe von 2 bis 3 m über dem Boden und keine Gebäude oder Bäume in der Nähe der Montagefläche). Platzieren Sie den Montageschablonenaufkleber auf einer ebenen Wandfläche.

③ Bohren Sie Löcher (jedes Loch hat einen Durchmesser von 6 mm und eine Tiefe von 30 mm) und bringen Sie Dübel an.

④ Befestigen Sie den Sockel mit Schrauben an der Wand.

⑤ Befestigen Sie die Verschlusskappe auf dem Sockel.

⑥ Halten Sie die Kamera mit der Hand und befestigen Sie sie an der Halterung.

⑦ Halten Sie die Kamera mit der Hand und stellen Sie den Winkel ein. Ziehen Sie nach der Einstellung die Verschlusskappe fest.

Hinweis: Bitte installieren Sie die Kamera so, dass der Leistungsanschluss nach unten zeigt. Wenn der Leistungsanschluss nicht verwendet wird, decken Sie ihn bitte mit der Schutzabdeckung ab, um das Eindringen von Wasser zu verhindern.

Verwendung

Aufladen: Bitte laden Sie die Kamera vollständig auf, bevor Sie sie verwenden. Schließen Sie das Ladekabel und ein Netzteil mit einem Ausgang von 5 V ⎓ 2 A an und schalten Sie die Leistung ein, um die Kamera aufzuladen.

Einschalten/Ausschalten: Halten Sie die Konfigurationstaste für ca. 3 Sekunden gedrückt.

Zurücksetzen des Geräts: Halten Sie die Konfigurationstaste für ca. 7 Sekunden lang gedrückt, während die Kamera eingeschaltet ist.

Kontrollleuchte Status

Auf Verbindung wartend: orange blinkend

Verbindung wird hergestellt: blau blinkend

Verbindung erfolgreich: ständig blau

Aufladen: Blinkt langsam Weiß

Vollständig geladen: Kontrollleuchte ist aus

Verbinden mit der Mi Home-/ Xiaomi Home-App

Dieses Produkt funktioniert mit der Mi Home-/ Xiaomi Home-App*. Verwenden Sie die Mi Home-/Xiaomi Home-App für die Steuerung Ihres Geräts und für die Interaktion mit anderen Smart Home-Geräten.

8F929D33

1. Scannen Sie den QR-Code, um die App herunterzuladen und zu installieren.
   Ist die App bereits installiert, werden Sie zur Verbindungseinrichtungs-Seite weitergeleitet. Sie können aber auch im App Store nach „Mi Home/Xiaomi Home“ suchen, um die App herunterzuladen und zu installieren.
2. Öffnen Sie die Mi Home-/Xiaomi Home-App, tippen Sie auf „+” in der oberen rechten Ecke der Seite und scannen Sie den QR-Code auf der Kamera.
3. Wählen Sie eine Netzwerkzugangsmethode aus und fügen Sie die Kamera gemäß den Anweisungen auf dem Bildschirm hinzu. Die Kontrollleuchte bleibt blau, sobald die Kamera erfolgreich verbunden wurde.

* In Europa (außer in Russland) wird die App unter dem Namen Xiaomi Home-App geführt. Der auf Ihrem Gerät angezeigte Name der App sollte standardmäßig verwendet werden.

Hinweise:

- Bitte fügen Sie die Kamera zuerst in der Mi Home-/Xiaomi Home-App hinzu und verbinden Sie sie. Danach installieren Sie die Kamera.
- Dieses Produkt unterstützt nur die Verbindung mit 2,4-GHz-WLAN-Netzwerken, 5-GHz-WLAN-

Netzwerke werden nicht unterstützt.

- Die Version der App wurde möglicherweise aktualisiert. Befolgen Sie bitte die Anweisungen gemäß der aktuellen App-Version.

Spezifikationen

Bezeichnung: Smart Camera

Modell: MJSXJ06BY

Nenneingang: 5 V ⎓ 2 A

Blende: f/1,6

IP-Stufe: IP67

Objektiv-Sichtwinkel: 136°

Video Codec: H.265

Auflösung: 2560 × 1440

Betriebstemperatur: -20 °C bis 55 °C

Akkukapazität: 10000 mAh

WLAN-Verbindung: WLAN IEEE 802.11 b/g/n/ax 2,4 GHz

Kompatibilität: Android™ 8 und iOS 12.0 oder neuer

WLAN-Betriebsfrequenz: 2400–2483,5 MHz

Maximale WLAN-Ausgangsleistung: < 20 dBm

Garantieerklärung

Unter bestimmten Voraussetzungen profitieren Sie als Xiaomi-Kunde von zusätzlichen Garantien. Xiaomi bietet Verbrauchern spezielle Garantieleistungen zusätzlich zur und nicht anstelle der durch das jeweilige nationale Verbraucherrecht festgelegten gesetzlichen Gewährleistung. Die gesetzlichen Gewährleistungsfristen und -bestimmungen ergeben sich aus den jeweiligen lokalen Gesetzen. Weitere Informationen zu den Garantieleistungen für Verbraucher finden Sie auf der Website von Xiaomi unter https://www.mi.com/global/support/warranty. Sofern dies nicht gesetzlich verboten oder anderweitig von Xiaomi versprochen wurde, ist der Kundendienst auf das Land oder die Region des ursprünglichen Kaufs beschränkt. Im Rahmen der Verbrauchergarantie wird Xiaomi das Produkt, soweit gesetzlich zulässig, nach eigenem Ermessen reparieren, ersetzen oder den Kaufpreis erstatten. Normale Abnutzung,

höhere Gewalt, Missbrauch oder Schäden, die durch Fahrlässigkeit oder Verschulden des Benutzers verursacht wurden, unterliegen nicht der Garantie. Der Kundendienst kann durch jede Person im autorisierten Servicenetz von Xiaomi erbracht werden, durch die autorisierten Händler von Xiaomi oder durch den Endverkäufer, der die Produkte an Sie verkauft hat. Bei Fragen wenden Sie sich bitte an die entsprechende von Xiaomi angegebene Person.

Diese Garantieerklärung ist nicht auf Hong Kong und Taiwan anwendbar.

Produkte, die nicht ordnungsgemäß eingeführt wurden und/oder nicht ordnungsgemäß von Xiaomi hergestellt wurden und/oder nicht ordnungsgemäß von Xiaomi oder einem offiziellen Händler von Xiaomi erworben wurden, fallen nicht unter diese Garantie. Gemäß geltendem Recht können Garantieforderungen gegen Einzelhändler geltend gemacht werden, die das Produkt trotz Ermangelung gegenseitiger Vertriebsvereinbarungen in Umlauf gebracht haben. In solchen Fällen ermutigt Sie Xiaomi, den Händler zu kontaktieren, bei dem Sie das Produkt gekauft haben.

Entsorgung von elektrischen und elektronischen Geräten

Das Symbol auf dem Produkt oder der Verpackung bedeutet, dass das Produkt einer getrennten Erfassung für elektrische und elektronische Geräte zugeführt werden muss und nicht über den normalen Haushaltsabfall entsorgt werden darf. Bitte entnehmen Sie Batterien und Lampen, die nicht vom Gerät umschlossen sind, vor der Abgabe aus dem Gerät und entsorgen diese über die offiziellen Sammelstellen für Batterien und Lampen.

Beim Kauf eines neuen Elektrogerätes können Sie beim Vertreiber ein gleichartiges Altgerät unentgeltlich zurückgeben. Elektrogeräte mit einer Kantenlänge von maximal 25 cm können unentgeltlich bei Vertreibern von Elektro- und Elektronikgeräten mit einer Verkaufsfläche von mindestens 400 m² sowie in Geschäften des Lebensmittelhandels (z.B. Supermärkten,

Lebensmitteldiscountern, Drogerien) mit einer Gesamtverkaufsfläche von mindestens 800 m², die mehrmals im Kalenderjahr oder dauerhaft Elektro- und Elektronikgeräte anbieten und auf dem Markt bereitstellen, abgegeben werden, ohne dass ein Neugerät erworben werden muss. Größere Elektrogeräte können kostenlos bei kommunalen Wertstoffhöfen abgegeben werden.

Durch die korrekte Entsorgung tragen Sie dazu bei, negative Auswirkungen auf die Umwelt und die menschliche Gesundheit zu vermeiden, die durch unsachgemäße Erfassung und Behandlung von Elektroaltgeräten entstehen können.

Bitte löschen Sie sämtliche personenbezogenen Daten auf dem Gerät, bevor Sie es entsorgen.

Für weitere Informationen kontaktieren sie bitte Ihre Kommunalverwaltung, Ihren örtlichen Abfallentsorger oder das Geschäft, in dem Sie das Produkt erworben haben.

EU-Konformitätserklärung

Hiermit bestätigt 70mai Co., Ltd., dass das Funkgerät des Typs MJSXJ06BY mit der Verordnung 2014/53/EU in Einklang steht. Der vollständige Wortlaut der EU-Konformitätserklärung ist unter der folgenden Internetadresse abrufbar: http://www.mi.com/global/service/support/declaration.html

Unter normalen Einsatzbedingungen muss dieses Gerät einen Abstand von mindestens 20 cm zwischen der Antenne und dem Körper des Benutzers einhalten.

Leistungsaufnahme im ausgeschalteten Zustand: 0,1 W

Bitte verwenden Sie den LPS-Adapter.

Hergestellt für: Xiaomi Communications Co., Ltd.

Hersteller: 70mai Co., Ltd.

(ein Unternehmen von Mi Ecosystem)

Adresse: Room 2220, Building 2, No. 588 Zixing Road, Minhang District, Shanghai, China

Weitere Informationen finden Sie auf www.mi.com

Bedienungsanleitung-Version: V1.0

Lea este manual cuidadosamente antes de usar el producto, y guárdelo para una referencia futura.

Precauciones

- El rango de temperatura operativa de este cámara es de -20°C a 55°C. No use esta cámara en ambientes con temperaturas por encima o por debajo del rango de funcionamiento especificado.
- La cámara es un producto electrónico de precisión que tiene una clasificación IP67 de resistencia al polvo y al agua. No la utilice en ambientes demasiado húmedos ni en lugares en los que pueda entrar agua, para evitar su mal funcionamiento.
- Evite exponer el lente de la cámara a la luz directa del sol para prevenir daños a los elementos sensibles a la luz del producto.
- Para mejorar el rendimiento de la cámara, no la coloque donde su lente apunte a o esté al lado de una superficie reflectante, como ventanas de vidrio o paredes blancas, ya que esto provocará que la imagen sea muy brillosa en zonas cercanas a la cámara y más oscura en zonas alejadas, y también puede provocar que la cámara produzca imágenes en blanco.
- Asegúrese de que el producto esté instalado en una zona con una señal Wi-Fi potente. No instale el producto cerca de microondas, o de otros objetos o lugares que puedan afectar su señal Wi-Fi.
- Al activar el modo de visión nocturna, puede escuchar un clic leve debido al cambio del filtro provocado por la luz ambiental, lo cual es normal.
- Es importante mantener el producto alejado de ambientes con campos magnéticos fuertes y evitar someterlo a impactos o vibraciones intensas.
- Para cargarlo, use el cable de carga incluido en el paquete. Si utiliza un adaptador de corriente, asegúrese de que sea certificado con una salida de 5 V ⎓ 2 A y que cumpla con las normas de seguridad. Cargue el producto en un área interior bien ventilada.
- Este producto tiene una batería de iones de

litio incorporada que no se puede retirar. La altitud máxima permitida para el transporte aéreo del producto es de 15240 m. Mantenga la cámara alejada del fuego o de otras fuentes de calor. No se recomienda intentar reemplazar la batería por su cuenta, ya que podría dañar tanto la batería como el producto. El reemplazo de la batería debe ser hecho exclusivamente por un centro de servicio autorizado y con el mismo modelo de batería; el uso de un tipo de batería diferente podría comprometer las protecciones de seguridad establecidas.

Nota: Las ilustraciones del producto, los accesorios y la interfaz en el manual del usuario son solo para fines de referencia. El producto y sus funciones reales pueden variar debido a las mejoras del este.

Descripción del producto

Contenido del paquete

Ilustración A

1. Cámara
2. Montaje
3. Cable de carga
4. Pegatina de la plantilla de montaje
5. Taco × 4
6. Tornillo × 4
7. Etiqueta de atención
8. Manual del usuario

Nombre de las partes

Ilustración B

① Indicador
② Luz reflectora
③ Lente
④ Sensor fotosensible
⑤ Sensor térmico
⑥ Micrófono
⑦ Botón de la configuración
⑧ Tapa protectora
⑨ Puerto de energía Tipo C

⑩ Altavoz

⑪ Instalación del orificio para el montaje

Modo de instalación

Ilustración C

① Gire en sentido antihorario para desarmar el montaje.

a. Tapa de bloqueo b. Base

② Elija un lugar apropiado para montar la cámara, idealmente a 2–3 metros del nivel del suelo y lejos de edificios o árboles, y coloque la pegatina de la plantilla de montaje en una pared plana.

③ Perfore agujeros en los puntos marcados (cada uno con un diámetro de 6 mm y una profundidad de 30 mm) e inserte los tacos.

④ Fije la base a la pared con los tornillos.

⑤ Fije la tapa de bloqueo en la base.

⑥ Sujete y coloque manualmente la cámara en el montaje.

⑦ Sujete la cámara con su mano y ajuste el ángulo. Una vez posicionada la cámara, asegúrese de ajustar bien la tapa de bloqueo.

Nota: Instale la cámara de modo que su puerto de energía quede hacia abajo. Use la tapa protectora en el puerto de energía cuando no esté en uso para evitar daños por agua.

Modo de uso

Carga: Es esencial cargar completamente la cámara antes de usarla. Conéctela a un adaptador de corriente con una salida de 5 V ⎓ 2 A usando el cable de carga, luego encienda la energía para comenzar a cargar.

Encendido/apagado: Mantenga pulsado el botón de configuración durante unos 3 segundos.

Para restablecer la cámara: Mientras esté encendida, mantenga pulsado el botón de configuración durante unos 7 segundos.

Estado del indicador

Conexión en espera: Parpadeando en naranja
Conectando: Parpadeando en azul
Conectado con éxito: Azul estable
Cargando: Parpadeo lento en blanco
Carga completa: El indicador se apagará

Conectando con la aplicación Mi Home/Xiaomi Home

Este producto funciona con la aplicación Mi Home/Xiaomi Home*. Use la aplicación Mi Home/Xiaomi Home para controlar su dispositivo, y para interactuar con otros dispositivos inteligentes del hogar.

8F929D33

1. Escanee el código QR para descargar e instalar la aplicación. Si la aplicación ya está instalada, se lo redireccionará a la página de configuración de la conexión. O busque “Mi Home/Xiaomi Home” en la tienda de aplicaciones para descargarla e instalarla.
2. Abra la página de inicio de la aplicación Mi Home/Xiaomi Home, pulse "+" en la esquina superior derecha, y escanee el código QR en la cámara.
3. Elija un método de acceso a la red y siga las instrucciones en pantalla para agregar la cámara. Una vez conectada con éxito, el indicador permanecerá en azul.

* Se hace referencia a la aplicación como Xiaomi Home app en Europa (salvo en Rusia). El nombre de la aplicación que se muestra en su dispositivo debe ser tomado como el predeterminado.

Notas:

- Primero, agregue y conecte la cámara en la aplicación Mi Home/Xiaomi Home, e instale la cámara.

- Este producto solo soporta redes Wi-Fi de 2,4 GHz, las redes Wi-Fi de 5 GHz no están soportadas.
- La versión de la aplicación podría haberse actualizado, siga las instrucciones en función de la versión actual de la aplicación.

Especificaciones

Nombre: CÁMARA DE VIDEOVIGILANCIA

Modelo: MJSXJ06BY

Entrada nominal: 5 V ⎓ 2 A

Apertura: f/1,6

Grado de protección IP: IP67

Ángulo de visión del lente: 136°

Códec de video: H.265

Resolución: 2560 × 1440

Temperatura operativa: -20°C a 55°C

Capacidad de batería: 10000 mAh

Conectividad inalámbrica: Wi-Fi IEEE 802.11 b/g/n/ax 2,4 GHz

Compatible con: Android™ 8 & iOS 12.0 o superior

Frecuencia de operación del Wi-Fi: 2400–2483,5 MHz

Salida máxima del Wi-Fi: < 20 dBm

Notificación de garantía

Como consumidor de Xiaomi, usted se beneficia bajo ciertas condiciones de garantías adicionales. Xiaomi ofrece beneficios específicos de garantía para el consumidor que son complementarios y no sustituyen a ninguna de las garantías legales previstas por la legislación nacional del consumidor. La duración y las condiciones relacionadas con las garantías legales están previstas por las leyes locales respectivas. Para obtener más información sobre los beneficios de la garantía para el consumidor, consulte el sitio web oficial de Xiaomi https://www.mi.com/global/support/warranty. Salvo que las leyes lo prohíban o Xiaomi haya prometido lo contrario, los servicios de posventa se limitarán al país o la región de la compra original. Bajo la garantía del consumidor, en la máxima amplitud permitida por la ley, Xiaomi, a su discreción,

reparará, reemplazará o reembolsará su producto. No se garantiza el desgaste normal, fuerza mayor, abuso o daño causado por la negligencia o culpa del usuario. La persona de contacto para el servicio de posventa podrá ser cualquier persona en la red de servicio autorizado de Xiaomi, los distribuidores autorizados de Xiaomi o el vendedor final que le vendió los productos a usted. Si tiene alguna duda, comuníquese con la persona correspondiente que Xiaomi identifique.

Las presentes garantías no rigen en Hong Kong ni Taiwán.

Los productos que no fueron importados debidamente ni fueron fabricados debidamente por parte de Xiaomi o que no se adquirieron debidamente de Xiaomi o de un vendedor oficial de Xiaomi no están cubiertos por las presentes garantías. Según la ley vigente, usted se podrá beneficiar de las garantías de minoristas no oficiales que vendieron el producto. Por lo tanto, Xiaomi lo invita a comunicarse con el minorista a quien le compró el Producto.

INFORMACIÓN EXCLUSIVA PARA MÉXICO

GARANTÍA LIMITADA

Importador y/o Comercializador: XIAOMI SOFTWARE DE MEXICO S DE RL DE CV ("XIAOMI"), BLVD. LAGO ZURICH 219, PISO 9 902 Y 903, AMPLIACION GRANADA, MIGUEL HIDALGO, CIUDAD DE MEXICO, C.P. 11529.

XIAOMI garantiza este producto contra defectos en los materiales y mano de obra por un periodo de un año (doce meses) a partir de la fecha de entrega al consumidor. Durante el periodo de la garantía, XIAOMI en su determinación y en la medida en que la ley lo permita (1) reparará el Producto sin cargo alguno con piezas nuevas o piezas de XIAOMI genuinas usadas anteriormente que se haya comprobado que cumplen los requisitos de funcionamiento de XIAOMI, (2) cambiará el Producto por uno de reemplazo del mismo modelo (o, con su

consentimiento, uno que sea equivalente o sustancialmente similar al producto original en cuanto a sus funciones, por ejemplo, un modelo diferente con las mismas funciones o el mismo modelo en otro color) que sea nuevo o contenga piezas nuevas o piezas de XIAOMI genuinas usadas anteriormente que se haya comprobado que cumplen los requisitos de funcionamiento de XIAOMI, o (3) reembolsará el precio de compra original.

¿Qué no tiene cobertura? (Excepciones)

Esta garantía limitada excluye en los siguientes casos:

(a)Cuando el producto se hubiese utilizado en condiciones distintas a las normales.

(b)Cuando el producto no hubiese sido operado de acuerdo con el instructivo de uso que incluye.

(c)Cuando el producto hubiese sido alterado o reparado por personas no autorizadas por XIAOMI o el comercializador responsable respectivo.

Cómo Obtener Servicio de Garantía

El consumidor haya presentado el producto junto con esta Garantía o las facturas o otra prueba debidamente requerida (datos del producto y sello del distribuidor con fecha de entrega) en cualquiera de los centros de servicios autorizados por XIAOMI, XIAOMI se compromete a cambiar o reparar el producto, así como las piezas y componentes defectuosos del mismo incluyendo la mano de obra y gastos de transportación sin ningún costo para el consumidor.

Para hacer valida la garantía y para compra de partes, componentes, refacciones, consumibles y accesorios puede comunicarse con nuestro centro de servicio autorizado más cercano a su localidad al 800 269 2630, en la liga: https://www.mi.com/mx/support/service-centre/ y/o acudir con el importador XIAOMI SOFTWARE DE MEXICO S DE RL DE CV("XIAOMI"), BLVD. LAGO ZURICH 219, PISO 9 902 Y 903, AMPLIACION

GRANADA, MIGUEL HIDALGO, CIUDAD DE MEXICO, C.P. 11529. TEL. (+52) 55 2875 1676

Producto: _____

Modelo: _____

Marca: _____

No. Serie: _____

Fecha de Entrega: _____

Antes de enviar el Dispositivo para el servicio de garantía, es recomentable a los consumidores que efectuen copias de seguridad de la información, el software u otros materiales que haya almacenado en su Dispositivo. Es posible que estos datos, programas otros materiales se pierdan o sean formateados durante el servicio, y declinamos cualquier responsabilidad por los daños o pérdidas.

Ofrece derechos independientes de los derechos dispuestos por las leyes de protección al consumidor, incluidos, entre otros, los relativos a los productos no conformes. Como tal, los beneficios de la Garantía limitada de XIAOMI de un año son complementarios, no sustitutos, de los derechos previstos en las leyes de protección al consumidor. Los consumidores tienen el derecho a elegir si reclamar los servicios conforme a la Garantía limitada de XIAOMI de un año o en virtud de los derechos de las leyes de protección al consumidor.

Información sobre los residuos de aparatos eléctricos y electrónicos (RAEE)

Todos los productos que llevan este símbolo son residuos de aparatos eléctricos y electrónicos (RAEE según la directiva 2012/19/UE) que no deben mezclarse con residuos domésticos no seleccionados. En cambio, se debe proteger la salud humana y el medio ambiente entregando su equipo desechado en un punto de recolección

designado para el reciclaje de residuos de aparatos eléctricos y electrónicos, designado por el gobierno o las autoridades locales. La eliminación y el reciclado correctos ayudarán a prevenir las posibles consecuencias negativas para el medio ambiente y la salud humana. Para obtener más información sobre la ubicación y los términos y condiciones de dichos puntos de recogida, póngase en contacto con el instalador o con las autoridades locales.

Declaración de conformidad de la UE

Por la presente, 70mai Co., Ltd. declara que el tipo de equipo de radio MJSXJ06BY cumple con la Directiva 2014/53/UE. El texto completo de la Declaración de conformidad de la UE se encuentra disponible en la siguiente dirección de internet: http://www.mi.com/global/service/support/declaration.html

En condiciones normales de uso, este equipo debe mantener una distancia de separación entre la antena y el cuerpo del ususario de al menos 20 cm.

El consumo de energía en el modo apagado es de 0,1 W

RFC: XSM2107156A3

Use el adaptador LPS.

Fabricado para: Xiaomi Communications Co., Ltd.

Fabricado por: 70mai Co., Ltd.
(una empresa Mi Ecosystem)

Dirección: Room 2220, Building 2, No. 588 Zixing Road, Minhang District, Shanghai, China

Para obtener más información, visite www.mi.com

Versión del manual del usuario: V1.0

Перед использованием внимательно прочтите это руководство. Сохраните его — оно может понадобиться вам в дальнейшем.

Меры предосторожности

- Диапазон рабочих температур для камеры составляет от –20 °C до 55 °C. Не используйте изделие в средах с температурами за пределами указанного диапазона.
- Камера представляет собой высокоточное электронное изделие со степенью пыленепроницаемости и водостойкости IP67. Для обеспечения нормальной работоспособности не используйте камеру в условиях чрезмерно высокой влажности или в местах с вероятностью попадания воды.
- Не подвергайте объектив камеры воздействию прямого солнечного света, поскольку это может повредить светочувствительные компоненты изделия.
- Чтобы камера работала лучше, не устанавливайте объектив напротив отражающих поверхностей (например, стекол или белых стен) и рядом с ними. Это может сделать изображение слишком ярким в областях рядом с камерой и затемненным в отдаленных областях либо привести к полной засветке изображения.
- Убедитесь, что изделие установлено в зоне с сильным сигналом Wi-Fi. Не устанавливайте изделие рядом с микроволновыми печами и другими предметами или местами, которые влияют на сигнал Wi-Fi.
- Если включена функция ночного видения, изменение окружающей освещенности будет приводить к переключению фильтра, что может сопровождаться небольшим щелчком и считается нормальным явлением.
- Держите это изделие вдали от сильных магнитных сред и не подвергайте его серьезным ударным или вибрационным нагрузкам.
- Для зарядки используйте соответствующий кабель из комплекта поставки. При зарядке с помощью адаптера питания используйте только подходящий адаптер (с выходными характеристиками 5 В ⎓ 2 А), отвечающий нормам техники безопасности.

Зарядка должна осуществляться в хорошо вентилируемом помещении.

- Это изделие содержит несъемный литий-ионный аккумулятор. Максимально допустимая высота при перевозке по воздуху составляет 15 240 м. Держите изделие вдали от огня или других источников тепла. Чтобы не повредить аккумулятор или изделие, не заменяйте его самостоятельно. Аккумулятор могут заменить только в авторизованном сервисном центре и только на такой же тип аккумулятора. Замена на аккумулятор другого типа может нарушить защиту аккумулятора.

Примечание: иллюстрации изделия, комплектующих и пользовательского интерфейса в руководстве пользователя представлены исключительно в ознакомительных целях. Фактические характеристики прибора и его функции могут отличаться в связи с улучшениями продукта.

Описание изделия

Комплект поставки

Иллюстрация A

1. Камера
2. Крепление
3. Кабель для зарядки
4. Наклейка с монтажным шаблоном
5. Дюбель (4 шт.)
6. Винт (4 шт.)
7. Предупреждающая наклейка
8. Руководство пользователя

Наименования компонентов

Иллюстрация B

① Индикатор
② Подсветка
③ Объектив
④ Светочувствительный датчик
⑤ Термодатчик
⑥ Микрофон
⑦ Кнопка настройки
⑧ Резиновая заглушка

⑨ Порт электропитания с разъемом Type-C
⑩ Динамик
⑪ Монтажное отверстие для крепления камеры

Как установить

Иллюстрация C

① Поверните против часовой стрелки, чтобы разобрать крепление.

a. Стопорная крышка b. Основание

② Выберите подходящее место для крепления (рекомендуется, чтобы оно находилось на высоте 2–3 м над землей и вокруг монтажной поверхности стены не было зданий и деревьев) и прикрепите наклейку с монтажным шаблоном на плоскую поверхность стены.

③ Просверлите отверстия (каждое из них должно иметь диаметр 6 мм и глубину 30 мм) и установите в них дюбели.

④ Винтами прикрепите основание к стене.

⑤ Прикрепите стопорную крышку к основанию.

⑥ Удерживая камеру рукой, вкрутите ее в крепление.

⑦ Удерживая камеру рукой, отрегулируйте угол ее наклона. После завершения регулировки затяните стопорную крышку.

Примечание: монтируйте камеру таким образом, чтобы ее порт электропитания был снизу. Когда порт электропитания не используется, закрывайте его резиновой заглушкой, чтобы предотвратить попадание воды.

Как использовать

Зарядка: перед использованием необходимо полностью зарядить камеру. Подсоедините кабель для зарядки и адаптер питания с выходными характеристиками 5 В ⎓ 2 А, а затем подайте электропитание, чтобы зарядить камеру.

Включение/выключение: нажмите кнопку настройки и удерживайте ее около 3 секунд.

Перезапуск устройства: на включенной камере нажмите кнопку настройки и удерживайте ее около 7 секунд.

Состояние индикатора

Ожидание соединения: мигает оранжевым

Подключение: мигает синим

Успешно подключено: горит синим

Зарядка: медленно мигает белым

Полностью заряжена: индикатор выключен

Подключение к приложению Mi Home/Xiaomi Home

Продукт работает с помощью приложения Mi Home/Xiaomi Home*. Используйте приложение Mi Home/Xiaomi Home, чтобы управлять устройством и взаимодействовать с другими устройствами умного дома.

1. Отсканируйте QR-код, чтобы скачать и установить приложение. Вы будете перенаправлены на страницу настройки подключения, если приложение уже установлено. Или выполните поиск по запросу «Mi Home/Xiaomi Home» в App Store, чтобы скачать и установить приложение.

8F929D33

2. Откройте главную страницу приложения Mi Home/Xiaomi Home, нажмите «+» в правом верхнем углу страницы, а затем отсканируйте QR-код на камере.
3. Выберите способ доступа к сети и выполните добавление камеры в соответствии с инструкциями на экране. После успешного подключения камеры индикатор будет постоянно гореть синим.

* В Европе приложение называется «Xiaomi Home» (кроме России). Название приложения, которое отображается на вашем устройстве, должно быть принято по умолчанию.

Примечания:

- Сначала следует добавить и подключить камеру в приложении Mi Home/Xiaomi Home, и только затем установить ее.
- Данное изделие поддерживает только подключение к сетям Wi-Fi с частотой 2,4 ГГц. Сети Wi-Fi с частотой 5 ГГц не поддерживаются.

- Версия приложения могла обновиться. Следуйте инструкциям для текущей версии приложения.

Технические характеристики

Название: Камера наружного наблюдения

Модель: MJSXJ06BY

Входная мощность: 5 В ⎓ 2 А

Диафрагма: f/1.6

Класс IP-защиты: IP67

Угол обзора объектива: 136°

Видеокодек: H.265

Разрешение: 2560 × 1440

Рабочая температура: от −20 °C до 55 °C

Емкость аккумулятора: 10000 мАч

Беспроводное подключение: Wi-Fi IEEE 802.11 b/g/n/ax, 2,4 ГГц

Совместимость: Android™ 8 и iOS 12.0 или более поздней версии

Рабочий диапазон частот Wi-Fi: 2400–2483,5 МГц

Максимальная выходная мощность Wi-Fi: < 20 дБм

Гарантийное уведомление

Как клиент Xiaomi вы получаете преимущества от дополнительных гарантий при определенных условиях. Компания Xiaomi предлагает определенные гарантийные преимущества для клиентов, дополняющие, но не заменяющие законные гарантии вашего национального законодательства о защите прав потребителей. Продолжительность и условия правовых гарантий представлены в соответствующих местных законах. Дополнительные сведения о преимуществах гарантий для потребителей см. на официальном веб-сайте Xiaomi https://www.mi.com/global/support/warranty. Послепродажное обслуживание осуществляется в стране или регионе покупки, за исключением случаев, запрещенных законом, или если иное предусмотрено компанией Xiaomi. Компания Xiaomi обязуется осуществлять ремонт, замену или возмещение стоимости продукта согласно условиям гарантии для потребителей и в

случаях, предусмотренных законодательством. Гарантия не покрывает случаи обычного эксплуатационного износа, форс-мажоров, злоупотребления или повреждений в результате халатности или по вине пользователя. Контактным лицом для послепродажного обслуживания может быть любое лицо из авторизованной сервисной сети Xiaomi, авторизованный дистрибьютор Xiaomi или продавец, у которого вы приобрели продукт. Если у вас возникли какие-либо вопросы, обратитесь к соответствующему лицу в компании Xiaomi.

Настоящая гарантия не распространяется на Гонконг и Тайвань.

Настоящая гарантия не покрывает продукты, которые не были должным образом импортированы, были изготовлены не компанией Xiaomi и (или) приобретены не у Xiaomi либо ее официального представителя. Согласно действующему законодательству вы можете рассчитывать на гарантии от официального дистрибьютора, который продал продукт. Поэтому компания Xiaomi предлагает обращаться к продавцу, у которого вы приобрели продукт.

Информация об отходах электрического и электронного оборудования

Все изделия, обозначенные символом раздельного сбора отработанного электрического и электронного оборудования (WEEE, директива 2012/19/EU), следует утилизировать отдельно от несортируемых бытовых отходов. С целью охраны здоровья и защиты окружающей среды такое оборудование необходимо сдавать на переработку в специальные пункты приема электрического и электронного оборудования, определенные правительством или местными органами власти. Правильная утилизация и переработка помогут предотвратить возможные негативные последствия для окружающей среды и здоровья человека. Чтобы узнать, где находятся такие пункты сбора и как они работают, обратитесь в компанию, занимающуюся установкой оборудования, или в местные органы власти.

Декларация о соответствии нормативным требованиям ЕС

Настоящим компания 70mai Co., Ltd. заявляет, что тип радиооборудования MJSXJ06BY соответствует требованиям Директивы 2014/53/EU. Полный текст декларации о соответствии нормативным требованиям ЕС доступен по следующему адресу: http://www.mi.com/global/service/support/declaration.html

При обычных условиях использования между антенной этого оборудования и телом пользователя должно сохраняться расстояние не менее 20 см.

Потребление энергии в отключенном состоянии составляет 0,1 Вт

Необходимо использовать адаптер питания с ограничением мощности (LPS).

Продукт должен транспортироваться в оригинальной упаковке. Не подвергайте продукт сдавливанию или ударам во время транспортировки.
Правила и условия реализации: без ограничений.
Дата изготовления: см. на упаковке
Сделано в Китае
Сведения об импортере и информация отдела послепродажного обслуживания указаны на упаковке.
Соответствие техническим регламентам:
ТР ТС 020/2011 «Электромагнитная совместимость технических средств»

ТР ЕАЭС 037/2016 «Об ограничении применения опасных веществ в изделиях электротехники и радиоэлектроники»
Температура хранения: от -20 °C до 60°C
Относительная влажность: 25%–75 %
Срок службы продукции: 1 год;

1. Дата изготовления: см. на упаковке
2. Страна-изготовитель: Китай
3. Подробную информацию об импортере и контакты отдела послепродажного обслуживания смотри на упаковке.
4. Правила и условия реализации: без ограничений.
5. Продукт должен транспортироваться в оригинальной упаковке. Не подвергайте продукт сдавливанию или ударам во время транспортировки.
6. Установленный производителем срок службы изделия равен 1 году при, условии, что изделие используется в строгом соответствии с настоящей инструкцией ипримeнимыми техническими стандартами.

Изготовлено для: Xiaomi Communications Co., Ltd.
Изготовитель: 70mai Co., Ltd.
(компания Экосистемы Mi)
Адрес: Room 2220, Building 2, No. 588 Zixing Road, Minhang District, Shanghai, China
Чтобы получить дополнительную информацию, посетите сайт www.mi.com
Версия руководства пользователя: V1.0

Przed rozpoczęciem korzystania z produktu należy dokładnie zapoznać się z niniejszą instrukcją i zachować ją na przyszłość.

Środki ostrożności

- Zakres temperatury eksploatacji kamery wynosi od -20°C do 55°C. Nie używaj produktu w środowisku o temperaturze wyższej ani niższej niż wskazana.
- Kamera to precyzyjny produkt elektroniczny o klasie wodo- i pyłoszczelności IP67. Aby zapewnić normalne działanie, nie używaj kamery w środowiskach o ekstremalnie wysokiej wilgotności ani w miejscach, które mogą spowodować przedostawanie się wody.
- Nie wystawiaj obiektywu kamery na bezpośrednie działanie promieni słonecznych. Może to uszkodzić światłoczułe elementy produktu.
- Aby zachować wysoką jakość obrazu, nie kieruj obiektywu w stronę powierzchni odbijającej światło, takiej jak szklane okna/drzwi i białe ściany, ani nie umieszczaj go obok takich powierzchni. Spowoduje to, że obraz będzie zbyt jasny w obszarach położonych blisko kamery i ciemniejszy w obszarach położonych dalej lub zarejestrowane obrazy będą białe.
- Produkt należy zamontować na obszarze z silnym sygnałem Wi-Fi. Nie montuj produktu obok kuchenek mikrofalowych i innych obiektów lub miejsc, które mogą wpływać na sygnał Wi-Fi.
- Gdy funkcja noktowizora jest włączona, zmiana oświetlenia otoczenia spowoduje zmianę filtra, której prawdopodobnie będzie towarzyszył cichy dźwięk kliknięcia. Jest to działanie prawidłowe.
- Trzymaj produkt z dala od silnych środowisk magnetycznych i nie narażaj go na silne wstrząsy ani wibracje.
- W celu ładowania należy używać kabla do ładowania dodanego w zestawie. Podczas ładowania za pomocą zasilacza używaj wyłącznie kwalifikowanego zasilacza (z wyjściem 5 V ⎓ 2 A), który spełnia normy bezpieczeństwa. Ładowanie należy przeprowadzać w zamkniętych, dobrze wentylowanych pomieszczeniach.

- Produkt zawiera niewymienną baterię litową. Maksymalna wysokość podczas transportu lotniczego wynosi w jej przypadku 15 240 metrów. Trzymaj ją z dala od ognia lub innych źródeł ciepła. Nie próbuj samodzielnie wymieniać baterii, ponieważ może to spowodować uszkodzenie baterii lub produktu. Baterię może wymienić tylko autoryzowane centrum serwisowe i tylko na ten sam typ. Wymiana na baterię niewłaściwego typu może negatywnie wpłynąć na bezpieczeństwo.

Uwaga: Ilustracje produktu, akcesoriów i interfejsu użytkownika przedstawione w niniejszej instrukcji obsługi służą jedynie jako odniesienie. Rzeczywisty produkt i funkcje mogą różnić się od przedstawionych w związku z ulepszeniami produktu.

Przegląd produktu

Zawartość opakowania

Ilustracja A

1. Kamera
2. Oprawa
3. Kabel do ładowania
4. Naklejany szablon montażowy
5. Kołek rozporowy × 4
6. Śruba × 4
7. Nalepka z uwagą
8. Instrukcja obsługi

Nazwa części

Ilustracja B

① Wskaźnik
② Reflektor
③ Obiektyw
④ Czujnik światłoczuły
⑤ Czujnik termiczny
⑥ Mikrofon
⑦ Przycisk konfiguracji
⑧ Osłona
⑨ Gniazdo zasilania typu C

⑩ Głośnik

⑪ Otwór montażowy pod oprawę

Jak zainstalować

Ilustracja C

① Obróć w lewo, aby rozmontować oprawę.

a. Nakładka blokująca b. Podstawa

② Wybierz odpowiednią pozycję montażową (zalecamy 2–3 m nad ziemią, bez budynków ani drzew wokół powierzchni ściany montażowej), a następnie umieść naklejany szablon montażowy na płaskiej powierzchni ściany.

③ Wywierć otwory (każdy o średnicy 6 mm i głębokości 30 mm) i zainstaluj kołki rozporowe.

④ Przykręć śrubami podstawę do ściany.

⑤ Nałóż nakładkę blokującą na podstawę.

⑥ Przytrzymaj kamerę ręką i przymocuj ją do oprawy.

⑦ Przytrzymaj kamerę ręką i ustaw kąt. Po regulacji dokręć nakładkę blokującą.

Uwaga: gniazdo zasilania zamontowanej kamery powinno być zwrócone ku dołowi. Nieużywane gniazdo zasilania należy przykryć osłoną zabezpieczającą, aby zapobiec przedostawaniu się wody.

Jak używać

Ładowanie: przed użyciem naładuj całkowicie kamerę. Podłącz kabel do ładowania i zasilacz do wyjścia 5 V ⎓ 2 A, a następnie włącz zasilanie, aby naładować kamerę.

Włączanie/wyłączanie: naciśnij i przytrzymaj przycisk konfiguracji przez około 3 sekundy.

Resetowanie urządzenia: kiedy kamera jest włączona, naciśnij i przytrzymaj przycisk konfiguracji przez około 7 sekund.

Status wskaźnika

Oczekiwanie na połączenie: miga na pomarańczowo

Łączenie: miga na niebiesko

Pomyślne połączenie: świeci na niebiesko

Ładowanie: pulsujące światło białe

W pełni naładowana: wskaźnik wyłączony

Łączenie z aplikacją Mi Home/ Xiaomi Home

Ten produkt obsługuje aplikację Mi Home/Xiaomi Home*. Używaj aplikacji Mi Home/Xiaomi Home do sterowania urządzeniem i obsługi innych inteligentnych urządzeń domowych.

1. Zeskanuj kod QR, aby pobrać i zainstalować aplikację. Jeśli aplikacja jest już zainstalowana, nastąpi przekierowanie do strony konfiguracji połączenia. Aby pobrać i zainstalować aplikację, możesz też wyszukać nazwę „Mi Home/ Xiaomi Home" w sklepie z aplikacjami.

8F929D33

2. Otwórz aplikację Mi Home/Xiaomi Home, dotknij „+" w prawym górnym rogu strony głównej i zeskanuj kod QR na kamerze.
3. Wybierz metodę uzyskiwania dostępu do sieci i dodaj kamerę zgodnie z instrukcjami wyświetlanymi na ekranie. Po pomyślnym nawiązaniu połączenia z kamerą wskaźnik będzie świecić na niebiesko.

* Nazwa aplikacji Xiaomi Home obowiązuje w Europie (za wyjątkiem Rosji). Nazwa aplikacji wyświetlana w urządzeniu użytkownika jest obowiązująca.

Uwagi:

- Najpierw dodaj i podłącz kamerę w aplikacji Mi Home/Xiaomi Home, a następnie zainstaluj kamerę.
- Ten produkt obsługuje wyłącznie sieci Wi-Fi 2,4 GHz. Sieci 5 GHz nie są obsługiwane.
- Wersja aplikacji mogła zostać uaktualniona. Wykonuj instrukcje bieżącej wersji aplikacji.

Dane techniczne

Nazwa: Smart Camera

Model: MJSXJ06BY

Wejście znamionowe: 5 V ⎓ 2 A

Rozwartość optyczna: f/1,6

Klasyfikacja IP: IP67

Kąt widzenia obiektywu: 136°

Kodek wideo: H.265

Rozdzielczość: 2560 × 1440

Temperatura eksploatacji: od -20°C do 55°C

Pojemność akumulatora: 10000 mAh

Łączność bezprzewodowa: Wi-Fi IEEE 802.11 b/g/n/ax 2,4 GHz

Zgodność z systemami: Android™ 8 oraz iOS 12.0 lub nowszymi

Częstotliwość robocza Wi-Fi: 2400–2483,5 MHz

Maksymalna moc wyjściowa Wi-Fi: < 20 dBm

Gwarancja

Użytkownikowi jako klientowi firmy Xiaomi przysługują w określonych okolicznościach dodatkowe gwarancje. Firma Xiaomi oferuje określone gwarancje konsumenckie, które stanowią uzupełnienie rękojmi przewidzianych krajowym prawem konsumenckim, lecz ich nie zastępują. Okres obowiązywania i warunki rękojmi są określone w odpowiednich przepisach lokalnych. Więcej informacji na temat korzyści wynikających z gwarancji konsumenckiej można znaleźć na oficjalnej stronie firmy Xiaomi https://www.mi.com/global/support/warranty. Usługi posprzedażne ograniczają się do kraju lub regionu, w którym dokonano pierwotnego zakupu, chyba że obowiązujące prawo zabrania nałożenia takiego ograniczenia lub firma Xiaomi złożyła w tym zakresie inne zobowiązanie. W ramach gwarancji konsumenckiej, w najszerszym dozwolonym przez prawo zakresie, firma Xiaomi zobowiązuje się według własnego uznania

naprawić produkt, wymienić go lub zwrócić jego koszt. Normalne zużycie, siła wyższa, niewłaściwe używanie lub uszkodzenie spowodowane przez zaniedbanie użytkownika lub z jego winy nie są objęte gwarancją. Osobą kontaktową w zakresie obsługi posprzedażnej może być dowolna osoba w autoryzowanej sieci serwisowej Xiaomi, autoryzowany dystrybutor Xiaomi lub ostateczny sprzedawca, który sprzedał produkt użytkownikowi. W przypadku wątpliwości należy skontaktować się z odpowiednią osobą wskazaną przez firmę Xiaomi.

Niniejsze gwarancje nie mają zastosowania w Hongkongu i Tajwanie.

Produkty, które nie zostały sprowadzone i/lub nie zostały wyprodukowane przez firmę Xiaomi i/lub nie zostały nabyte od firmy Xiaomi lub oficjalnego sprzedawcy firmy Xiaomi, nie są objęte niniejszymi gwarancjami. Zgodnie z obowiązującym prawem użytkownikowi mogą przysługiwać gwarancje udzielone przez nieoficjalnego sprzedawcę, który sprzedał dany produkt. Dlatego firma Xiaomi zachęca do skontaktowania się ze sprzedawcą, u którego zakupiono produkt.

Informacje dotyczące europejskiej dyrektywy WEEE

Wszystkie produkty oznaczone tym symbolem są uznane za odpady sprzętu elektrycznego i elektronicznego (WEEE zgodnie z Dyrektywą 2012/19/UE) i nie mogą być wyrzucane po zakończeniu okresu użytkowania wraz z innymi odpadami. W celu ochrony zdrowia ludzi oraz środowiska naturalnego należy przekazać zużyty sprzęt do wyznaczonego punktu utylizacji wyznaczonego przez instytucje rządowe lub lokalne. Prawidłowe usunięcie zużytego produktu pomaga w zapobieganiu potencjalnym negatywnym skutkom oddziaływania na środowisko naturalne i zdrowie ludzi. Więcej informacji można uzyskać w urzędzie lokalnym lub od instalatora.

Deklaracja zgodności UE

Niniejszym firma 70mai Co., Ltd. oświadcza, że urządzenie radiowe typu MJSXJ06BY jest zgodne z dyrektywą 2014/53/UE. Pełny tekst deklaracji zgodności UE jest dostępny na następującej stronie internetowej: http://www.mi.com/global/service/support/declaration.html

W normalnych warunkach użytkowania to urządzenie powinno znajdować się w odległości 20 cm od anteny i ciała użytkownika.

Zużycie energii w trybie wyłączenia wynosi 0,1 W

Użyj przejściówki LPS.

Wyprodukowano dla: Xiaomi Communications Co., Ltd.

Producent: 70mai Co., Ltd.

(spółka Mi Ecosystem)

Adres: Room 2220, Building 2, No. 588 Zixing Road, Minhang District, Shanghai, China

Więcej informacji: www.mi.com

Wersja instrukcji obsługi: V1.0

Leia este manual com atenção antes de utilizar o produto e guarde-o para referência futura.

Precauções

- Esta câmara tem um intervalo de temperatura operacional entre os -20 °C e os 55 °C. Não utilize o produto em ambientes com temperaturas superiores ou inferiores ao intervalo especificado.
- A câmara é um produto eletrónico de precisão com uma classificação de IP67 à prova de pó e à prova de água. Para evitar avarias, não utilize a câmara em ambientes extremamente húmidos ou localizações que possam causar entrada de água.
- Não exponha a lente da câmara à incidência direta da luz solar pois pode danificar os componentes fotossensíveis do produto.
- Para melhorar o desempenho da câmara, não coloque a lente virada ou perto de uma superfície refletora, tais como janelas de vidro ou paredes brancas, pois isto irá fazer com que a imagem apareça demasiado brilhante em áreas perto da câmara e escuras em áreas mais longe, ou fazer com que a câmara produza imagens brancas.
- Certifique-se de que o produto está instalado numa área com um sinal de Wi-Fi forte. Não instale o produto perto de fornos micro-ondas e de outros objetos ou locais que afetem o sinal de Wi-Fi.
- Quando a funcionalidade de visão noturna está ativada, a mudança da luz ambiente vai acionar a alteração do filtro, provavelmente acompanhada por um ligeiro som de clique, o que é normal.
- Mantenha o produto afastado de ambientes magnéticos fortes e não o sujeite a choques ou vibrações fortes.
- Utilize o cabo de carregamento incluído na embalagem para carregar o produto. Quando efetuar o carregamento com um transformador, utilize apenas um transformador qualificado (com uma saída de 5 V ⎓ 2 A) que cumpra as normas de segurança. O carregamento deve ser efetuado no interior num ambiente bem ventilado.

- O produto contém uma bateria de iões de lítio não amovível. Tem uma altitude autorizada máxima de 15 240 metros para transporte aéreo. Mantenha-a afastada de fogo ou de outras fontes de calor. Para evitar danificar a bateria ou o produto, não tente substituir a bateria. A bateria só deverá ser substituída por um centro de assistência autorizado e apenas pelo mesmo tipo de bateria; efetuar a substituição com um tipo de bateria incorreto pode invalidar a proteção de segurança da bateria.

Nota: as ilustrações do produto, os acessórios e a interface de utilizador no manual do utilizador são apenas para referência. O verdadeiro produto e respetivas funções podem variar consoante os melhoramentos.

Visão geral do produto

Conteúdos da embalagem

Ilustração A

1. Câmara
2. Suporte
3. Cabo de carregamento
4. Autocolante do modelo de montagem
5. Bucha × 4
6. Parafuso × 4
7. Autocolante de atenção
8. Manual do utilizador

Nome dos componentes

Ilustração B

① Indicador
② Holofote
③ Lente
④ Sensor fotossensível
⑤ Sensor térmico
⑥ Microfone
⑦ Botão de configuração
⑧ Capa protetora
⑨ Porta de alimentação tipo C

⑩ Altifalante

⑪ Orifício de instalação do suporte

Como instalar

Ilustração C

① Rode para a esquerda para desmontar o suporte.

a. Tampa de bloqueio b. Base

② Selecione uma posição de montagem adequada (recomenda-se uma posição 2–3 m acima do solo e onde não existam edifícios ou árvores à volta da superfície da parede de montagem) e, em seguida, coloque o autocolante do modelo de montagem numa superfície de parede lisa.

③ Faça orifícios (cada orifício tem um diâmetro de 6 mm e uma profundidade de 30 mm) e instale as buchas.

④ Fixe a base à parede com os parafusos.

⑤ Fixe a tampa de bloqueio à base.

⑥ Segure a câmara com a mão e fixe-a ao suporte.

⑦ Segure a câmara com a mão e ajuste o ângulo. Após o ajuste, aperte a tampa de bloqueio.

Nota: instale a câmara com a porta de alimentação virada para baixo. Quando a porta de alimentação não estiver a ser utilizada, tape-a com a capa protetora para evitar a entrada de água.

Como utilizar

Carregar: carregue totalmente a câmara antes de a utilizar. Ligue o cabo de carregamento e um transformador com uma saída de 5 V ⎓ 2 A e, em seguida, ligue a câmara à corrente para a carregar.

Ligar/desligar: prima sem soltar o botão de configuração durante cerca de 3 segundos.

Repor o dispositivo: prima sem soltar o botão de configuração durante cerca de 7 segundos enquanto a câmara estiver ligada.

Indicador de estado

A aguardar pela ligação: laranja intermitente

A estabelecer ligação: azul intermitente

Ligação estabelecida com êxito: azul estático

A carregar: branco intermitente lento

Carga completa: indicador desligado

Ligar à aplicação Mi Home/Xiaomi Home

Este produto é compatível com a aplicação Mi Home/Xiaomi Home*. Utilize a aplicação Mi Home/Xiaomi Home para controlar o dispositivo e interagir com outros dispositivos domésticos inteligentes.

1. Leia o código QR para transferir e instalar a aplicação. A página de configuração da ligação será aberta se a aplicação já estiver instalada.

8F929D33

   Também pode pesquisar "Mi Home/Xiaomi Home" na loja de aplicações para a transferir e instalar.
2. Abra a página principal da aplicação Mi Home/Xiaomi Home, toque em "+" no canto superior direito da página e, em seguida, faça a leitura do código QR na câmara.
3. Selecione um método de acesso à rede e adicione a câmara de acordo com as instruções no ecrã. O indicador permanecerá azul assim que a ligação da câmara for realizada com êxito.

* Na Europa, a aplicação é denominada Xiaomi Home (exceto na Rússia). O nome da aplicação apresentado no seu dispositivo deve ser utilizado como nome predefinido.

Notas:

- Primeiro, adicione e ligue a câmara na aplicação Mi Home/Xiaomi Home e, em seguida, instale a câmara.
- Este produto só suporta ligação a redes Wi-

Fi de 2,4 GHz. As redes Wi-Fi de 5 GHz não são suportadas.

- A versão da aplicação pode ter sido atualizada. Siga as instruções com base na versão atual da aplicação.

Especificações

Nome: Smart Camera

Modelo: MJSXJ06BY

Entrada nominal: 5 V ⎓ 2 A

Abertura: f/1,6

Classificação do IP: IP67

Ângulo de visualização da lente: 136°

Codec de vídeo: H.265

Resolução: 2560 × 1440

Temperatura operacional: -20 °C a 55 °C

Capacidade da bateria: 10000 mAh

Ligação sem fios: Wi-Fi IEEE 802.11 b/g/n/ax 2,4 GHz

Compatível com: Android™ 8 e iOS 12.0 ou versões posteriores

Frequência de operação do Wi-Fi: 2400–2483,5 MHz

Saída máxima do Wi-Fi: < 20 dBm

Aviso de Garantia

Enquanto cliente da Xiaomi, beneficia de mais garantias ao abrigo de determinadas condições. A Xiaomi oferece vantagens específicas sobre a garantia do cliente que são um complemento a, não um substituto de, quaisquer garantias legais fornecidas pela legislação nacional do cliente. Os termos e as condições relacionadas com garantias legais são fornecidas pela respetiva legislação local. Para mais informações sobre as vantagens da garantia do cliente, consulte o site oficial da Xiaomi https://www.mi.com/global/support/warranty. Salvo se proibido pela legislação ou de outra forma prometido pela Xiaomi, os serviços de pós-venda deverão ser limitados ao país ou região da compra original. Em conformidade com a garantia do cliente, dentro do permitido por lei, a

Xiaomi irá, a seu próprio critério, reparar, substituir ou reembolsar o produto. A garantia não cobre a utilização e o desgaste normal, situações de força maior ou de abuso ou danos provocados por negligência ou por culpa do utilizador. A pessoa de contacto para os serviços pós-venda pode ser qualquer pessoa na rede de serviços autorizados da Xiaomi, distribuidores autorizados da Xiaomi ou o vendedor final que lhe vendeu os produtos. Em caso de dúvida, contacte a pessoa de contacto identificada pela Xiaomi.

As presentes garantias não se aplicam em Hong Kong e Taiwan.

Os produtos que não foram devidamente importados e/ou não foram devidamente fabricados pela Xiaomi e/ou não foram devidamente adquiridos à Xiaomi ou a um vendedor oficial da Xiaomi, não se encontram cobertos pelas presentes garantias. Conforme aplicável por lei, pode beneficiar das garantias do retalhista não oficial que lhe vendeu o produto. Nesse caso, a Xiaomi recomenda que entre em contacto com o retalhista a quem comprou o produto.

Informações relativas aos REEE

Todos os produtos que apresentem este símbolo são considerados resíduos de equipamentos elétricos e eletrónicos (REEE, conforme a Diretiva 2012/19/UE), não devendo ser misturados com resíduos domésticos indiscriminados. Em vez disso, o utilizador deve proteger a saúde humana e o meio ambiente e entregar o respetivo equipamento num ponto de recolha designado para reciclagem de resíduos de equipamentos elétricos e eletrónicos, indicado pelo governo ou pelas autoridades locais. A correta eliminação e a reciclagem ajudarão a prevenir eventuais consequências negativas para o meio ambiente e a saúde humana. Para obter mais informações sobre os locais e os termos e condições de tais pontos de recolha, entre em contacto com a entidade responsável pela instalação ou com as autoridades locais.

Declaração de conformidade da UE

Pelo presente, 70mai Co., Ltd. declara que o equipamento de rádio do tipo MJSXJ06BY está em conformidade com a Diretiva 2014/53/UE. O texto completo da declaração de conformidade da UE está disponível em: http://www.mi.com/global/service/support/declaration.html

Em condições normais de utilização, este equipamento deve ser mantido a uma distância de separação de, pelo menos, 20 cm entre a antena e o corpo do utilizador.

O consumo de energia no modo desligado é 0,1 W

Utilize o adaptador LPS.

Fabricado para: Xiaomi Communications Co., Ltd.

Fabricante: 70mai Co., Ltd.

(Uma empresa do Ecossistema Mi)

Morada: Room 2220, Building 2, No. 588 Zixing Road, Minhang District, Shanghai, China

Para mais informações, consulte o site www.mi.com

Versão do Manual do utilizador: V1.0

Leia este manual com atenção antes do uso e preserve-o para referência futura.

Precauções

- A faixa de temperatura de operação desta câmera é de -20 °C a 55 °C. Não a utilize em ambientes com temperaturas mais altas ou mais baixas do que a faixa de operação especificada.
- A câmera é um produto eletrônico de precisão que possui classificação IP67, sendo à prova de poeira e resistente à água. Não utilize o produto em ambientes extremamente úmidos ou locais que possam causar a entrada de água para evitar mau funcionamento.
- Não exponha a lente da câmera à luz solar direta, pois isso pode danificar os componentes fotossensíveis do produto.
- Para melhorar o desempenho da câmera, não coloque a lente de frente ou próxima a superfícies reflexivas, como janelas de vidro ou paredes brancas, pois isso pode fazer com que a imagem pareça muito clara em áreas próximas à câmera e mais escura em áreas mais distantes, ou com que a imagem da câmera fique branca.
- Certifique-se de que o produto esteja instalado em uma área com um sinal forte de Wi-Fi. Não instale o produto perto de fornos de micro-ondas e outros objetos ou locais que afetem seu sinal Wi-Fi.
- Quando a função de visão noturna estiver ativada, a mudança na luz ambiente acionará a troca do filtro, possivelmente acompanhada por um leve som de clique; isso é normal.
- Mantenha o produto longe de ambientes com fortes campos magnéticos e não o submeta a choques severos ou vibrações.
- Ao carregar, use o cabo de carregamento incluído no pacote. Ao carregar com um adaptador de energia, use apenas um adaptador de energia qualificado (com saída de 5 V ⎓ 2 A) que atenda aos padrões de segurança. O carregamento deve ser realizado em um ambiente interno, bem ventilado.
- O produto contém uma bateria de íon de lítio

não removível. Ele pode ser levado a uma altitude máxima permitida de 15240 metros para transporte aéreo. Mantenha-o longe de fogo ou outras fontes de calor. Não tente substituir a bateria por conta própria, pois isso pode danificar a bateria ou o produto. A bateria deve ser substituída apenas por um centro de serviço autorizado e somente pelo mesmo tipo de bateria; a substituição por um tipo de bateria incorreto pode invalidar a proteção de segurança da bateria.

Observação: as ilustrações do produto, acessórios, e interface do usuário no manual são utilizadas somente para referência. O produto e suas funções podem sofrer alterações devido a melhoramentos.

Visão geral do produto

Conteúdo da embalagem

Ilustração A

1. Câmera
2. Montagem
3. Cabo de carregamento
4. Adesivo de modelo de montagem
5. Buchas de parede × 4
6. Parafusos × 4
7. Etiqueta de atenção
8. Manual do usuário

Nomes de peças

Ilustração B

① Indicador
② Refletor
③ Lente
④ Sensor fotossensível
⑤ Sensor térmico
⑥ Microfone
⑦ Botão de configuração
⑧ Capa protetora
⑨ Porta de alimentação tipo C
⑩ Alto-falante
⑪ Furo de instalação para montagem

Como instalar

Ilustração C

① Gire em sentido anti-horário para desfazer a montagem.

a. Tampa de travamento b. Base

② Selecione uma posição adequada para montagem (recomenda-se que esteja 2 m a 3 m acima do solo e que não haja construções ou árvores ao redor da superfície da parede de montagem); em seguida, coloque o adesivo de modelo de montagem em uma superfície plana da parede.

③ Faça furos (cada furo com diâmetro de 6 mm e profundidade de 30 mm) e instale buchas na parede.

④ Fixe a base na parede com parafusos.

⑤ Fixe a tampa de travamento na base.

⑥ Segure a câmera com a mão e fixe-a na montagem.

⑦ Segure a câmera com a mão e ajuste o ângulo. Após o ajuste, aperte a tampa de travamento.

Observação: é necessário instalar a câmera com sua porta de alimentação voltada para baixo. Quando a porta de alimentação não estiver em uso, por favor, cubra-a com a capa protetora para evitar a entrada de água.

Como usar

Carregamento: é necessário carregar totalmente a câmera antes de utilizá-la. Conecte o cabo de carregamento e um adaptador de energia com saída de 5 V ⎓ 2 A; em seguida, ligue a alimentação para carregar a câmera.

Ligar/desligar: pressione e segure o botão de configuração por aproximadamente 3 segundos.

Reiniciar o dispositivo: pressione e segure o botão de configuração por aproximadamente 7 segundos enquanto a câmera está ligada.

Status do indicador

Aguardando conexão: piscando em laranja

Conectando: piscando em azul

Conectado com sucesso: azul sólido

Carregando: branco pulsante

Totalmente carregado: indicador desligado

Conexão com app Mi Home/ Xiaomi Home

Este produto funciona com o app Mi Home/ Xiaomi Home*. Use o app Mi Home/Xiaomi Home para controlar seu dispositivo e interagir com outros dispositivos domésticos inteligentes.

1. Digitalize o código QR para baixar e instalar o app. Se o app já estiver instalado, você será redirecionado para a página de configuração da conexão. Ou procure por "Mi Home/Xiaomi Home" na loja de aplicativos para baixar e instalá-lo.

8F929D33

2. Abra a página inicial do app Mi Home/Xiaomi Home, toque em "+", no canto superior direito da página, e então digitalize o código QR da câmera.
3. Selecione o método de acesso à rede e adicione a câmera conforme as instruções na tela. Quando a câmera for conectada com sucesso, o indicador permanecerá azul.

* O aplicativo é chamado de Xiaomi Home app na Europa (exceto Rússia). O nome do aplicativo exibido no seu dispositivo deve ser considerado o padrão.

Observações:

- Adicione e conecte a câmera primeiro no app Mi Home/Xiaomi Home. Após esse procedimento, instale a câmera.
- Esse produto só é compatível com conexões Wi-Fi de 2,4 GHz. Não é possível conectá-lo a redes de 5 GHz.

- A versão do app pode ter sido atualizada. Siga as instruções de acordo com a versão atual do aplicativo.

Especificações

Nome: Smart Camera

Modelo: MJSXJ06BY

Entrada nominal: 5 V ⎓ 2 A

Abertura: f/1,6

Classificação IP: IP67

Ângulo de visão da lente: 136°

Codec de vídeo: H.265

Resolução: 2560 × 1440

Temperatura de operação: -20 °C a 55 °C

Capacidade da bateria: 10000 mAh

Conectividade sem fio: Wi-Fi IEEE 802.11 b/g/n/ax 2,4 GHz

Compatível com: Android™ 8 e iOS 12.0 ou superior

Frequência de operação Wi-Fi: 2400–2483,5 MHz

Potência máxima de saída Wi-Fi: < 20 dBm

Aviso de Garantia

Como cliente da Xiaomi, você se beneficia de garantias adicionais em determinadas condições. A Xiaomi oferece benefícios específicos de garantia do consumidor que complementam e não substituem as garantias legais definidas pelo código de defesa do consumidor do país. A duração e as condições relacionadas às garantias legais são definidas pela respectiva legislação local. Para obter mais informações sobre os benefícios de garantia do consumidor, consulte o site oficial da Xiaomi https://www.mi.com/global/support/warranty. Exceto quando proibido por leis ou assegurado de outra forma pela Xiaomi, o serviço pós-venda deve se limitar ao país ou à região da compra original. De acordo com a garantia do consumidor, dentro dos limites permitidos por lei, a Xiaomi irá, a seu critério,

reparar, substituir ou reembolsar o valor pago pelo produto. Não há garantia para desgaste natural, força maior, mau uso ou danos causados por negligência ou culpa do usuário. A pessoa de contato para o serviço pós-venda pode ser qualquer pessoa da rede de serviços autorizada Xiaomi, distribuidores autorizados da Xiaomi ou o fornecedor final que vendeu os produtos para você. Em caso de dúvida, entre em contato com a pessoa responsável indicada pela Xiaomi.

As presentes garantias não se aplicam em Hong Kong e Taiwan.

Produtos que não foram devidamente importados e/ou não foram devidamente fabricados pela Xiaomi e/ou não foram devidamente adquiridos pela Xiaomi ou por um revendedor oficial da Xiaomi não estão cobertos pelas presentes garantias. De acordo com a legislação aplicável, você pode se beneficiar das garantias do revendedor não oficial que vendeu o produto. Portanto, a Xiaomi recomenda que você entre em contato com o revendedor de quem você comprou o produto.

Informações sobre REEE

Todos os produtos com esse símbolo são resíduos de equipamentos elétricos e eletrônicos (REEE, conforme a diretiva 2012/19/UE) que não devem ser misturados ao lixo doméstico não separado. Em vez disso, você deve proteger a saúde humana e o meio ambiente, entregando seu equipamento usado em um ponto de coleta designado para a reciclagem de equipamentos elétricos e eletrônicos, indicado pelo governo ou pelas autoridades locais. O descarte e a reciclagem corretos ajudarão a evitar possíveis consequências negativas ao meio ambiente e à saúde humana. Entre em contato com o setor responsável ou as autoridades locais para obter mais informações sobre o local, bem como os termos e condições desses pontos de coleta.

Declaração de conformidade da UE

Por meio desta, o fabricante 70mai Co., Ltd. declara que o tipo de equipamento de rádio MJSXJ06BY está em conformidade com a Diretiva 2014/53/UE. O texto na íntegra da declaração de conformidade da União Europeia está disponível no seguinte endereço de internet: http://www.mi.com/global/service/support/declaration.html

Sob condições normais de uso, este equipamento deve manter uma distância de pelo menos 20 cm entre a antena e o corpo do usuário.

O consumo de energia do dispositivo desligado é de 0,1 W

Favor utilizar o adaptador LPS.

Fabricado para: Xiaomi Communications Co., Ltd.

Fabricante: 70mai Co., Ltd.

(Uma empresa Mi Ecosystem)

Endereço: Room 2220, Building 2, No. 588 Zixing Road, Minhang District, Shanghai, China

Para obter mais informações, acesse www.mi.com.

Versão do Manual do usuário: V1.0

اقرأ هذا الدليل بعناية قبل الاستخدام واحتفظ به للرجوع إليه مستقبلاً.

التدابير الوقائية

- يتراوح نطاق درجة حرارة التشغيل للكاميرا بين -20 إلى 55 درجة مئوية. لا تستخدم المنتج في بيئات تزيد درجات الحرارة فيها على نطاق التشغيل المحدد أو تقل عنه.
- هذه الكاميرا منتج إلكتروني دقيق يتميز بتقييم مقاومة للأتربة IP67 وتقييم مقاومة للماء. لا تستخدم الكاميرا في البيئات أو المواقع الشديدة الرطوبة التي قد تتسبب في دخول الماء إليها لتجنب حدوث أعطال.
- لا تُعرِّض عدسة الكاميرا لضوء الشمس المباشر؛ حيث إن ذلك قد يؤدي إلى تلف المكوّنات الحساسة للضوء في المنتج.
- لتحسين أداء الكاميرا، يرجى عدم وضع عدسة الكاميرا في مواجهة أو بجانب سطح عاكس، مثل الجدران الزجاجية والبيضاء، ما سيؤدي إلى ظهور الصورة ساطعة بشكل زائد في المناطق القريبة من الكاميرا ومعتمة في المناطق البعيدة أو يؤدي إلى ظهور صور بيضاء على الكاميرا.
- تأكد من أن المنتج مثبت في منطقة تتمتع بإشارة Wi-Fi قوية. لا تثبت المنتج بالقرب من أفران الميكروويف، أو أشياء أو أماكن أخرى قد تؤثر على إشارة Wi-Fi الخاصة به.
- عند تمكين ميزة الرؤية الليلية، سيؤدي تغيير الضوء المحيط إلى تغيير الفلتر، وقد يكون ذلك مصحوبًا بصوت نقر طفيف، وهو أمر عادي.
- أبقِ المنتج بعيدًا عن البيئات المغناطيسية القوية ولا تُعرِّضه لصدمات أو اهتزازات حادة.
- عند الشحن، استخدم كابل الشحن المرفق في العلبة. عند الشحن باستخدام محول الطاقة، لا تستخدم سوى محول الطاقة المؤهل (بإخراج قدره 5 فولت ⎓ 2 أمبير) يستوفي معايير السلامة. ينبغي إتمام الشحن في أماكن داخلية في بيئة جيدة التهوية.
- يحتوي المنتج على بطارية ليثيوم أيون غير قابلة للفصل. يبلغ أقصى ارتفاع مسموح به للنقل الجوي 15240 مترًا. يُرجى الاحتفاظ بالمنتج بعيدًا عن النار أو مصادر حرارة أخرى. تجنب محاولة استبدال البطاية بنفسك لأن هذا قد يتسبب في تلف البطارية أو المنتج. يجب عدم استبدال البطارية إلا بواسطة

مركز خدمة معتمد وبنوع البطارية نفسه؛ لأن الاستبدال بنوع بطارية غير صحيح قد يتسبب في إبطال ضمان سلامة البطارية.

ملاحظة: الرسوم التوضيحية للمنتج والملحقات وواجهة المستخدم في دليل المستخدم يتم توفيرها كمرجع فقط. وقد يختلف المنتج والوظائف الفعلية بسبب إدخال تحسينات على المنتج.

نظرة عامة حول المنتج

محتويات العلبة

الرسم التوضيحي A

1. الكاميرا
2. الحامل
3. كابل الشحن
4. ملصق قالب التركيب
5. عدد 4 مقابس جدارية
6. عدد 4 براغي
7. ملصق الانتباه
8. دليل المستخدم

أسماء الأجزاء

الرسم التوضيحي B

① المؤشر
② مصباح كشاف
③ العدسة
④ المستشعر الحساس للضوء
⑤ المستشعر الحراري
⑥ الميكروفون
⑦ زر التكوين
⑧ الغطاء الواقي
⑨ منفذ طاقة من النوع C
⑩ مكبر الصوت
⑪ فتحة تثبيت الحامل

ما طريقة التثبيت

الرسم التوضيحي C

① قم بالتدوير عكس اتجاه عقارب الساعة لفك الحامل.

أ. غطاء القفل ب. القاعدة

② حدد وضع تثبيت ملائم (يوصى بأن يرتفع فوق الأرض بمقدار يتراوح بين 2–3 أمتار وألا تكون هناك مبانٍ أو أشجار حول سطح حائط التثبيت)، ثم ضع ملصق قالب التركيب على سطح حائط مسطح.

③ احفر الثقوب (يصل قطر كل ثقب إلى 6 ملم والعمق إلى 30 ملم) وضع مقابس جدارية.

④ ثبّت القاعدة على الحائط بالبراغي.

⑤ ثبّت غطاء القفل على القاعدة.

⑥ احمل الكاميرا باليد وثبّتها على الحامل.

⑦ احمل الكاميرا باليد واضبط الزاوية. بعد الضبط، أحكم غلق غطاء القفل.

ملاحظة: يرجى تثبيت الكاميرا بحيث يكون منفذ الطاقة الخاص بها باتجاه الأسفل. عند عدم استخدام منفذ الطاقة، يرجى تغطيته بالغطاء الواقي لمنع دخول الماء.

ما طريقة الاستخدام

الشحن: يرجى شحن الكاميرا بالكامل قبل الاستخدام. وصّل كابل الشحن ومحول الطاقة بإخراج قدره 5 فولت ⎓ 2 أمبير، وبعد ذلك قم بتشغيل الطاقة لشحن الكاميرا.

التشغيل/إيقاف التشغيل: اضغط مع الاستمرار على زر التكوين لمدة 3 ثوانٍ تقريبًا.

إعادة ضبط الجهاز: اضغط مع الاستمرار على زر التكوين لمدة 7 ثوانٍ تقريبًا في أثناء تشغيل الكاميرا.

حالة المؤشر

بانتظار الاتصال: يومض بالبرتقالي

جاري الاتصال: يومض بالأزرق

متصل بنجاح: ثابت بالأزرق
الشحن: وميض بطيء باللون الأبيض
مشحون بالكامل: المؤشر منطفئ

الاتصال بتطبيق Mi Home/Xiaomi Home

يعمل هذا المنتج من خلال تطبيق Mi Home/Xiaomi Home*.
استخدم تطبيق Mi Home/Xiaomi Home للتحكم في جهازك، وللتفاعل مع أجهزة المنزل الذكية الأخرى.

1. امسح كود QR ضوئيًا لتنزيل التطبيق وتثبيته. سيتم توجيهك إلى صفحة إعداد الاتصال في حال كان التطبيق مثبتًا بالفعل. أو ابحث عن "Mi Home/Xiaomi Home" في متجر التطبيقات لتنزيله وتثبيته.

8F929D33

2. افتح الصفحة الرئيسية في تطبيق Mi Home/Xiaomi Home، وانقر على "+" في الزاوية العلوية اليمنى من الصفحة، ثم امسح رمز الاستجابة السريعة الموجود على الكاميرا ضوئيًا.
3. حدد طريقة الوصول إلى الشبكة وأضف الكاميرا وفقًا للتعليمات على الشاشة. بمجرد توصيل الكاميرا بنجاح، سيبقى المؤشر باللون الأزرق.

* تتم الإشارة إلى التطبيق باسم تطبيق Xiaomi Home في أوروبا (عدا روسيا). وينبغي التعامل مع اسم التطبيق الذي يظهر على جهازك على أنه افتراضي.

ملاحظات:

- ترجى إضافة الكاميرا وتوصيلها بتطبيق Mi Home/Xiaomi Home أولاً، ثم ثبّت الكاميرا.
- يدعم المنتج الاتصال بشبكات Wi-Fi 2.4 جيجاهرتز فقط، وشبكات جيجاهرتز Wi-Fi 5 غير مدعومة.
- ربما قد تم تحديث إصدار التطبيق، الرجاء اتباع التعليمات استنادًا إلى إصدار التطبيق الحالي.

المواصفات

الاسم: Smart Camera

الطراز: MJSXJ06BY

الإدخال المقدر: 5 فولت ⎓ 2 أمبير

فتحة العدسة: f/1.6

تصنيف IP: IP67

زاوية عرض العدسة: 136 درجة

تشفير الفيديو: H.265

الدقة: 2560 × 1440

درجة حرارة التشغيل: -20 إلى 55 درجة مئوية

سعة البطارية: 10000 مللي أمبير ساعة

الاتصال اللاسلكي: 2.4 Wi-Fi IEEE 802.11 b/g/n/ax جيجاهرتز

متوافق مع: Android™ 8 وiOS 12.0 أو الإصدارات الأحدث

تردد تشغيل شبكة Wi-Fi: 2400–2483.5 ميجاهرتز

أقصى إخراج لشبكة Wi-Fi: < 20 ديسيبل مللي واط

إشعار الضمان

بصفتك مستهلكًا لدى Xiaomi، يمكنك الاستفادة من الضمانات الإضافية بموجب شروط معينة. تقدم Xiaomi مزايا ضمان استهلاكية محددة بالإضافة إلى، وليس بدلاً من، أي ضمانات قانونية ينص عليها قانون المستهلك الوطني. يتم توفير المدة والشروط المتعلقة بالضمانات القانونية بموجب القوانين المحلية المعنية. لمزيد من المعلومات حول مزايا الضمان الاستهلاكي، يرجى الرجوع إلى موقع Xiaomi الرسمي https://www.mi.com/global/support/warranty. باستثناء ما تحظره القوانين أو ما تعهدت به Xiaomi،تقتصر خدمات ما بعد البيع على بلد أو منطقة الشراء الأصلي. بموجب الضمان الاستهلاكي، وإلى أقصى حد يسمح به القانون، ستقوم Xiaomi، حسب تقديرها، بإصلاح منتجك أو استبداله أو إرجاعه. لا يشمل الضمان التلف او التمزق العادي أو القوة القاهرة أو سوء الاستخدام أو التلف الناجم عن إهمال المستخدم أو خطأه. يمكن أن يكون الشخص المسؤول عن خدمة ما بعد البيع أي شخص في شبكة الخدمات المعتمَدة لشركة Xiaomi أو الموزعين المعتمدين لشركة Xiaomi أو البائع النهائي الذي قام ببيع

المنتجات لك. إذا كنت في شك، فيرجى الاتصال بالشخص المعني، حيث قد تحدده Xiaomi.

لا تنطبق الضمانات الحالية في هونغ كونغ وتايوان.

لا تشمل الضمانات الحالية المنتجات التي لم تستورد و / أو لم يتم تصنيعها على النحو المطلوب من قبل شركة Xiaomi و / أو لم يتم الحصول عليها من شركة Xiaomi أو بائع رسمي تابع لها. وفقًا للقانون المعمول به، قد تستفيد من ضمانات بائع التجزئة غير الرسمي الذي باع المنتج. لذلك، تناشدك شركة Xiaomi بالاتصال ببائع التجزئة الذي اشتريت منه المنتج.

معلومات WEEE (نفايات المعدات الكهربائية والإلكترونية)

جميع المنتجات التي تحمل هذا الرمز هي نفايات المعدات الكهربائية والإلكترونية (WEEE وفقًا للتوجيه 2012/19/EU) التي لا ينبغي أن تختلط بالنفايات المنزلية التي لم يتم فرزها. وبدلاً من ذلك، يجب حماية صحة الإنسان والبيئة بتسليم معدات النفايات إلى نقطة تجميع مخصصة معينة من قبل الحكومة أو السلطات المحلية لإعادة تدوير نفايات المعدات الكهربائية والإلكترونية. سيساعد التخلص الصحيح وإعادة التدوير على منع النتائج السلبية المحتملة على البيئة وصحة الإنسان. يرجى الاتصال بشركة التركيب أو السلطات المحلية للحصول على مزيد من المعلومات حول الموقع بالإضافة إلى شروط وأحكام نقاط التجميع هذه.

إعلان المطابقة للاتحاد الأوروبي

بموجب هذا, تعلن شركة 70mai Co., Ltd. أن نوع جهاز الراديو MJSXJ06BY يتوافق مع التوجيه 2014/53/EU. النص الكامل لإعلان مطابقة الاتحاد الأوروبي متاح على عنوان الإنترنت التالي :
http://www.mi.com/global/service/support/declaration.html

أثناء الاستخدام العادي، يجب إبقاء هذا الجهاز على مسافة فاصلة لا تقل عن 20 سم بين الهوائي وجسم المستخدم.

استهلاك الطاقة في وضع إيقاف التشغيل 0.1 واط

يرجى استخدام محول LPS.

تمّ التصنيع لصالح شركة: Xiaomi Communications Co., Ltd.
الجهة المصنّعة: 70mai Co., Ltd.
(إحدى شركات نظام Mi الشامل)
العنوان: Room 2220, Building 2, No. 588 Zixing Road, Minhang District, Shanghai, China
لمزيد من المعلومات، الرجاء الانتقال إلى موقع www.mi.com
إصدار دليل المستخدم: الإصدار 1.0

Ürünü kullanmadan önce bu kılavuzu dikkatlice okuyun ve ileride başvurmak üzere saklayın.

Önlemler

- Kamera için uygun çalışma sıcaklığı aralığı -20 °C ile 55 °C arasındadır. Lütfen ürünü belirtilen çalışma sıcaklığı aralıklarının üstünde veya altında olan ortamlarda kullanmayın.
- Kamera, IP67 toz geçirmezlik ve suya dayanıklılık derecesine sahip hassas bir elektronik üründür. Arızaları önlemek için kamerayı aşırı nemli ortamlarda veya su girişine neden olabilecek yerlerde kullanmayın.
- Ürünün ışığa duyarlı bileşenlerine hasar verebileceği için kamera lensini doğrudan güneş ışığına maruz bırakmayın.
- Kameranın performansını artırmak için kamera lensini cam veya beyaz duvarlar gibi yansıtıcı bir yüzeye bakacak şekilde veya bunların yanına yerleştirmeyin; bu durum görüntünün kameraya yakın alanlarda aşırı parlak ve daha uzak alanlarda daha karanlık görünmesine neden olur veya kameranın beyaz görüntüler oluşturmasına neden olur.
- Ürünün güçlü Wi-Fi sinyali olan bir alana kurulduğundan emin olun. Ürünü Wi-Fi sinyalini etkileyen mikrodalga fırınların ve diğer nesnelerin veya yerlerin yakınına kurmayın.
- Gece görüş özelliği etkinleştirildiğinde ortam ışığındaki değişiklikler filtrenin değişmesine neden olacaktır ve bununla birlikte bir tık sesi duyulabilir, bu durum normaldir.
- Ürünü güçlü manyetik ortamlardan uzak tutun ve ürünü ağır şok veya titreşime maruz bırakmayın.
- Şarj ederken ürünle birlikte gelen şarj kablosunu kullanın. Bir güç adaptörü ile şarj ederken, yalnızca güvenlik standartlarını karşılayan nitelikli bir güç adaptörü (5 V ⎓ 2 A çıkışlı) kullanın. Kapalı ve iyi havalandırılan bir ortamda şarj edilmelidir.
- Üründe çıkarılamayan bir lityum iyon pil

bulunur. Havadan taşıma için izin verilen maksimum irtifa 15.240 metredir. Ateşten ya da diğer ısı kaynaklarından uzak tutun. Pilin veya ürünün hasar görmesini önlemek için pili kendi başınıza değiştirmeye çalışmayın. Pil sadece yetkili servis merkezi tarafından ve aynı tür pil ile değiştirilmelidir; yanlış türde bir pille değiştirilmesi pil güvenliği korumasını geçersiz kılabilir.

Not: Kullanım kılavuzundaki ürün, aksesuar ve kullanıcı arayüzü çizimleri yalnızca referans amaçlı olarak sağlanmıştır. Ürün iyileştirmeleri nedeniyle asıl ürün ve işlevler farklılık gösterebilir.

Ürüne Genel Bakış

Paket İçeriği

Çizim A

1. Kamera
2. Kaide
3. Şarj Kablosu
4. Montaj Şablonu Etiketi
5. 4 Dübel
6. 4 Vida
7. Uyarı Etiketi
8. Kullanım Kılavuzu

Parçaların Adları

Çizim B

① Gösterge
② Spot Lamba
③ Lens
④ Işığa Duyarlı Sensör
⑤ Termal Sensör
⑥ Mikrofon
⑦ Yapılandırma Düğmesi
⑧ Koruyucu Kapak
⑨ Type-C Güç Bağlantı Noktası

⑩ Hoparlör

⑪ Kaide için Kurulum Deliği

Nasıl yüklenir

Çizim C

① Kaideyi sökmek için saat yönünün tersine döndürün.

a. Kilitleme Kapağı b. Taban

② Uygun bir montaj konumu seçin (yerden 2–3 m yukarıda olması ve montaj duvar yüzeyinin etrafında bina veya ağaç olmaması önerilir) ve ardından montaj şablonu etiketini düz bir duvar yüzeyine yerleştirin.

③ Delikleri açın (her delik 6 mm çapında ve 30 mm derinliğindedir) ve dübelleri takın.

④ Tabanı vidalarla duvara sabitleyin.

⑤ Kilitleme kapağını tabana sabitleyin.

⑥ Kamerayı elinizle tutun ve kaideye sabitleyin.

⑦ Kamerayı elle tutun ve açıyı ayarlayın. Ayarlama sonrasında kilitleme kapağını sıkın.

Not: Lütfen kamerayı güç bağlantı noktası aşağı bakacak şekilde kurun. Güç bağlantı noktası kullanılmadığında, su girişini önlemek için lütfen burayı koruyucu kapakla kapatın.

Nasıl kullanılır

Şarj etme: Kamerayı kullanmadan önce lütfen tamamen şarj edin. Şarj kablosu ile 5 V ⎓ 2 A çıkışa sahip bir güç adaptörü bağlayın, ardından kamerayı şarj etmek için gücü açın.

Açma/kapatma: Yapılandırma düğmesini yaklaşık 3 saniye basılı tutun.

Cihazı sıfırlama: Kamera açıkken yapılandırma düğmesini yaklaşık 7 saniye basılı tutun.

Gösterge Durumu

Bağlantı bekliyor: Yanıp sönen turuncu

Bağlanıyor: Yanıp sönen mavi

Başarıyla bağlandı: Sabit mavi

Şarj oluyor: Çok yavaşça yanıp sönen beyaz ışık

Tamamen Şarj Oldu: Gösterge kapalı

Mi Home/Xiaomi Home Uygulamasına Bağlanma

Bu ürün Mi Home/Xiaomi Home uygulaması* ile çalışır. Cihazınızı kontrol etmek ve diğer akıllı ev cihazlarıyla etkileşime geçmek için Mi Home/Xiaomi Home uygulamasını kullanın.

8F929D33

1. QR kodunu tarayarak uygulamayı indirin ve yükleyin. Uygulama zaten yüklüyse bağlantı kurulum sayfasına yönlendirilirsiniz. Dilerseniz uygulamayı indirip yüklemek için uygulama mağazasında “Mi Home/Xiaomi Home” ifadesini arayın.
2. Mi Home/Xiaomi Home uygulamasının ana sayfasını açın, sayfanın sağ üst köşesindeki "+" tuşuna dokunun, ardından kameradaki QR kodu tarayın.
3. Bir ağ erişim yöntemi seçin ve ekrandaki talimatlara göre kamerayı ekleyin. Kamera başarıyla bağlandığında, gösterge mavi kalacaktır.

* Uygulamanın Avrupa'daki (Rusya hariç) adı Xiaomi Home'dur. Cihazınızda görüntülenen uygulama adı varsayılan olarak kabul edilmelidir.

Notlar:

- Lütfen önce kamerayı Mi Home/Xiaomi Home uygulamasından ekleyip bağlayın, ardından kamerayı kurun.
- Bu ürün yalnızca 2,4 GHz Wi-Fi ağlarına bağlanmayı desteklemektedir, 5 GHz Wi-Fi ağları şu anda desteklenmemektedir.

- Uygulamanın sürümü güncellenmiş olabilir. Lütfen mevcut uygulama sürümüne ilişkin talimatları uygulayın.

Teknik özellikler

Ad: Smart Camera

Model: MJSXJ06BY

Nominal Giriş: 5 V ⎓ 2 A

Diyaframı: f/1,6

IP Derecelendirmesi: IP67

Lens Görüş Açısı: 136°

Video Kod Çözücü: H.265

Çözünürlük: 2560 × 1440

Çalışma Sıcaklığı: -20 °C ila 55 °C

Pil Kapasitesi: 10000 mAh

Kablosuz Bağlantı: Wi-Fi IEEE 802.11 b/g/n/ax 2,4 GHz

Şunlarla uyumludur: Android™ 8 ve iOS 12.0 veya sonraki sürümleri

Wi-Fi İşlem Frekansı: 2400–2483,5 MHz

Wi-Fi Maksimum Çıkış: < 20 dBm

Garanti Bildirimi

Bir Xiaomi tüketicisi olarak, belirli koşullar altında ek garantilerden faydalanırsınız. Xiaomi, ulusal tüketici yasalarınız tarafından sağlanan yasal garantilerin yerine değil, bunlara ek olarak sağlanan özel tüketici garantisi avantajları sunar. Yasal garantilerle ilgili süre ve koşullar ilgili yerel yasalar tarafından sağlanır. Tüketici garantisiyle sunulan avantajlar hakkında daha fazla bilgi edinmek için lütfen Xiaomi'nin resmi web sitesine başvurun: https://www.mi.com/global/support/warranty. Yasalarla engellendiği veya Xiaomi'nin farklı vaatlerde bulunduğu durumlar haricinde, satış sonrası hizmetler ilk satın alımın yapıldığı ülke veya bölge ile sınırlı olacaktır. Tüketici garantisi

kapsamında ve yasaların izin verdiği ölçüde Xiaomi, kendi takdirine bağlı olarak ürününüzü onarır, değiştirir veya iade eder. Normal aşınma ve yıpranma, mücbir sebepler, kullanıcı ihmali veya kusurundan kaynaklanan kötüye kullanım veya zararlar garanti kapsamında yer almaz. Satış sonrası hizmet için irtibat kişisi, Xiaomi yetkili servis ağında çalışan herhangi bir kişi, Xiaomi yetkili dağıtıcıları veya ürünleri satın aldığınız nihai satıcı olabilir. Emin değilseniz lütfen Xiaomi'nin belirleyebileceği ilgili kişiyle iletişime geçin.

Mevcut garantiler Hong Kong ve Tayvan'da geçerli değildir.

Usulünce ithal edilmemiş ve/veya Xiaomi tarafından usulüne uygun olarak üretilmemiş ve/veya Xiaomi veya Xiaomi'nin resmi satıcısından usulüne uygun olarak alınmamış ürünler, bu garantiler kapsamında değildir. Yürürlükteki yasalara göre, ürünün satışını yapmış olan, resmi olmayan satıcıların sunduğu garantilerden yararlanabilirsiniz. Bu nedenle, Xiaomi sizi ürünü satın aldığınız satıcıyla iletişim kurmaya davet ediyor.

WEEE Bilgileri

Bu sembolü taşıyan tüm ürünler, elektrikli ve elektronik ekipman atıklarıdır (2012/19/EU sayılı direktifte WEEE olarak belirtilmiştir) ve bunların sınıflandırılmamış evsel atıklarla birlikte atılmaması gerekir. Bunun yerine ekipman atıklarınızı, elektrikli ve elektronik ekipman atıklarının geri dönüşümü için devlet veya yerel makamlar tarafından belirlenmiş bir toplama noktasına teslim ederek insan sağlığını ve çevreyi korumanız gerekir. Doğru imha ve geri dönüşüm, çevre ve insan sağlığı üzerindeki olası olumsuz sonuçları önlemeye yardımcı olur. Söz konusu toplama noktaları ve bu tür toplama noktalarının koşul ve şartları ile ilgili daha fazla bilgi için lütfen kurulumcuya veya yerel makamlara başvurun.

AB Uygunluk Beyanı

İşbu belge ile 70mai Co., Ltd., radyo ekipmanı tipi MJSXJ06BY ürününün 2014/53/EU sayılı Direktife uygun olduğunu beyan etmektedir. AB uygunluk beyanının tam metnine şu adresten ulaşılabilir: http://www.mi.com/global/service/support/declaration.html

Normal koşullar altında, bu ekipman için anten ile kullanıcı arasında en az 20 cm'lik bir mesafe bırakılmalıdır.

Kapalı modda güç tüketimi 0,1 W'tır

Lütfen LPS adaptörü kullanın.

Şu şirket için üretildi: Xiaomi Communications Co., Ltd.
Üretici: 70mai Co., Ltd.
(Mi Ekosisteminde yer alan şirketlerden biri)
Adres: Room 2220, Building 2, No. 588 Zixing Road, Minhang District, Shanghai, China
Daha fazla bilgi için lütfen www.mi.com'u ziyaret edin
Kullanım Kılavuzu Sürümü: V1.0

제품 사용 전에 본 설명서를 자세히 읽고 적절하게 보관하세요.

주의사항

- 본 카메라의 작동 온도 범위는 -20°C에서 55°C입니다. 온도가 지정된 범위보다 높거나 낮은 환경에서는 제품을 사용하지 마십시오.
- 카메라는 IP67 방진 및 방수 등급의 정밀 전자 제품입니다. 오작동을 방지하기 위해 극도로 습한 환경이나 물이 들어갈 수 있는 장소에서는 카메라를 사용하지 마십시오.
- 카메라 렌즈를 직사광선에 노출시키지 마십시오. 제품의 감광성 부품이 손상될 수 있습니다.
- 카메라 성능을 향상시키려고 렌즈를 유리 또는 흰색 벽과 같은 반사 표면을 향하게 하거나 옆에 두지 마십시오. 이렇게 하면 카메라와 가까운 영역에서는 이미지가 지나치게 밝게 보이고 멀리 있는 영역에서는 더 어두워 보이며 혹은 카메라가 흰색 이미지를 생성하게 됩니다.
- Wi-Fi 신호가 강한 곳에 제품이 설치되어 있는지 확인하십시오. 제품을 전자레인지 및 Wi-Fi 신호에 영향을 미치는 다른 물체나 장소 근처에 설치하지 마십시오.
- 야간 비전 기능이 활성화되면 주변 조명의 변화로 인해 필터가 변경되며 약간의 클릭음이 동반될 수 있는데 이는 정상적인 현상입니다.
- 제품을 강한 자성이 있는 환경에서 멀리하고 제품에 심한 충격이나 진동을 가하지 마십시오.
- 충전 시 패키지에 포함된 충전 케이블을 사용하십시오. 전원 어댑터로 충전할 때는 안전 기준을 충족하는 인증된 전원 어댑터(5 V ⎓ 2 A 출력)만 사용하십시오. 충전은 환기가 잘 되는 실내에서 실시해야 합니다.
- 이 제품에는 분리할 수 없는 리튬 이온

배터리가 포함되어 있습니다. 항공 운송을 위한 최대 허용 고도는 15,240 m입니다. 화기나 기타 열원으로부터 멀리 보관하십시오. 배터리나 제품이 손상될 수 있으니 배터리를 직접 교체하려고 하지 마십시오. 배터리는 공인 서비스 센터에서만 교체해야 하며, 동일 유형의 배터리로만 교체해야 합니다. 잘못된 배터리 유형으로 교체하면 배터리 안전 보호 보증을 받지 못할 수 있습니다.

참고: 사용 설명서의 제품, 액세서리, 사용자 인터페이스 등의 그림은 참고용입니다. 제품 업데이트 및 업그레이드로 인해 실제 제품 및 회로도가 약간 다를 수 있습니다. 실제 제품을 참조하십시오.

제품 소개

구성품

그림 A

1. 카메라
2. 장착
3. 충전 케이블
4. 장착 템플릿 스티커
5. 벽면 플러그 × 4
6. 나사 × 4
7. 주의 스티커
8. 사용 설명서

부품명

그림 B

① 표시등
② 스포트라이트
③ 렌즈
④ 감광 센서
⑤ 열 센서
⑥ 마이크

⑦ 구성 버튼
⑧ 보호 커버
⑨ C타입 전원 포트
⑩ 스피커
⑪ 장착용 설치 구멍

설치 방법

그림 C

① 장착을 분해하려면 시계 반대 방향으로 돌립니다.

a. 잠금 뚜껑 b. 스탠드

② 적절한 장착 위치(지상에서 2~3 m 위이고 장착 벽면 주변에 건물이나 나무가 없는 위치 권장)를 선택한 후 평평한 벽면에 장착 템플릿 스티커를 부착합니다.

③ 구멍을 뚫고(각 구멍의 직경은 6 mm이고 깊이는 30 mm) 벽면 플러그를 설치합니다.

④ 나사로 스탠드를 벽에 고정합니다.

⑤ 잠금 뚜껑을 스탠드에 고정합니다.

⑥ 카메라를 손으로 잡고 마운트에 고정합니다.

⑦ 카메라를 손으로 잡고 각도를 조정합니다. 조정 후 잠금 뚜껑을 조입니다.

안내: 전원 포트가 아래쪽을 향하도록 카메라를 설치하십시오. 전원 포트를 사용하지 않을 때에는 물이 들어가지 않도록 보호 커버를 덮어주십시오.

사용 방법

충전: 사용 전에 카메라를 완전히 충전하십시오. 충전 케이블과 출력이 5 V ⎓ 2 A인 전원 어댑터를 연결한 후 전원을 켜서 카메라를 충전하십시오.

켜기/끄기: 구성 버튼을 약 3초간 길게 누릅니다.

장치 초기화: 구성 버튼을 카메라가 켜진 상태에서 약 7초간 길게 누릅니다.

표시등 상태

연결 대기 중: 주황색 깜박임
연결 중: 파란색 깜박임
연결 성공: 파란색 유지
충전: 흰색으로 느린 점멸
완전히 충전됨: 표시등 꺼짐

Mi Home/Xiaomi Home 앱 연결

이 제품은 Mi Home/Xiaomi Home 앱과 연동됩니다*. Mi Home/Xiaomi Home 앱을 사용하여 기기를 제어하고 다른 스마트 홈 기기와 상호작용합니다.

1. QR코드를 스캔하여 Mi Home/Xiaomi Home 을 다운로드 및 설치하고, 설치가 완료되면 기기 연결 페이지로 이동하세요. 또는 앱스토어에서 'Mi Home/Xiaomi Home' 을 검색하여 Mi Home/Xiaomi Home 앱을 다운로드 및 설치할 수 있습니다.

8F929D33

2. Mi Home/Xiaomi Home 앱의 홈 페이지를 열고 페이지 오른쪽 상단 모서리에 있는 "+"를 누른 후 카메라의 QR 코드를 스캔합니다.
3. 네트워크 액세스 방법을 선택하고 화면의 지침에 따라 카메라를 추가합니다. 카메라가 연결되면 표시등이 파란색으로 유지됩니다.

* 이 앱은 러시아를 제외한 유럽 지역에서 Xiaomi Home 앱으로 지칭합니다. 기기에 표시되는 앱 이름을 기본 이름으로 간주합니다.

안내:

- 먼저 Mi Home/Xiaomi Home 앱에서 카메라를 추가하고 연결한 후 카메라를 설치합니다.
- 이 제품은 2.4 GHz Wi-Fi 네트워크 연결만 지원하며, 5 GHz Wi-Fi 네트워크는 지원하지

않습니다.

- 앱 버전이 업데이트되었을 수도 있습니다. 현재 앱 버전의 지침에 따라 사용해 주십시오.

기본 사양

제품명: Smart Camera

제품 모델: MJSXJ06BY

정격 입력 스펙: 5 V ⎓ 2 A

렌즈 구경: f/1.6

IP 등급: IP67

렌즈 시야각: 136°

비디오 코덱: H.265

해상도: 2560 × 1440

작동 온도: -20℃~55℃

배터리 용량: 10000 mAh

무선연결: Wi-Fi IEEE 802.11 b/g/n/ax 2.4 GHz

지원 시스템: Android™ 8 또는 iOS 12.0 이상

Wi-Fi 작동 주파수: 2400~2483.5 MHz

Wi-Fi 최대 출력: < 20 dBm

보증 안내

본 보증안내를 통해 법이 보증하는 귀하의 권리를 알려드립니다. 귀하의 권리를 완전히 이해하려면 귀하의 국가, 지역 또는 주의 법률을 참조하십시오. 법적 보증의 기간과 조건은 각각의 현지 법률에서 규정합니다. 본 제품을 Xiaomi 에서 직접 구매한 경우, 소비자 품질 보증 혜택에 관한 더 상세한 정보는 Xiaomi 공식 웹사이트 (https://www.mi.com/kr/support/warranty/) 를 참고해 주시기 바랍니다. 기타의 경우에는 판매자에게 문의해주십시오. 제품은 작동이 중단되거나 작동중 오류가 발생될수 있으며 이부분은 보증되지 않습니다. 제품 사용과 관련된 지침을 따르지 않아 발생하는 손해에 대해서는

책임을 지지 않습니다. 보증 기간 안에 하드웨어 결함을 발견할 경우, 해당 제품은 현지 법률에 따라 (1) 수리를 받거나, (2) 교체하거나, (3) 환불을 받을 수 있습니다. 통상적인 마모나 불가항력으로 인한 경우 또는 사용자의 부주의나 과실로 인해 발생한 손상은 보증 대상이 아닙니다. AS를 위한 연락처는 Xiaomi가 승인한 서비스망, Xiaomi 공식 대리점, 또는 귀하에게 제품을 판매한 최종 판매자입니다.

이 품질 보증은 홍콩과 대만에서는 적용되지 않습니다.

정식으로 수입되지 않은 제품, Xiaomi가 정식으로 제조하지 않은 제품, Xiaomi 또는 Xiaomi 공식 판매자로부터 정당하게 취득한 제품이 아닌 경우 이 보증이 적용되지 않습니다. 관련 법률에 따라서 제품을 판매한 비공식 판매자로부터 품질 보증 혜택을 받을 수 있습니다. 이에 대해서는 제품을 구매한 판매자에게 문의해 주시기 바랍니다.

WEEE 정보

이 기호가 표시된 모든 제품은 전자폐기물에 포함(WEEE, 2012/19/EU 지침에 의거)되므로 분류되지 않은 가정 폐기물과 혼합하여 폐기해서는 안 됩니다. 대신 정부나 로컬 자치단체가 전자 폐기물의 재활용을 위해 지정한 수거 지점에 넘겨 사람의 건강과 환경을 보호해야 합니다. 올바른 처리와 재활용은 환경과 인간의 건강에 대한 잠재적인 부정적 결과를 예방하는 데 도움이 될 것입니다. 해당 수집 지점의 약관 및 위치에 대한 자세한 내용은 설치자 또는 로컬 자치단체에 문의하십시오.

EU 적합성 선언

이로써 70mai Co., Ltd.은/는 무선 장비형 MJSXJ06BY이/가 지침 2014/53/EU를 준수 함을 선언합니다. EU 적합성 선언문의 전체 텍스트는 http://www.mi.com/global/service/support/declaration.html에서 확인할 수 있습니다.

일반적인 사용 상황에서 본 장비는 안테나와 사용자의 신체 사이에 최소 20 cm의 거리를 유지해야 합니다.

꺼짐 모드시 전력 소비는 0.1 W입니다

LPS 어댑터를 사용하십시오.

1. CCTV 설치·운영 시 유의사항 (준수해야 할 사항)

① 범죄예방, 시설안전, 화재예방 목적(목욕실 등 사생활 침해 장소 설치 금지)

② 알아보기 쉬운 장소에 CCTV 안내판 부착 (설치목적 등 법정사항 기재)

③ 녹음 및 임의조작 금지(설치목적 외에 다른 곳 비추는 행위 금지)

④ CCTV에 촬영.저장된 영상정보의 무단 유출.공개 금지

* 사무실 등 공개되지 않은 장소에 CCTV를 설치할 경우에는 근무자 등

정보주체에게 동의 획득!!

2. CCTV 안내판 예시

CCTV 설치안내

- 설 치 목 적 : 범죄예방 및 시설안전
- 설 치 장 소 : 출입구 천장, 엘리베이터, oo

- 촬 영 범 위 : 출입구, 엘리베이터 및 oo
- 촬 영 시 간 : 24시간 연속 촬영
- 관리책임자 : ooo과 김oo (02-000-0000)
- (설치·운영을 위탁한 경우 아래 수탁관리자 표시)
- 수탁관리자 : ooo업체 박oo (02-000-0000)

의뢰업체: Xiaomi Communications Co., Ltd.
제조자: 70mai Co., Ltd.
(Mi 생태계 기업)
주소: Room 2220, Building 2, No. 588 Zixing Road, Minhang District, Shanghai, China
제품 관련 정보는 www.mi.com/kr/를 방문해 주시기 바랍니다.
사용 설명서 버전: V1.0

กรุณาอ่านคู่มือฉบับนี้ให้ละเอียดก่อนใช้งาน และควรเก็บไว้ใช้อ้างอิงในอนาคต

ข้อควรระวัง

- ช่วงของอุณหภูมิที่เหมาะกับการทำงานสำหรับกล้องจะอยู่ที่ -20°C ถึง 55°C ห้ามใช้งานผลิตภัณฑ์ในสภาพแวดล้อมที่อุณหภูมิสูงกว่าหรือต่ำกว่าช่วงของอุณหภูมิการทำงานที่ระบุ
- กล้องนี้เป็นผลิตภัณฑ์อิเล็กทรอนิกส์ที่มีความแม่นยำ ซึ่งมีการป้องกันฝุ่นและน้ำในระดับ IP67 ห้ามใช้กล้องในสภาพแวดล้อมหรือสถานที่ที่มีความชื้นสูงซึ่งอาจทำให้น้ำซึมเข้า เพื่อหลีกเลี่ยงการทำงานผิดพลาด
- อย่าให้เลนส์กล้องโดนแสงแดดโดยตรง เพราะอาจทำให้ส่วนประกอบที่ไวต่อแสงของผลิตภัณฑ์เสียหายได้
- เพื่อเพิ่มประสิทธิภาพของกล้อง ห้ามวางเลนส์ของกล้องให้หันหน้าขึ้นหรืออยู่ใกล้กับผิวหน้าที่สะท้อนแสง เช่น กระจกหรือผนังสีขาว เนื่องจากการทำเช่นนี้จะทำให้ภาพดูสว่างมากเกินไปในบริเวณที่อยู่ใกล้กับกล้อง และจะมืดขึ้นในบริเวณที่อยู่ไกลออกไป หรือทำให้กล้องสร้างภาพเป็นสีขาว
- ตรวจสอบให้แน่ใจว่าคุณได้ติดตั้งผลิตภัณฑ์ไว้ในบริเวณที่มีสัญญาณ Wi-Fi แรง ห้ามติดตั้งผลิตภัณฑ์ไว้ใกล้กับเตาไมโครเวฟและวัตถุอื่น ๆ หรือสถานที่ซึ่งส่งผลกระทบต่อสัญญาณ Wi-Fi
- เมื่อเปิดใช้ฟีเจอร์การมองเห็นตอนกลางคืนแล้ว การเปลี่ยนแปลงของแสงโดยรอบจะทำให้ตัวกรองเปลี่ยนไป ซึ่งอาจทำให้เกิดเสียงคลิกเล็กน้อยซึ่งเป็นเรื่องปกติ
- เก็บผลิตภัณฑ์ให้ห่างจากสภาพแวดล้อมที่มีสนามแม่เหล็กแรงสูง และอย่าให้ผลิตภัณฑ์กระแทกหรือสั่นสะเทือนอย่างรุนแรง
- เมื่อทำการชาร์จ ให้ใช้สายชาร์จที่มาพร้อมกับแพ็กเกจ เมื่อชาร์จด้วยอะแดปเตอร์แปลงไฟ ให้ใช้เฉพาะอะแดปเตอร์แปลงไฟที่ผ่านการรับรอง (ที่มีเอาต์พุต 5 V ⎓ 2 A) ที่ตรงตามมาตรฐานความปลอดภัย ควรทำการชาร์จภายในอาคารที่มีสภาพแวดล้อมที่อากาศถ่ายเทสะดวก
- ผลิตภัณฑ์นี้มีแบตเตอรี่ลิเธียมไอออนที่ไม่สามารถถอด

ออกได้ ความสูงสูงสุดที่อนุญาตสำหรับการขนส่งทางอากาศคือ 15240 เมตร เก็บเอาไว้ให้ห่างจากไฟหรือแหล่งความร้อนอื่น ๆ อย่าพยายามเปลี่ยนแบตเตอรี่ด้วยตนเอง เนื่องจากอาจทำให้แบตเตอรี่หรือผลิตภัณฑ์เสียหายได้ ควรเปลี่ยนแบตเตอรี่โดยศูนย์บริการที่ได้รับอนุญาตและใช้แบตเตอรี่ประเภทเดียวกันเท่านั้น การเปลี่ยนประเภทของแบตเตอรี่ที่ไม่ถูกต้องอาจทำให้การป้องกันความปลอดภัยสำหรับแบตเตอรี่เป็นโมฆะ

หมายเหตุ: ภาพของผลิตภัณฑ์ อุปกรณ์เสริมและยูสเซอร์อินเตอร์เฟสในคู่มือการใช้งานใช้สำหรับการอ้างอิงเท่านั้น ผลิตภัณฑ์และฟังก์ชันการทำงานจริงอาจแตกต่างออกไปเนื่องจากการปรับปรุงผลิตภัณฑ์

ภาพรวมผลิตภัณฑ์

สิ่งที่ให้มาในบรรจุภัณฑ์

รูป A

1. กล้อง
2. ตัวยึด
3. สายชาร์จ
4. สติกเกอร์เทมเพลตสำหรับติดตั้ง
5. ปลั๊กผนัง × 4
6. สกรู × 4
7. สติกเกอร์ความใส่ใจ
8. คู่มือการใช้งาน

ชื่อชิ้นส่วน

รูป B

① ไฟแสดงสถานะ
② สปอตไลท์
③ เลนส์
④ เซ็นเซอร์ไวแสง
⑤ เซ็นเซอร์ความร้อน
⑥ ไมโครโฟน
⑦ ปุ่มกำหนดค่า
⑧ ฝาครอบป้องกัน

⑨ พอร์ตจ่ายไฟ Type-C
⑩ ลำโพง
⑪ รูติดตั้งสำหรับตัวยึด

วิธีการติดตั้ง

รูป C

① หมุนทวนเข็มนาฬิกาเพื่อแยกชิ้นส่วนของตัวยึดกล้อง

a. ฝาล็อก b. ฐาน

② เลือกตำแหน่งการติดตั้งที่เหมาะสม (แนะนำให้สูงจากพื้น 2–3 ม. และไม่มีอาคารหรือต้นไม้รอบ ๆ พื้นผิวผนังสำหรับติดตั้ง) จากนั้นวางสติกเกอร์เทมเพลตสำหรับติดตั้งบนพื้นผิวผนังเรียบ

③ เจาะรู (แต่ละรูมีเส้นผ่านศูนย์กลาง 6 มม. และลึก 30 มม.) และติดตั้งปลั๊กผนัง

④ ยึดฐานกับผนังด้วยสกรู

⑤ ยึดฝาล็อกเข้ากับฐาน

⑥ ถือกล้องด้วยมือและยึดเข้ากับตัวยึดกล้อง

⑦ ถือกล้องด้วยมือแล้วปรับมุมกล้อง หลังจากปรับแล้วให้ขันฝาล็อกให้แน่น

หมายเหตุ: โปรดติดตั้งกล้องโดยให้พอร์ตจ่ายไฟคว่ำลง เมื่อไม่ได้ใช้พอร์ตจ่ายไฟ โปรดปิดด้วยฝาครอบป้องกันเพื่อป้องกันน้ำเข้า

วิธีการใช้งาน

การชาร์จ: กรุณาชาร์จกล้องให้เต็มก่อนที่จะใช้งาน เชื่อมต่อสายชาร์จและอะแดปเตอร์แปลงไฟที่มีเอาต์พุต 5 V ⎓ 2 A จากนั้นเปิดสวิตช์เพื่อชาร์จกล้อง

การเปิด/ปิด: กดปุ่มกำหนดค่าค้างไว้เป็นเวลาประมาณ 3 วินาที

การรีเซ็ตอุปกรณ์: กดปุ่มกำหนดค่าค้างไว้ประมาณ 7 วินาทีขณะเปิดกล้อง

สถานะของไฟแสดงสถานะ

กำลังรอการเชื่อมต่อ: กะพริบเป็นสีส้ม
กำลังเชื่อมต่อ: กะพริบเป็นสีน้ำเงิน
เชื่อมต่อสำเร็จ: เป็นสีน้ำเงินค้าง
กำลังชาร์จ: สว่างวาบเป็นสีขาวอย่างช้าๆ
ชาร์จเต็ม: ไฟแสดงสถานะปิด

การเชื่อมต่อกับ แอป Mi Home/Xiaomi Home

ผลิตภัณฑ์นี้ทำงานร่วมกับแอป Mi Home/Xiaomi Home* คุณสามารถใช้แอป Mi Home/Xiaomi Home ในการควบคุมอุปกรณ์ของคุณ และทำงานร่วมกับอุปกรณ์บ้านอัจฉริยะอื่นๆ

1. สแกนคิวอาร์โค้ดเพื่อดาวน์โหลดและติดตั้งแอป ระบบจะนำคุณไปที่หน้าการตั้งค่าการเชื่อมต่อหากแอปได้รับการติดตั้งแล้ว หรือ ค้นหา “Mi Home/Xiaomi Home” ใน App Store เพื่อดาวน์โหลดและติดตั้งแอป

8F929D33

2. เปิดหน้าแรกของแอป Mi Home/Xiaomi Home แตะ "+" ที่มุมขวาบนของหน้า และจากนั้นสแกนรหัส QR บนกล้อง
3. เลือกวิธีการเข้าถึงเครือข่ายและเพิ่มกล้องตามคำแนะนำบนหน้าจอ เมื่อเชื่อมต่อกล้องสำเร็จแล้ว ไฟแสดงสถานะจะเป็นสีน้ำเงินค้างไว้

* แอปนี้ถูกเรียกว่าแอป Xiaomi Home ในยุโรป (ยกเว้นในรัสเซีย) ชื่อแอปที่แสดงบนอุปกรณ์ของคุณจะถือว่าเป็นค่าเริ่มต้น

หมายเหตุ:

- โปรดเพิ่มและเชื่อมต่อกล้องในแอป Mi Home/Xiaomi Home ก่อน แล้วจึงติดตั้งกล้อง
- ผลิตภัณฑ์นี้รองรับการเชื่อมต่อกับเครือข่าย Wi-Fi 2.4 GHz เท่านั้น ไม่รองรับเครือข่าย Wi-Fi 5 GHz
- เวอร์ชันของแอปอาจอัพเดทแล้ว กรุณาปฏิบัติตามคำแนะนำตามเวอร์ชันปัจจุบันของแอป

ข้อมูลจำเพาะ

ชื่อ: Smart Camera

รุ่น: MJSXJ06BY

อัตราขาเข้า: 5 V ⎓ 2 A

รูรับแสง: f/1.6

มาตรฐาน IP: IP67

มุมมองของเลนส์: 136°

โคเดกของวิดีโอ: H.265

ความละเอียด: 2560 × 1440

อุณหภูมิที่เหมาะกับการทำงาน: -20°C ถึง 55°C

ความจุของแบตเตอรี่: 10000 mAh

การเชื่อมต่อแบบไร้สาย: Wi-Fi IEEE 802.11 b/g/n/ax 2.4 GHz

เข้ากันได้กับ: Android™ 8 และ iOS 12.0 ขึ้นไป

ย่านความถี่ปฏิบัติการของ Wi-Fi: 2400–2483.5 MHz

สัญญาณขาออกสูงสุดของ Wi-Fi: < 20 dBm

ประกาศการรับประกัน

ในฐานะผู้บริโภคของ Xiaomi คุณจะได้รับประโยชน์ภายใต้เงื่อนไขบางประการจากการรับประกันเพิ่มเติม Xiaomi เสนอประโยชน์ด้านการรับประกันสำหรับผู้บริโภคบางประการ ซึ่งจะเป็นส่วนที่เพิ่มเติมและไม่แทนที่การรับประกันตามกฎหมายใดๆ ที่ให้ไว้โดยกฎหมายคุ้มครองผู้บริโภคแห่งชาติของคุณ ระยะเวลาและเงื่อนไขที่เกี่ยวข้องกับการรับประกันตามกฎหมายถูกให้ไว้ตามกฎหมายในประเทศของคุณตามลำดับ สำหรับข้อมูลเพิ่มเติมเกี่ยวกับประโยชน์จากการรับประกันสำหรับผู้บริโภค โปรดอ้างถึงเว็บไซต์ทางการของ Xiaomi https://www.mi.com/global/support/warranty ยกเว้นการรับประกันที่ห้ามโดยกฎหมาย หรือสัญญาไว้โดย Xiaomi บริการหลังการขายต้องถูกจำกัดตามประเทศหรือภูมิภาคของการซื้อผลิตภัณฑ์ครั้งแรก ภายใต้การรับประกันสำหรับผู้บริโภคตามขอบเขตที่กฎหมายอนุญาตสูงสุด Xiaomi จะซ่อม เปลี่ยน หรือคืนเงินสำหรับผลิตภัณฑ์ของคุณ การสึกหรอตามปกติ เหตุสุดวิสัย การใช้ในทางที่ผิด หรือความเสีย

หายที่เกิดจากความประมาทเลินเล่อ หรือจากความผิดของผู้ใช้จะไม่ได้รับการรับประกัน ผู้ติดต่อสำหรับบริการหลังการขายอาจเป็นบุคคลใดก็ได้ในเครือข่ายการให้บริการที่ได้รับอนุญาตจาก Xiaomi ผู้แทนจำหน่ายที่ได้รับอนุญาตจาก Xiaomi หรือผู้จำหน่ายขั้นสุดท้ายที่ขายผลิตภัณฑ์ให้คุณ หากมีข้อสงสัย โปรดติดต่อบุคคลที่เกี่ยวข้องที่ Xiaomi อาจระบุตัวบุคคลได้

การรับประกันปัจจุบันไม่บังคับใช้กับฮ่องกงและไต้หวัน

ผลิตภัณฑ์ที่ไม่ได้รับการนำเข้าอย่างถูกต้อง และ/หรือไม่ได้ผลิตอย่างถูกต้องโดย Xiaomi และ/หรือไม่ได้รับมาอย่างถูกต้องจาก Xiaomi หรือผู้ขายอย่างเป็นทางการของ Xiaomi จะไม่ได้รับความคุ้มครองตามการรับประกันปัจจุบัน ตามกฎหมายที่บังคับใช้ คุณอาจได้รับประโยชน์จากการรับประกันจากผู้ค้าปลีกอย่างไม่เป็นทางการที่ขายผลิตภัณฑ์ ดังนั้น Xiaomi ขอแนะนำให้คุณติดต่อผู้ค้าปลีกที่คุณซื้อผลิตภัณฑ์

ข้อมูลของ WEEE

ผลิตภัณฑ์ทั้งหมดที่มีสัญลักษณ์นี้เป็นขยะอุปกรณ์ไฟฟ้าและอิเล็กทรอนิกส์ (WEEE ตามคำสั่งที่ 2012/19/EU) ซึ่งไม่ควรปะปนกับขยะในครัวเรือนที่ไม่ได้จำแนก คุณควรปกป้องสุขภาพของมนุษย์และสิ่งแวดล้อมด้วยการส่งขยะอุปกรณ์ของคุณไปยังจุดรวบรวมที่กำหนดไว้เพื่อการรีไซเคิลขยะอุปกรณ์ไฟฟ้าและขยะอิเล็กทรอนิกส์ ซึ่งได้รับการแต่งตั้งจากรัฐบาลหรือหน่วยงานท้องถิ่น การกำจัดและการรีไซเคิลที่ถูกต้องจะช่วยป้องกันผลทางลบที่ตามมาซึ่งอาจเกิดขึ้นได้ต่อสิ่งแวดล้อมและสุขภาพของมนุษย์ โปรดติดต่อผู้ติดตั้งหรือหน่วยงานท้องถิ่นสำหรับข้อมูลเพิ่มเติมเกี่ยวกับตำแหน่งที่ตั้ง เช่นเดียวกับข้อกำหนดและเงื่อนไขของจุดเก็บนั้นๆ

คำประกาศความสอดคล้องของสหภาพยุโรป

70mai Co., Ltd. ขอยืนยันว่าอุปกรณ์วิทยุประเภท MJSXJ06BY เป็นไปตามคำสั่งที่ 2014/53/EU ประกาศฉบับเต็มของคำประกาศความสอดคล้องของสหภาพยุโรปจะอยู่ในที่อยู่ทางอินเทอร์เน็ตต่อไปนี้: http://www.mi.com/global/service/support/declaration.html

อุปกรณ์ชนิดนี้จำเป็นต้องมีระยะห่างระหว่างเสาอากาศกับตัวของผู้ใช้งานอย่างน้อย 20 ซม. ภายใต้สภาพการใช้งานปกติ

การใช้พลังงานในโหมดปิดคือ 0.1 W

โปรดใช้อะแดปเตอร์ LPS

ผลิตเพื่อ: Xiaomi Communications Co., Ltd.
ผู้ผลิต: 70mai Co., Ltd.
(บริษัทในระบบนิเวศ Mi)
ที่อยู่: Room 2220, Building 2, No. 588 Zixing Road, Minhang District, Shanghai, China
สำหรับข้อมูลเพิ่มเติม โปรดดูที่ www.mi.com
คู่มือการใช้งานเวอร์ชัน: V1.0

กสทช.

เครื่องวิทยุคมนาคมนี้ ได้รับยกเว้น ไม่ต้องได้รับใบอนุญาตให้มี ใช้ซึ่งเครื่องวิทยุคมนาคม หรือตั้งสถานีวิทยุคมนาคมตามประกาศ กสทช. เรื่อง เครื่องวิทยุคมนาคม และสถานีวิทยุคมนาคมที่ได้รับยกเว้นไม่ต้องได้รับใบอนุญาตวิทยุคมนาคมตามพระราชบัญญัติวิทยุคมนาคม พ.ศ. 2498

กสทช. | โทรคมนาคม

กำกับดูแลเพื่อประชาชน

Call Center 1200 (โทรฟรี)

Bacalah petunjuk ini sebelum menggunakan produk dan simpanlah untuk rujukan di lain waktu.

Tindakan Pencegahan

- Suhu pengoperasian untuk kamera ini memiliki rentang antara -20°C sampai 55°C. Jangan menggunakan produk di lingkungan dengan suhu di atas atau di bawah rentang suhu pengoperasian yang ditentukan.
- Kamera merupakan produk elektronik presisi yang memiliki nilai tahan debu dan tahan-air IP67. Jangan menggunakan kamera di lingkungan yang sangat lembap atau di lokasi yang dapat mengakibatkan masuknya air untuk menghindari malfungsi.
- Jangan membuat lensa kamera terpapar cahaya matahari langsung karena ini dapat merusak komponen fotosensitif yang dimiliki produk.
- Untuk meningkatkan kinerja kamera, jangan letakkan lensanya menghadap atau di sebelah permukaan reflektif seperti kaca atau dinding putih karena ini akan menyebabkan gambar terlihat terlalu terang di area yang dekat dengan kamera dan lebih gelap di area yang menjauhi kamera, atau menyebabkan kamera menghasilkan gambar putih.
- Pastikan produk terpasang di area dengan sinyal Wi-Fi yang kuat. Jangan memasang produk di dekat oven microwave, dan benda atau tempat lain yang memengaruhi sinyal Wi-Fi-nya.
- Saat fitur penglihatan malam diaktifkan, perubahan cahaya sekitar akan memicu perubahan filter, mungkin akan disertai dengan suara klik kecil, yang merupakan hal yang wajar.
- Jauhkan produk dari lingkungan magnetik kuat dan jangan memberi guncangan atau getaran yang intens pada produk.
- Saat mengisi daya, gunakan kabel pengisian daya yang disertakan dalam kemasan. Saat mengisi daya dengan adaptor daya, hanya gunakan adaptor daya berkualifikasi (dengan keluaran 5 V ⎓ 2 A) yang memenuhi standar keselamatan. Pengisian daya harus dilakukan di dalam ruangan yang berventilasi baik.
- Produk ini mengandung baterai ion litium

yang tidak dapat dilepas. Produk ini memiliki ketinggian maksimum yang diizinkan 15240 meter untuk transportasi udara. Jauhkan dari api atau sumber panas lainnya. Untuk menghindari kerusakan pada baterai atau produk, jangan mencoba mengganti baterai sendiri. Penggantian baterai hanya boleh dilakukan di pusat layanan berizin resmi dan hanya dapat diganti dengan tipe baterai yang sama; mengganti dengan tipe baterai yang salah dapat membatalkan perlindungan keamanan baterai.

Catatan: Ilustrasi produk, aksesori, dan antarmuka pengguna dalam panduan pengguna ini hanya untuk tujuan referensi. Produk dan fungsi sebenarnya dapat bervariasi karena peningkatan produk.

Ikhtisar Produk

Isi Kemasan

Ilustrasi A

1. Kamera
2. Braket
3. Kabel Pengisian Daya
4. Stiker Templat Braket
5. Angkur Dinding × 4
6. Sekrup × 4
7. Stiker Perhatian
8. Panduan Pengguna

Nama Komponen

Ilustrasi B

① Indikator
② Lampu sorot
③ Lensa
④ Sensor Fotosensitif
⑤ Sensor Termal
⑥ Mikrofon
⑦ Tombol Konfigurasi
⑧ Tutup Pelindung
⑨ Port Daya Type-C

⑩ Speaker

⑪ Lubang Pemasangan untuk Braket Kamera

Cara Instal

Ilustrasi C

① Putar berlawanan arah jarum jam untuk membongkar braket.

a. Tutup Pengunci b. Dasar

② Pilih posisi braket yang sesuai (disarankan 2–3 m di atas tanah, dan permukaan dinding tempat braket tidak dikelilingi bangunan atau pohon), kemudian tempatkan stiker templat braket pada permukaan dinding rata.

③ Bor lubang (tiap lubang memiliki diameter 6 mm dan kedalaman 30 mm) lalu pasang angkur dinding.

④ Kencangkan dasar ke dinding menggunakan sekrup.

⑤ Kencangkan tutup pengunci pada dasar.

⑥ Tahan kamera menggunakan tangan dan kencangkan ke braket kamera.

⑦ Tahan kamera menggunakan tangan dan sesuaikan sudutnya. Setelah sesuai, kencangkan tutup pengunci.

Catatan: Harap pasang kamera dengan port daya menghadap ke bawah. Jika port daya tidak digunakan, harap tutup dengan tutup pelindung untuk mencegah masuknya air.

Cara Penggunaan

Pengisian Daya: Harap mengisi daya kamera sampai penuh sebelum digunakan. Sambungkan kabel pengisian daya dan adaptor daya dengan keluaran 5 V ⎓ 2 A, lalu sambungkan ke listrik untuk mengisi daya kamera.

Menghidupkan/mematikan: Tekan dan tahan tombol konfigurasi kurang lebih selama 3 detik.

Mengatur ulang perangkat: Tekan dan tahan tombol konfigurasi kurang lebih selama 7 detik pada saat kamera dalam kondisi menyala.

Status Indikator

Menunggu koneksi: Berkedip oranye

Menghubungkan: Berkedip biru

Berhasil terhubung: Menyala biru

Pengisian Daya: Berkedip putih dengan lambat

Daya Terisi Penuh: Indikator mati

Menghubungkan dengan Aplikasi Mi Home/Xiaomi Home

Produk ini bekerja dengan aplikasi Mi Home/Xiaomi Home*. Gunakan aplikasi Mi Home/Xiaomi Home untuk mengontrol perangkat Anda, dan untuk berinteraksi dengan perangkat rumah pintar lainnya.

8F929D33

1. Pindai kode QR untuk mengunduh dan menginstal aplikasi. Anda akan dialihkan ke halaman penyiapan jaringan jika aplikasi telah diinstal. Atau cari “Mi Home/Xiaomi Home” di App Store untuk mengunduh dan menginstal aplikasi.
2. Buka beranda aplikasi Mi Home/Xiaomi Home, ketuk "+" di sudut kanan atas halaman, lalu pindai kode QR pada kamera.
3. Pilih metode akses jaringan dan tambahkan kamera sesuai petunjuk di layar. Setelah kamera berhasil dihubungkan, indikator akan tetap menyala biru.

* Aplikasi ini disebut sebagai aplikasi Xiaomi Home di Eropa (kecuali Rusia). Nama aplikasi yang ditampilkan di perangkat Anda akan muncul secara default.

Catatan:

- Harap menambahkan dan menghubungkan kamera dalam aplikasi Mi Home/Xiaomi Home terlebih dahulu, baru kemudian memasang kameranya.
- Produk ini hanya mendukung koneksi ke jaringan Wi-Fi 2,4 GHz. Jaringan Wi-Fi 5 GHz tidak didukung.

- Versi aplikasi mungkin telah diperbarui, ikuti instruksi sesuai versi aplikasi terbaru.

Spesifikasi

Nama: Smart Camera

Model: MJSXJ06BY

Masukan Pengenal: 5 V ⎓ 2 A

Bukaan: f/1,6

Rating IP: IP67

Sudut Tampilan Lensa: 136°

Codec Video: H.265

Resolusi: 2560 × 1440

Suhu Operasi: -20°C sampai 55°C

Kapasitas Baterai: 10000 mAh

Konektivitas Nirkabel: Wi-Fi IEEE 802.11 b/g/n/ax 2,4 GHz

Kompatibel dengan: Android™ 8 & iOS 12.0 atau di atasnya

Frekuensi Operasi Wi-Fi: 2400–2483,5 MHz

Keluaran Maksimum Wi-Fi: < 20 dBm

Informasi WEEE

Semua produk yang disertai simbol ini adalah limbah peralatan elektrik dan elektronik (WEEE sesuai arahan 2012/19/EU) sehingga tidak boleh dicampur dengan limbah rumah tangga yang tidak disortir. Oleh karena itu, Anda harus melindungi kesehatan manusia dan lingkungan dengan menyerahkan limbah peralatan Anda ke titik pengumpulan yang ditunjuk untuk daur ulang limbah peralatan elektrik dan elektronik, ditentukan oleh pemerintah atau otoritas setempat. Proses pembuangan dan daur ulang yang benar akan membantu mencegah potensi konsekuensi negatif terhadap kesehatan manusia dan lingkungan. Hubungi pemasang atau otoritas setempat untuk mendapatkan informasi lebih lanjut tentang lokasi serta syarat dan ketentuan titik pengumpulan tersebut.

Deklarasi Kesesuaian Uni Eropa

Dengan ini, 70mai Co., Ltd. menyatakan bahwa jenis peralatan radio MJSXJ06BY sudah mematuhi Arahan 2014/53/EU. Berikut adalah teks lengkap deklarasi kesesuaian Uni Eropa yang tersedia di alamat internet berikut: http://www.mi.com/global/service/support/declaration.html

Dalam kondisi penggunaan normal, peralatan ini harus diberikan jarak setidaknya 20 cm antara antena dan tubuh pengguna.

Konsumsi daya dalam mode mati adalah 0,1 W

Pemberitahuan garansi

Kebijakan Garansi Xiaomi

Garansi terbatas ini hanya bisa digunakan untuk produk Xiaomi.

Untuk perangkat dan aksesori yang rusak selama penggunaan yang normal dan sesuai dengan kebijakan perusahaan, Xiaomi akan memberikan layanan perbaikan atau penggantian secara gratis selama masa garansi.

5 LANGKAH CEPAT KLAIM GARANSI ANDA

Hubungi pusat layanan hotline di 00180300650029 untuk pastikan jam operasional pusat layanan yang dituju

- Bawa perangkat ke pusat layanan beserta seluruh dokumen pendukung garansi
- Pengecekan syarat kondisi perangkat dan dokumen
- Tindakan korektif
- Perangkat kembali berfungsi normal

Ringkasan Garansi Anda

Tipe	Produk	Masa Garansi	Ruang Lingkup Garansi	Dokumen Pendukung Garansi
Aksesori	Mi Wireless Bluetooth Earphone/Headphone/Earbuds	12 bulan	Ongkos kerja dan suku cadang	Bukti Pembelian/ Kartu Garansi
	Mi Smart Band			
	Mi Powerbank			
	Mi Wireless Charger			
	Mi Air Purifier			
	Mi Wi-Fi Range Extender			
	Mi Security Camera			
	Mi Smart Air Fryer			
	Mi Robot Vacuum			
	Mi Vacuum Cleaner			
	Mi Smart Projector			
	Mi USB Cable	6 bulan		

- Kecuali baterai yang dapat dilepas, garansi berlaku selama 6 bulan.
- Garansi terbatas mulai terhitung berdasarkan tanggal aktivasi perangkat atau tanggal tertera pada bukti pembelian.

Syarat dan Ketentuan yang Berlaku

1. Ketentuan garansi terbatas ini hanya berlaku di wilayah Indonesia dan produk tidak berlaku untuk layanan garansi Internasional. Untuk memenuhi persyaratan, maka layanan harus dilakukan oleh pusat layanan resmi Xiaomi.
2. Xiaomi dapat melakukan pengujian terhadap produk pelanggan untuk mengetahui kerusakannya. Sebelum menyerahkan unit apapun untuk diperbaiki, pelanggan harus membuat cadangan data dan menyimpan informasi personal atau informasi rahasia yang berada di produk serta memastikan pengaturan Mi Account dalam keadaan sign out (keluar). Xiaomi tidak bertanggung jawab atas kerusakan atau kehilangan program, data, atau removable storage media apapun.
3. Hubungi Pusat Layanan Xiaomi melalui WA/hotline/chat dahulu, dan pastikan tersedia informasi berikut ini:
   - Model, nomor serial, dan nomor IMEI jika ada.
   - Alamat lengkap pelanggan dan kontak yang dapat dihubungi.
   - Nomor Pembelian, duplikat faktur pembelian pelanggan yang asli.
4. Garansi ini tidak mencakup beberapa kasus berikut ini:
   - Nomor serial produk, nomor IMEI atau segel garansi hilang atau telah dihapus, dirusak dan diubah. Aksesoris atau bagian luar produk yang hilang.
   - Setiap kerusakan yang terjadi di dalam maupun diluar permukaan produk, termasuk, retakan, cacat, atau goresan pada case, layar, lensa kamera, tombol, dan tambahan lainnya meskipun tidak terbatas pada hal tersebut.
   - Perawatan umum, bantuan reset sandi, update atau pemasangan aplikasi, demo produk, atau

layanan yang tidak terkait dengan perbaikan/penggantian.

- Kerusakan produk yang disebabkan oleh pembongkaran dan penggunaan secara normal, termasuk karat dan noda meskipun tidak terbatas pada hal tersebut.
- Dan hal lainnya yang berlawanan dan tidak sesuai dengan etika bisnis.

5. Xiaomi akan menentukan suatu produk telah "Kehilangan Garansi" dengan kebijakan perusahaan yang sesuai dengan standar di bawah ini. Perbaikan produk yang telah kehilangan garansi harus dipisahkan dari pusat layanan Xiaomi serta perbaikan yang dilakukan terhadap produk tersebut akan dikenai biaya tambahan.
   - Pelanggaran terhadap persyaratan garansi, membatalkan garansi, garansi berakhir atau alasan lainnya.
   - Selama periode garansi, jika terjadi pelanggaran yang dilakukan oleh pelanggan, seperti perusakan, perbaikan sendiri, terpapar air, kerusakan karena salah penggunaan, penggantian, kesalahan memahami panduan produk, dll.

Pusat Layanan Resmi Xiaomi Indonesia

Untuk informasi lebih lanjut terkait layanan purnajual, silakan hubungi salah satu jalur resmi pelanggan Xiaomi berikut ini

WhatsApp: +6282117236765 09.00-21.00

Hotline: 00180300650029 09.00-18.00

Email: service.id@support.mi.com

Website: https://www.mi.com/id

1	Aceh	Xiaomi Exclusive Service Center-ACEH-PANGLIMAPOLIM	Jl. T. Panglima Polem No. 93, Peunayong, Kec. Kuta Alam, Kota Banda Aceh, Aceh 24415
2	Ambon	Xiaomi Exclusive Service Center-AMBON- JL CENGKEH	JL.Cengkeh No 6 Kecamatan Sirimau Kelurahan Honipopu
3	Balikpapan	Xiaomi Exclusive Service Center-BALIKPAPAN-SUDIRMAN	Ruko Bandar No. 09, Jl. Jenderal Sudirman, Klandasan Ilir, Balikpapan Kota, Kota Balikpapan, Kalimantan Timur 76131
4	Bali	Xiaomi Exclusive Service Center-BALI-TEUKU UMAR	Jl. Teuku Umar No. 74XX/121, Denpasar Barat, Bali 80114
5	Bandung	Xiaomi Exclusive Service Center-BANDUNG-BEC	Bandung Electronic Center Lt. 3 A-07, Jl. Purnawarman, Babakanciamis, Sumurbandung, Bandung, Jawa Barat 40117
6	Banjarmasin	Xiaomi Exclusive Service Center-BANJARMASIN-SUNGAI BARU	Jl. Ahmad Yani KM.2 No. 69, Sungai Baru, Banjarmasin Tengah, Kota Banjarmasin, Kalimantan Selatan 70122
7	Batam	Xiaomi Exclusive Service Center-BATAM-LUCKY PLAZA	Komplek Lucky Plaza Batam Lt.2 No.12A, Nagoya, Batam 29444
8	Bekasi	Xiaomi Exclusive Service Center-BEKASI-MEGA HYPERMALL	Mega Bekasi Hypermall Lt.II Blok G2 No.10, Jl. Jend. Ahmad Yani No. 1, Bekasi 17144

9	Bogor	Xiaomi Exclusive Service Center-BOGOR-WARUNG JAMBU	Jl. Raya Pajajaran No.17B, Samping Panasonic Center, Warung Jambu, Bogor 16161
10	Cirebon	Xiaomi Exclusive Service Center-CIREBON-RUKO CSB	Komplek Ruko CSB, Blok Green Ville No. 23 Jl. Cipto Mangunkusumo, Cirebon 45131
11	Depok	Xiaomi Exclusive Service Center-DEPOK-MARGONDA	Depok Town Square Blok GE 2 No. 3, Jl. Margonda Raya, Kemiri Muka, Beji, Kota Depok, Jawa Barat 16424
12	Jakarta	Xiaomi Exclusive Service Center-DAANMOGOT-IMPERIAL	Ruko Imperial Blok C10, Jl. Daan Mogot No. 136, Kalideres, Jakarta Barat, DKI Jakarta 11850
13	Jakarta	Xiaomi Exclusive Service Center-CEMPAKAMAS-ITCCCEMPAKA	ITC Cempaka Mas Lt. 6 Pusat Komputer Blok H 07-14, Jl. Letjend Suprapto, Sumur Batu, Kemayoran, Jakarta Pusat 10640
14	Jakarta	Xiaomi Exclusive Service Center-JAKARTA-ITC FATMAWATI	Ruko ITC Fatmawati No. 21, Cipete, Kebayoran Baru, Jakarta Selatan 12150
15	Jakarta	Xiaomi Exclusive Service Center-JAKARTA-RUKO ROXY MAS	Ruko ITC Roxy Mas Blok B2 No.6 Jl. KH Hasyim Ashari - Jakarta Pusat
16	Jakarta	Xiaomi Exclusive Service Center-JAKARTA-CILILITAN	Ruko Kokan Anggatra Pusdikkes No. PP10-A1, Jl Raya Bogor Km.18 RW09 Kramat Jati, Kec. Kramat Jati, Kota Jakarta Timur, DKI Jakarta, 13510

17	Jambi	Xiaomi Exclusive Service Center-JAMBI-SUDIRMAN	Jl. Jend. Sudirman No. 11, Tambak Sari, Jambi Selatan, Kota Jambi, Jambi 36122
18	Kediri	Xiaomi Exclusive Service Center-KEDIRI-PEMUDA	Jl. Pemuda No. 11C, Ngadirejo Kediri 64122
19	Kendari	Xiaomi Exclusive Service Center-KENDARI-RUKO SENTRA GMT	Sentra GMT, Jl. Sorumba No.2D, Anaiwoi, Kec. Kadia, Kota Kendari, Sulawesi Tenggara 93117
20	Kupang	Xiaomi Exclusive Service Center-KUPANG-JL CAKDOKO	jl.cakdoko no.34, Oebobo, Kupang NTT
21	Lampung	Xiaomi Exclusive Service Center-LAMPUNG-KARTINI	Jl. Kartini No. 60, Palapa, Tanjung Karang Pusat, Kota Bandar Lampung, Lampung 35116
22	Makassar	Xiaomi Exclusive Service Center-MAKASSAR-BULUSARAUNG SQUARE	Ruko Bulusaraung Square No. A8, Jl. Bulusaraung, Makassar 90157
23	Malang	Xiaomi Exclusive Service Center-MALANG-LOWOKWARU	Ruko Grand Soekarno Hatta Kavling 4 Jl. Soekarno Hatta, Mojolangu, Lowokwaru, Kota Malang, Jawa Timur 65142
24	Manado	Xiaomi Exclusive Service Center-MANADO-PIERETENDEAN	Ruko Mega Mas Blok A1 No. 20, Jl. Piere Tendean, Wenang Selatan, Wenang, Kota Manado, Sulawesi Utara 95111

25	Mataram	Xiaomi Exclusive Service Center-MATARAM-RUKOBLOKH	Ruko Sriwijaya Blok H, Jl. Sriwijaya No. 177, Pagesangan Timur, Mataram, NTB 83115 (Sebelah Bank Mandiri)
26	Medan	Xiaomi Exclusive Service Center-MEDAN-GATOT SUBROTO	Plaza Medan Fair lantai IV island #1, Jl. Gatot Subroto No. 30, Sekip, Medan Petisah, Kota Medan, Sumatera Utara 20113
27	Padang	Xiaomi Exclusive Service Center-PADANG-VETERAN	Jl. Veteran No. 24B, Purus, Padang Barat, Kota Padang, Sumatera Barat 25116 (Seberang SDN 64 Purus Kota Padang)
28	Palangkaraya	Xiaomi Exclusive Service Center-PALANGKARAYA-TJILIKRIWUT	Jl. Tjilik Riwut KM 1 No. 5, Palangka, Jekan Raya, Kota Palangka Raya, Kalimantan Tengah 74874
29	Palembang	Xiaomi Exclusive Service Center-PALEMBANG-INTERNATIONAL PLAZA	Jl. Angkatan 45, Lorok Pakjo Ilir Barat 1 Palembang
30	Pekanbaru	Xiaomi Exclusive Service Center-PEKANBARU-RINTIS	Jl. Dr.Setia Budhi No. 84, Rintis, Pekanbaru-Riau 28141
31	Pontianak	Xiaomi Exclusive Service Center-PONTIANAK-SABDURRAHMAN	Jl. Sultan Abdurrahman No. 38B, Pontianak Selatan, Pontianak, Kalimantan Barat 78113

32	Semarang	Xiaomi Exclusive Service Center-SEMARANG-KARANGTURI	Jl. MT. Haryono No.976A, Lamper Kidul, Kec. Semarang Selatan, Kota Semarang, Jawa Tengah 50249
33	Serang	Xiaomi Exclusive Service Center-SERANG-AHMADYANI	Jl. Jendral Ahmad Yani No. 134, Sumurpecung, Serang, Banten 42117
34	Solo	Xiaomi Exclusive Service Center-SOLO-SUKOHARJO	Komplek The Park, Blok C No. 16 Jl. Ir. Soekarno, Sukoharjo-Solo Baru 57552
35	Surabaya	Xiaomi Exclusive Service Center-SURABAYA-WTC EMALL	WTC e-mall Lt. 4 - Galeria No 4028, Jl. Pemuda No.21-31, Embong Kaliasin, Genteng, Surabaya, Jawa Timur 60271
36	Surabaya	Xiaomi Exclusive Service Center-SURABAYA-PLAZA MARINA	Plaza Marina Lt.3 Kav. M1, Jl. Margorejo Indah 97-99, Surabaya 60238
37	Tangerang	Xiaomi Exclusive Service Center-TANGERANG-GADING SERPONG	Ruko Sinpasa Blok SG2 No. 9, Gading Serpong, Pakulonan Barat, Kelapa Dua, Kota Tangerang, Banten 15810
38	Tangerang	Xiaomi Exclusive Service Center-PIK-PIK2	Kawasan ruko EDC,, H.R Rasuna Said Kavling BB-15, kelurahan Salembaran, Kecamatan Kosambi, Kabupaten Tangerang Provinsi Banten 15214

39	Tanjung Pinang	Xiaomi Exclusive Service Center-TANJUNGPINANG-BINTANCENTER	Ruko Bintan Center No. 8, Jl. D.I Panjaitan KM. 9, Air Raja, Tanjungpinang Timur, Tanjung Pinang, Kepulauan Riau 29125
40	Tasikmalaya	Xiaomi Exclusive Service Center-TASIKMALAYA-CIHIDEUNG	Jl. Hz. Mustofa no. 376 Kel. Tugujaya, Kec. Cihideung, Tasikmalaya, Jawa Barat 46126
41	Yogyakarta	Xiaomi Exclusive Service Center-YOGYAKARTA-BRIDGEN KATAMSO	Ruko Gondomanan Square, Jl. Brigjen Katamso No.37, Prawirodirjan, Kec. Gondomanan, Kota Yogyakarta, Daerah Istimewa Yogyakarta 55121

Pusat Layanan Multibrand			
1	Medan	TAM Multibrand - Medan	Plaza Medan Fair Lt. 4 No. 278-279 HPC Tahap IV, Jl. Gatot Subroto No.30, Medan - Sumatera Utara 20113 / (62-61) 80512213

Model: MJSXJ06BY
MKG#IMKG.891.05.2024

98746/SDPPI/2024
9003

Dilarang melakukan perubahan spesifikasi yang dapat menimbulkan gangguan fisik dan/atau elektromagnetik terhadap lingkungan sekitarnya

Harap menggunakan adaptor LPS.

Diimpor oleh: PT. Xiaomi Communications Indonesia
Alamat: One Pacific Place, Suite 9-H,I,J,K, Jalan Jenderal Sudirman Kav. 52-53 Lot. 3 & 5, Kota Adm. Jakarta Selatan, Provinsi DKI Jakarta, Kode Pos: 12190
Dibuat di Tiongkok
Diproduksi untuk: Xiaomi Communications Co., Ltd.
Diproduksi oleh: 70mai Co., Ltd.
(sebuah perusahaan Mi Ecosystem)
Alamat: Room 2220, Building 2, No. 588 Zixing Road, Minhang District, Shanghai, China
Untuk informasi selengkapnya, kunjungi www.mi.com
Versi Panduan Pengguna: V1.0

使用產品前請仔細閱讀本說明書，並妥善保管。

注意事項

- 攝影機的工作溫度為 -20℃ ~ 55℃，請勿在溫度過高或過低的環境中使用產品。
- 攝影機為精密電子產品，具備 IP67 防水防塵等級。 請勿在過度潮濕或可能導致產品進水的環境下使用，以免導致產品故障。
- 請勿將攝影機的鏡頭置於陽光直射處，否則可能會損壞產品的光敏元件。
- 為了提升產品使用效果，應避免鏡頭正面及側面靠近玻璃、白牆等反光物體，以免造成畫面近處亮、遠處暗或發白的現象。
- 請務必將產品安裝於 Wi-Fi 信號覆蓋的範圍內，並盡可能放置於 Wi-Fi 信號更佳的位置。儘量安裝在遠離微波爐等可能對信號產生影響的位置。
- 啟用夜視功能時，環境光變化會引發濾光片變換，進而發出咔聲，屬於正常現象。
- 請勿使產品遭受強烈衝擊或震盪，產品應遠離強磁環境。
- 請使用包裝隨附的充電線進行充電。 若使用電源轉接器充電時，應使用符合相應安全標準要求的或獲得當地監管機構許可的電源轉接器（輸出為 5V ⎓ 2A）。充電請在室內進行，充電時確保環境通風良好。
- 產品內含不可拆卸的鋰電池，空運運輸允許最大海拔高度為 15240 公尺，請勿將產品靠近火源或其他熱源的環境中。請勿自行更換電池，以免損壞電池或設備。電池只能由授權服務中心更換且必須更換相同型號的電池；更換不正確型號的電池，會破壞防護措施。

提示：說明書中的產品、配件、使用者介面等插圖均為示意圖，僅供參考。由於產品的更新與升級，產品實物與示意圖可能略有差異，請以實物為準。

產品介紹

包裝清單

示意圖 A

1. 攝影機
2. 支架
3. 充電線
4. 安裝定位貼紙
5. 膨脹螺栓 × 4
6. 螺絲 × 4
7. 警示標籤
8. 使用說明書

部件名稱

示意圖 B

① 指示燈

② 聚光燈

③ 鏡頭

④ 光敏感應器

⑤ 熱源感應器

⑥ 麥克風

⑦ 設定鍵

⑧ 膠塞

⑨ Type-C 電源埠

⑩ 揚聲器

⑪ 支架安裝孔

安裝

示意圖 C

① 逆時針旋轉並打開支架。

a. 鎖蓋　　b. 底座

② 選擇合適的安裝位置（建議離地 2-3 公尺，並且安裝牆面周圍無建築物或樹木遮擋），並將定位貼紙貼於牆面平整處。

③ 鑽孔（孔徑 6mm，孔深 30mm），然後安裝膨脹螺栓。

④ 用螺絲固定底座。

⑤ 將鎖蓋固定在底座上。

⑥ 用手托住攝影機，將其固定在支架上。

⑦ 用手托住攝影機，然後調整角度。調整後，擰緊鎖蓋。

提示：安裝時請將攝影機電源介面朝下。接口不使用期間，請用膠塞蓋好，以防進水。

使用

充電： 使用前，請先將攝影機充滿電。連接充電線和輸出為 5V ⎓ 2A 的電源供應器，接通電源後，即可為裝置充電。

開機/關機： 長按設定鍵約 3 秒。

重設裝置： 在開機狀態下，長按設定鍵約 7 秒。

指示燈狀態

等待連接：橙色閃爍

正在連接：藍色閃爍

連接成功：藍色恆亮

充電時: 白色呼吸

充滿電：燈滅

連接米家 APP

本產品已連接米家，可透過米家 APP 操控，並與其他產品互聯互通。

1. 掃描二維碼，下載並安裝米家 APP，已安裝米家 APP的用戶將直接進入裝置連接頁面。或在 Google Play 商店及 Apple App Store 搜尋「米家」，下載並安裝米家 APP。

8F929D33

2. 開啟米家 APP 首頁，在頁面右上角輕觸「+」，掃描攝影機機身的 QR 碼。
3. 選擇配網方式，並依照 APP 的提示新增攝影機。攝影機連線成功後，指示燈藍色常亮。

提示：

- 請先在米家 APP 中新增並連接攝影機，然後再安裝攝影機。
- 本產品僅支援連接 2.4GHz 無線網路，不支援 5GHz 無線網路。
- 由於米家 APP 的升級與更新，實際操作可能與本產品描述略有差異，請按照目前最新米家 APP 版本指引進行操作。

基本規格

產品名稱：智慧攝影機鏡頭

型號: MJSXJ06BY

額定輸入：5V ⎓ 2A

光圈：f/1.6

防護等級：IP67

鏡頭角度：136°

視訊編碼：H.265

解析度：2560 × 1440

工作溫度：−20℃ ~ 55℃

電池容量：10000mAh

無線連接：Wi-Fi IEEE 802.11b/g/n/ax 2.4GHz

支援系統：Android™ 8 或 iOS 12.0 及以上版本

Wi-Fi 運作頻率：2400 – 2483.5 MHz

Wi-Fi 最大輸出功率：< 20 dBm

NCC警語：(僅適用於台灣市場)

取得審驗證明之低功率射頻器材，非經核准，公司、商號或使用者均不得擅自變更頻率、加大功率或變更原設計之特性及功能。
低功率射頻器材之使用不得影響飛航安全及干擾合法通信；經發現有干擾現象時，應立即停用，並改善至無干擾時方得繼續使用。
前述合法通信，指依電信管理法規定作業之無線電通信。
低功率射頻器材須忍受合法通信或工業、科學及醫療用電波輻射性電機設備之干擾。

為避免本器材影像畫面遭偷窺或擷取，本器材使用者應先修改預設密碼，並定期更新密碼。

電池警示說明：禁止拆卸、撞擊、擠壓或丟入火中；如果出現嚴重膨脹，請勿繼續使用；掉到水中後禁止使用；請使用指定充電器充電；請勿置於高溫環境中。

離線模式下的功耗為 0.1 W

委託商：小米通訊技術有限公司

製造商：上海七十邁數字科技有限公司

（小米生態鏈企業）

製造商地址：上海市閔行區紫星路588號2幢2220室

進口商：台灣小米通訊有限公司

進口商地址：臺北市中正區新生南路1段50號2樓之2

服務電話：02-77255376

本產品售後服務請查詢官網：www.mi.com/tw/service

（以下訊息僅供香港市場適用）

服務電話：852-30773620

本產品售後服務請查詢官網：www.mi.com/hk/service

說明書版本號：V1.0

R39245
RoHS

CCAH24LP2020T3

建議使用通過LPS的電源供應器。

產品中有害物質的名稱及含量

設備名稱：智慧攝影機鏡頭 Equipment name				型號（型式）：MJSXJ06BY Type Designation		
單元 Unit	限用物質及其化學符號					
	鉛Lead （Pb）	汞Mercury （Hg）	鎘Cadmium （Cd）	六價鉻 Hexavalent chromium （Cr^{+6}）	多溴聯苯 Polybrominated biphenyls （PBB）	多溴二苯醚 Polybrominated diphenyl ethers （PBDE）
外殼	○	○	○	○	○	○
主機板	–	○	○	○	○	○
線材	○	○	○	○	○	○
支架	○	○	○	○	○	○
配件	–	○	○	○	○	○

備考1.〝超出0.1 wt %〞及〝超出0.01 wt %〞係指限用物質之百分比含量超出百分比含量基準值。
備考2.〝○〞係指該項限用物質之百分比含量未超出百分比含量基準值。
備考3.〝–〞係指該項限用物質為排除項目。

Уважно прочитайте цю інструкцію й збережіть її для подальшого використання.

Правила безпеки

- Діапазон робочої температури для камери становить від -20 °C до 55 °C. Не використовуйте виріб у середовищах із температурою вище або нижче зазначеного робочого діапазону.
- Камера – це прецизійний електронний виріб, який має клас захисту пилонепроникності та водонепроникності IP67. Щоб уникнути несправностей, не використовуйте камеру в дуже вологому середовищі або в місцях, де в неї може потрапити вода.
- Не піддавайте об'єктив камери впливу прямих сонячних променів, оскільки це може пошкодити світлочутливі компоненти виробу.
- Щоб підвищити продуктивність камери, не розміщуйте її об'єктив на поверхні, що відбиває світло, наприклад, на скляних або білих стінах, або поруч із такою поверхнею, оскільки це спричинить надто велику яскравість зображення в місцях поблизу камери та робитиме зображення темнішим у віддалених областях, або змусить камеру створювати білі зображення.
- Переконайтеся в тому, що виріб встановлено в зоні з сильним сигналом Wi-Fi. Не встановлюйте виріб поблизу мікрохвильових печей та інших предметів або місць, які впливають на сигнал Wi-Fi.
- Коли функцію нічного бачення увімкнено, зміна навколишнього освітлення спричинить зміну фільтра, що може супроводжуватися легким клацанням, що є нормальним.
- Тримайте виріб на відстані від сильних магнітних середовищ і не піддавайте виріб сильним ударам або вібрації.
- Під час заряджання використовуйте зарядний кабель, що входить до комплекту постачання. Під час заряджання за допомогою адаптера живлення використовуйте лише підходящий адаптер живлення (з вихідною напругою 5 В ⎓ 2 А), який відповідає стандартам безпеки. Заряджання має виконуватися в приміщенні з хорошою вентиляцією.

- Виріб містить не знімний літій-іонний акумулятор. Максимально допустима висота для повітряного перевезення становить 15240 метрів. Тримайте виріб на відстані від вогню чи інших джерел тепла. Не намагайтеся самостійно замінити акумулятор, оскільки це може пошкодити акумулятор або виріб. Акумулятор підлягає заміні лише в авторизованому сервісному центрі та лише на акумулятор одного й того самого типу. Заміна акумулятором невідповідного типу може призвести до втрати акумуляторногог захисту безпеки.

Примітка. Ілюстрації виробу, приладдя та користувацького інтерфейсу, наведені в цьому посібнику користувача, призначено виключно для довідки. Фактичний виріб і його функції можуть відрізнятися через подальше вдосконалення.

Опис продукту

Комплект постачання

Ілюстрація A

1. Камера
2. Кронштейн
3. Зарядний кабель
4. Наклейка із монтажним шаблоном
5. Дюбель × 4
6. Гвинт × 4
7. Наклейка з попередженням
8. Посібник користувача

Назва деталі

Ілюстрація B

① Індикатор
② Прожектор
③ Об’єктив
④ Фото чутливий датчик
⑤ Термічний датчик
⑥ Мікрофон
⑦ Кнопка конфігурації
⑧ Захисна кришка
⑨ Порт для живлення Type-C
⑩ Динамік

⑪ Отвір для встановлення кронштейна

Як установити

Ілюстрація C

① Повертайте за годинниковою стрілкою, щоб розібрати кронштейн.

a. Запірний ковпачок b. Підставка

② Виберіть відповідне місце для монтажу (рекомендовано монтувати кронштейн на висоті 2–3 м над землею, при цьому навколо монтажної поверхні не має бути будівель або дерев). Після цього розмістіть наклейку з монтажним шаблоном на рівній поверхні стіни.

③ Просвердліть отвори (кожний отвір повинен мати діаметр 6 мм і глибину 30 мм), після цього встановіть дюбелі.

④ Закріпіть підставку на стіні гвинтами.

⑤ Закріпіть запірний ковпачок на підставці.

⑥ Тримайте камеру рукою та закріпіть її на кронштейні.

⑦ Тримайте камеру рукою та регулюйте кут. Після регулювання затягніть запірний ковпачок.

Примітка: встановлюйте камеру портом для живлення вниз. Коли роз'єм живлення не використовується, закрийте його захисною кришкою, щоб запобігти потраплянню води.

Як використовувати

Заряджання: повністю зарядіть камеру до використання. Підключіть зарядний кабель і адаптер живлення з вихідною напругою 5 В ⎓ 2 А, після цього увімкніть живлення, щоб зарядити камеру.

Увімкнення/вимкнення: натискайте й утримуйте кнопку конфігурації протягом приблизно 3 секунд.

Скидання пристрою: натискайте й утримуйте кнопку конфігурації протягом приблизно 7 секунд, коли камера увімкнена.

Стан індикатора

Очікування підключення: блимає оранжевим

Підключення: блимає синім

Підключено успішно: постійно світиться синім

Заряджання: пульсує білим

Повністю заряджено: індикатор вимкнений

Підключення за допомогою програми Mi Home/Xiaomi Home

Цей продукт працює з програмою Mi Home/Xiaomi Home*. Використовуйте програму Mi Home/Xiaomi Home, щоб керувати своїм пристроєм і взаємодіяти з іншими пристроями розумного будинку.

1. Скануйте QR-код, щоб завантажити й інсталювати програму. Ви перейдете на сторінку налаштування підключення, якщо програма вже встановлена.

8F929D33

Або знайдіть «Mi Home/Xiaomi Home» у магазині програм, щоб завантажити й інсталювати програму.

2. Відкрийте головну сторінку програми Mi Home/Xiaomi Home, торкніть «+» у верхньому правому куті сторінки, потім скануйте QR-код на камері.
3. Виберіть метод доступу до мережі та додайте камеру згідно з вказівками на екрані. Коли камера підключена успішно, індикатор постійно світиться синім.

* У Європі (крім Росії) ця програма називається Xiaomi Home. Потрібно вибрати назву програми за замовчуванням, що відображається на пристрої.

Примітки:

- Спочатку додайте та підключіть камеру в програмі Mi Home/Xiaomi Home, після цього встановіть камеру.
- Цей виріб підтримує підключення лише до мереж Wi-Fi 2,4 ГГц, при цьому мережі Wi-Fi 5 ГГц не підтримуються.

- Версія програми могла бути оновлена. Дотримуйтеся вказівок, виходячи з поточної версії програми.

Характеристики

Назва: Smart Camera
Модель: MJSXJ06BY
Номінальний вхід: 5 В ⎓ 2 А
Діафрагма: f/1.6
Клас IP-захисту: IP67
Кут огляду об'єктива: 136°
Відео кодек: H.265
Роздільна здатність: 2560 × 1440
Робоча температура: від -20 °C до 55 °C
Ємність батареї: 10000 мАг
Бездротове підключення: Wi-Fi IEEE 802.11 b/g/n/ax, 2,4 ГГц
Сумісність: Android™ 8 та iOS 12.0 або новішої версії
Робоча частота Wi-Fi: 2400–2483,5 МГц
Максимальна вихідна потужність Wi-Fi: < 20 дБм

ПОВІДОМЛЕННЯ ПРО ГАРАНТІЮ

Як клієнт компанії Xiaomi ви можете за певних обставин скористатися додатковими гарантіями. Компанія Xiaomi пропонує клієнтам додаткові гарантійні послуги, що доповнюють, але не виключають обов'язкове гарантійне обслуговування, передбачене на законодавчому рівні. Строки та умови гарантійного обслуговування, передбачені законодавством, регулюються відповідними законами. Докладну інформацію про додаткове гарантійне обслуговування див. на офіційному сайті Xiaomi: https://www.mi.com/global/support/warranty. Якщо це не заборонено законом і якщо компанія Xiaomi не обіцяла інше, післяпродажні послуги буде обмежено країною або регіоном первісного придбання. Згідно з чинним законодавством про надання гарантійних послуг споживачам компанія Xiaomi має право діяти на свій розсуд: ремонтувати продукт, замінювати новим або відшкодовувати його

вартість. Гарантійне обслуговування не поширюється на звичайний експлуатаційний знос, форс-мажорні обставини, неналежне використання або пошкодження через недбалість користувача. Контактна особа з питань післяпродажного обслуговування може бути будь-якою особою з авторизованої сервісної мережі Xiaomi, авторизованим дистриб'ютором Xiaomi або кінцевим постачальником, який продав продукт вам. У раз виникнення запитань звертайтеся до відповідної особи, яку може вказати Xiaomi.

Поточні гарантії не застосовуються в Гонконгу й на Тайвані.

На продукти, які не було належним чином імпортовано та/або не було належним чином вироблено компанією Xiaomi та/або не було належним чином придбано в компанії Xiaomi або офіційного продавця Xiaomi, ці гарантії не поширюються. Згідно з чинним законодавством ви можете мати право на гарантії від неофіційного роздрібного продавця, який продав продукт. Тому Xiaomi пропонує вам звернутися до роздрібного продавця, у якого ви придбали продукт.

Інформація щодо WEEE

Усі продукти, позначені цим символом, вважаються відходами електричного та електронного обладнання (WEEE відповідно до директиви 2012/19/EU), які слід утилізувати окремо від несортованих побутових відходів. Щоб захистити здоров'я людей і навколишнє середовище, потрібно здавати непрацююче обладнання до спеціалізованих пунктів збору, визначених державними або місцевими органами влади, для подальшої переробки. Правильна утилізація та переробка допоможуть запобігти негативним наслідкам для навколишнього середовища та здоров'я людей. За додатковою інформацією про розташування та умови роботи подібних пунктів збору звертайтеся до компанії, яка виконала встановлення, або до місцевих органів влади.

Декларація відповідності для ЄС

Цим компанія 70mai Co., Ltd. заявляє, що радіообладнання типу MJSXJ06BY відповідає Директиві 2014/53/EU. Повний текст заяви для ЄС про відповідність наведено в Інтернеті за такою адресою: http://www.mi.com/global/service/support/declaration.html

За нормальних умов використання між антеною цього обладнання та тілом користувача має зберігатися відстань не менше 20 см.

Енергоспоживання у вимкненому режимі становить 0,1 Вт

Використовуйте адаптер LPS.

Виготовлено для: Xiaomi Communications Co., Ltd.

Виробник: 70mai Co., Ltd.

(компанія Екосистеми Mi)

Адреса: Room 2220, Building 2, No. 588 Zixing Road, Minhang District, Shanghai, China

Щоб дізнатися більше, відвідайте сайт www.mi.com

Версія посібника користувача: V1.0

Před použitím výrobku si pečlivě přečtěte tuto příručku a uschovejte ji pro budoucí potřebu.

Výstrahy

- Rozsah provozních teplot kamery je -20 °C až 55 °C. Nepoužívejte výrobek v prostředí s teplotami vyššími nebo nižšími, než je uvedený provozní rozsah.
- Kamera je přesný elektronický výrobek, který má stupeň odolnosti proti prachu a vodě IP67. Abyste předešli poruchám, nepoužívejte kameru v extrémně vlhkém prostředí nebo na místech, kam může vniknout voda.
- Nevystavujte objektiv kamery přímému slunečnímu záření, protože by mohlo dojít k poškození světlocitlivých součástí výrobku.
- Chcete-li zlepšit výkon kamery, neumisťujte její objektiv směrem k odrazivému povrchu nebo vedle něj, například ke sklu nebo bílým stěnám, protože to způsobí, že obraz bude v místech blízko kamery příliš světlý a ve vzdálenějších místech tmavší nebo že kamera bude vytvářet bílé snímky.
- Ujistěte se, že je výrobek nainstalován v oblasti se silným signálem Wi-Fi. Neinstalujte výrobek v blízkosti mikrovlnných trub a jiných předmětů nebo míst, které ovlivňují jeho signál Wi-Fi.
- Když je zapnuta funkce nočního vidění, změna okolního světla vyvolá změnu filtru, pravděpodobně doprovázenou mírným zvukem cvaknutí, což je normální.
- Výrobek uchovávejte mimo silná magnetická prostředí a nevystavujte výrobek silným nárazům nebo vibracím.
- Při nabíjení používejte nabíjecí kabel, který je součástí balení. Při nabíjení pomocí napájecího adaptéru používejte pouze kvalifikovaný napájecí adaptér (s výstupem 5 V ⎓ 2 A), který splňuje bezpečnostní normy. Nabíjení by mělo probíhat v interiéru v dobře větraném prostředí.
- Výrobek obsahuje neodnímatelnou lithium-

iontovou baterii. Má maximální povolenou nadmořskou výšku 15240 metrů pro leteckou přepravu. Uchovávejte jej mimo dosah ohně nebo jiných zdrojů tepla. Nepokoušejte se baterii vyměnit sami, protože by mohlo dojít k poškození baterie nebo výrobku. Výměnu baterie by mělo provádět pouze autorizované servisní středisko a pouze za stejný typ baterie; výměna za nesprávný typ baterie může vést ke zrušení bezpečnostní ochrany baterie.

Poznámka: Ilustrace výrobku, příslušenství a uživatelského rozhraní v uživatelské příručce slouží pouze k referenčním účelům. Skutečný výrobek a jeho funkce se mohou díky vylepšením výrobku lišit.

Přehled o výrobku

Obsah balení

Ilustrace A

1. Kamera
2. Držák
3. Nabíjecí kabel
4. Nálepka montážní šablony
5. Nástěnná zástrčka × 4
6. Šroub × 4
7. Nálepka s upozorněním
8. Uživatelská příručka

Název dílů

Ilustrace B

① Kontrolka
② Reflektor
③ Objektiv
④ Světlocitlivý snímač
⑤ Tepelný senzor
⑥ Mikrofon
⑦ Konfigurační tlačítko
⑧ Ochranný kryt
⑨ Napájecí port typu C

⑩ Reproduktor

⑪ Instalační otvor pro montáž

Jak instalovat

Ilustrace C

① Otočením proti směru hodinových ručiček držák demontujte.

a. Zajišťovací uzávěr b. Základna

② Vyberte vhodnou montážní polohu (doporučuje se, aby byla ve výšce 2–3 m nad zemí a v okolí montážní plochy stěny nebyly žádné budovy ani stromy) a poté umístěte nálepku montážní šablony na rovný povrch stěny.

③ Vyvrtejte otvory (každý otvor má průměr 6 mm a hloubku 30 mm) a nainstalujte nástěnné zástrčky.

④ Připevněte základnu ke stěně pomocí šroubů.

⑤ Na základnu připevněte uzamykací krytku.

⑥ Držte kameru rukou a připevněte ji k držáku.

⑦ Držte kameru rukou a nastavte úhel. Po nastavení utáhněte zajišťovací krytku.

Poznámka: Kameru instalujte napájecím portem směrem dolů. Pokud napájecí port nepoužíváte, zakryjte jej ochranným krytem, abyste zabránili vniknutí vody.

Jak používat

Nabíjení: Před použitím kameru prosím plně nabijte. Připojte nabíjecí kabel a napájecí adaptér s výstupem 5 V ⎓ 2 A a poté zapněte napájení, aby se kamera nabíjela.

Zapnutí/vypnutí: Stiskněte a podržte konfigurační tlačítko po dobu přibližně 3 sekund.

Resetování zařízení: Stiskněte a podržte konfigurační tlačítko po dobu přibližně 7 sekund, když je kamera zapnutá.

Stav kontrolky

Čeká se na připojení: Bliká oranžově

Připojení: Bliká modře

Úspěšně připojeno: Udržuje modrou barvu

Nabíjení: Pomalu bliká bíle

Plně nabito: Kontrolka je vypnutá

Připojení k aplikaci Mi Home / Xiaomi Home

Tento výrobek pracuje s aplikací Mi Home / Xiaomi Home*. Používejte aplikaci Mi Home / Xiaomi Home k řízení vašeho zařízení a k interakci s dalšími inteligentními domácími zařízeními.

1. Nasnímáním kódu QR stáhněte a nainstalujte aplikaci. Pokud je aplikace už nainstalovaná, budete přesměrováni na stránku nastavení připojení. Nebo vyhledejte v obchodu s aplikacemi text „Mi Home / Xiaomi Home“, abyste ji mohli stáhnout a nainstalovat.

8F929D33

2. Otevřete aplikaci Mi Home / Xiaomi Home, klepněte vpravo nahoře na ikonu „+“ a pak poté naskenujte QR kód na kameře.
3. Vyberte metodu přístupu k síti a přidejte kameru podle pokynů na obrazovce. Po úspěšném připojení kamery zůstane kontrolka modrá.

* V Evropě se aplikace označuje jako Xiaomi Home (s výjimkou Ruska). Název aplikace zobrazený ve vašem zařízení by se měl považovat za výchozí.

Poznámky:

- Nejprve přidejte a připojte kameru v aplikaci Mi Home / Xiaomi Home a poté kameru nainstalujte.
- Tento výrobek podporuje pouze připojení k sítím Wi-Fi 2,4 GHz, sítě Wi-Fi 5 GHz nejsou podporovány.

- Verze aplikace může být aktualizována. Postupujte podle pokynů pro aktuální verzi aplikace.

Parametry

Název: Smart Camera

Model: MJSXJ06BY

Jmenovitý příkon: 5 V ⎓ 2 A

Clona: f/1,6

Stupeň krytí IP: IP67

Zorný úhel objektivu: 136°

Videokodek: H.265

Rozlišení: 2560 × 1440

Provozní teplota: -20 °C až 55 °C

Kapacita baterie: 10000 mAh

Bezdrátová konektivita: Wi-Fi IEEE 802.11b/g/n/ax 2,4 GHz

Kompatibilita: Android™ 8 a iOS 12.0 nebo novější

Provozní frekvence Wi-Fi: 2400–2483,5 MHz

Maximální výstupní výkon Wi-Fi: < 20 dBm

Upozornění k záruce

Jako uživatel produktů Xiaomi máte za určitých podmínek nárok na dodatečné záruky. Společnost Xiaomi nabízí specifické spotřebitelské záruky v rámci výhod poskytovaných jako doplněk k zákonným zárukám poskytovaným na základě zákona o ochraně spotřebitelů platného ve vaší zemi, nikoli namísto těchto záruk. Doba platnosti a podmínky týkající se zákonných záruk jsou uvedeny v příslušných místních zákonech. Další informace o výhodách spotřebitelských záruk naleznete na oficiálních webových stránkách společnosti Xiaomi https://www.mi.com/global/support/warranty. S výjimkou případů, kdy to zakazují zákony nebo jinak přislíbila společnost Xiaomi, jsou poprodejní služby omezeny na

zemi nebo region původního nákupu. V rámci spotřebitelské záruky a v maximálním rozsahu povoleném zákonem společnost Xiaomi dle svého uvážení opraví nebo vymění váš produkt, případně vám vrátí zpět částku, která za něj byla zaplacena. Na běžnou míru opotřebení, zásah vyšší moci, zneužití nebo poškození způsobené nedbalostí nebo chybou uživatele se záruka nevztahuje. Kontaktní osobou pro poprodejní servis může být jakákoli osoba v autorizované servisní síti společnosti Xiaomi, autorizovaní distributoři společnosti Xiaomi nebo konečný prodejce, který vám produkty prodal. V případě pochybností kontaktujte příslušnou osobu, kterou společnost Xiaomi určila.

Současné záruky se nevztahují na Hongkong a Tchaj-wan.

Na výrobky, které nebyly řádně dovezeny a/nebo nebyly řádně vyrobeny společností Xiaomi a/nebo nebyly řádně pořízeny od společnosti Xiaomi nebo oficiálního prodejce produktů Xiaomi, se stávající záruky nevztahují. Na základě platných zákonů můžete získat záruky od neoficiálního prodejce, který produkt prodal. Společnost Xiaomi vás proto vyzývá, abyste kontaktovali prodejce, od kterého jste výrobek zakoupili.

Informace o OEEZ

Všechny výrobky označené tímto symbolem jsou odpadní elektrická a elektronická zařízení (OEEZ, jak je uvedeno ve směrnici 2012/19/EU), která by neměla být mísena s netříděným domovním odpadem. Místo toho byste měli chránit lidské zdraví a životní prostředí odevzdáním zařízení na sběrném místě, které je určeno k recyklaci odpadních elektrických a elektronických zařízení a stanoveno vládou nebo místními úřady. Správná likvidace a recyklace pomohou zabránit potenciálním negativním dopadům na životní prostředí a lidské zdraví. Více informací o umístění a podmínkách těchto sběrných míst se dozvíte od montážního technika nebo místních úřadů.

EU – Prohlášení o shodě

Společnost 70mai Co., Ltd. tímto prohlašuje, že rádiové zařízení typu MJSXJ06BY je v souladu se směrnicí 2014/53/EU. Úplné znění prohlášení o shodě pro EU je k dispozici na následující internetové adrese: http://www.mi.com/global/service/support/declaration.html

Při běžném použití tohoto zařízení by se měla udržovat vzdálenost mezi anténou a tělem uživatele alespoň 20 cm.

Spotřeba energie ve vypnutém režimu je 0,1 W

Použijte adaptér LPS.

Vyrobeno pro: Xiaomi Communications Co., Ltd.

Výrobce: 70mai Co., Ltd.

(Společnost ekosystému Mi)

Adresa: Room 2220, Building 2, No. 588 Zixing Road, Minhang District, Shanghai, China

Další informace naleznete na webových stránkách www.mi.com

Verze uživatelské příručky: V1.0

Қолданар алдында осы нұсқаулықты мұқият оқып шығыңыз және болашақта анықтама үшін сақтап қойыңыз.

Сақтық шаралары

- Камераның жұмыс температурасының диапазоны -20°C пен 55°C аралығында. Өнімді температурасы көрсетілген жұмыс ауқымынан жоғары немесе төмен орталарда қолданбаңыз.
- Камера IP67 шаң өткізбейтін және суға төзімділігі бар дәлдік электронды өнім болып табылады. Ақаулықтарды болдырмау үшін камераны өте ылғалды ортада немесе су кіріп кету қаупі бар жерлерде пайдаланбаңыз.
- Камераның объективіне тікелей күн сәулесінің түсуіне жол бермеңіз, себебі бұл өнімнің жарық сезгіш құрамдастарын зақымдауы мүмкін.
- Камераның жұмысын жақсарту үшін оның объективін әйнек немесе ақ қабырғалар сияқты шағылыстыратын бетке қаратып немесе жанына қоймаңыз, себебі бұл кескін камераға жақын жерлерде тым ашық, ал алыс жерлерде күңгірт болып көрінеді немесе камераның ақ кескіндерді шығаруына себепші болады.
- Өнім Wi-Fi сигналы күшті аймаққа орнатылғанын тексеріңіз. Өнімді микротолқынды пештердің және оның Wi-Fi сигналына әсер ететін басқа заттардың немесе орындардың жанына орнатпаңыз.
- Түнгі көру мүмкіндігі қосылғанда, сыртқы жарықтың өзгеруі сүзгіні өзгертуге түрткі болады, сонда аздап сықырлаған дауыс болуы мүмкін, бұл қалыпты жағдай.
- Өнімді күшті магнитті ортадан алыс ұстаңыз және өнімді қатты соққыға немесе дірілге ұшыратпаңыз.
- Зарядтау кезінде бумадағы зарядтау кабелін пайдаланыңыз. Қуат адаптерімен зарядтау

кезінде қауіпсіздік стандарттарына сәйкес келетін білікті қуат адаптерін (шығыс 5 В ⎓ 2 А) ғана пайдаланыңыз. Зарядтауды жақсы желдетілетін ортада үй ішінде жүргізу керек.

- Өнімде алынбайтын литий-ионды батарея бар. Оның әуе тасымалы үшін рұқсат етілген ең жоғары биіктігі 15240 метр. Оны оттан немесе басқа жылу көздерінен алыс ұстаңыз. Батареяны өзіңіз ауыстыруға әрекеттенбеңіз, себебі бұл батареяны немесе өнімді зақымдауы мүмкін. Батареяны тек өкілетті қызмет көрсету орталығы және тек бір типті батареямен ауыстыру керек; дұрыс емес батарея түрімен ауыстырсаңыз батарея қауіпсіздігін қорғауды жарамсыз етуі мүмкін.

Ескерту: пайдаланушы нұсқаулығындағы өнім, қосалқы құралдар мен пайдаланушы интерфейсінің суреттері тек анықтамалық мақсатта берілген. Нақты өнім мен функциялар өнімнің кеңейтімдеріне байланысты өзгеруі мүмкін.

Өнімге шолу

Қаптама құрамы

Сурет A

1. Камера
2. Бекітпе
3. Зарядтау кабелі
4. Бекіту үлгісі бар жапсырма
5. Дюбел × 4
6. Бұранда × 4
7. «Назар аударыңыз» жапсырмасы
8. Пайдаланушы нұсқаулығы

Бөлшектердің атауы

Сурет B

① Индикатор
② Спотшамы
③ Объектив
④ Жарық сезгіш сенсор

⑤ Жылу сенсоры
⑥ Микрофон
⑦ Конфигурация түймесі
⑧ Қорғаныс қақпағы
⑨ Туре-С қуат порты
⑩ Динамик
⑪ Орнату үшін саңылау

Орнату жолы

Сурет С

① Бекітуді бөлшектеу үшін сағат тіліне қарсы бұраңыз.

a. Құлыптау қақпағы b. Негіз

② Қолайлы орнату орнын таңдаңыз (жер бетінен 2–3 м биіктікте тұру ұсынылады және бекіту қабырға бетінің айналасында ғимараттар немесе ағаштар жоқ болу керек), содан кейін бекіту үлгісі бар жапсырманы қабырғаның тегіс бетіне қойыңыз.

③ Тесіктерді бұрғылаңыз (әрбір тесіктің диаметрі 6 мм және тереңдігі 30 мм) және дюбелдерді орнатыңыз.

④ Негізді қабырғаға бұрандалармен бекітіңіз.

⑤ Құлыптау қақпағын негізге бекітіңіз.

⑥ Камераны қолмен ұстап және оны бекітпеге бекітіңіз.

⑦ Камераны қолмен ұстап және бұрышты теңшеңіз. Теңшегеннен кейін құлыптау қақпағын қатайтыңыз.

Ескерту: камераның қуат портын төмен қаратып орнатыңыз. Қуат порты пайдаланылмаса, су тиюдің алдын алу үшін оны қорғаныс қақпағымен жабыңыз.

Қалай пайдалануға болады

Зарядталуда: қолданар алдында камераны толығымен зарядтаңыз. 5 В ⎓ 2 А шығысы бар зарядтау кабелін және қуат адаптерін қосыңыз, содан кейін камераны зарядтау үшін қуатты қосыңыз.

Қосу/өшіру: конфигурация түймесін шамамен 3 секунд басып тұрыңыз.

Құрылғыны қалпына келтіру: камера қосулы кезде конфигурация түймесін шамамен 7 секунд басып тұрыңыз.

Индикатор күйі

Қосылу күтілуде: қызғылт сары жыпылықтап тұр

Қосылуда: көк жыпылықтап тұр

Сәтті қосылды: көк ұсталып тұр

Зарядталуда: ақ түспен баяу жыпылықтап тұр

Толық зарядталған: индикатор өшірулі

Mi Home/Xiaomi Home қолданбасымен байланыстыру

Бұл өнім Mi Home/Xiaomi Home қолданбасымен* жұмыс істейді. Құрылғыңызды басқару және басқа смарт үй құрылғыларымен әрекеттесу үшін Mi Home/Xiaomi Home қолданбасын пайдаланыңыз.

8F929D33

1. Қолданбаны жүктеп алу және орнату үшін осы QR кодын сканерлеңіз. Егер қолданба әлдеқашан орнатылған болса, сіз қосылым параметрлері бетіне қайта бағытталасыз. Болмаса жүктеп алу және орнату үшін қолданбалар дүкенінен «Mi Home/Xiaomi Home» деп іздеңіз.
2. Mi Home/Xiaomi Home қолданбасының басты бетін ашыңыз, беттің жоғарғы оң жақ бұрышындағы «+» түймесін түртіңіз, содан

кейін камерадағы QR кодын сканерлеңіз.

3. Желіге кіру әдісін таңдап, экрандағы нұсқауларға сәйкес камераны қосыңыз. Камера сәтті қосылғаннан кейін индикатор көк болып қалады.

* Қолданба Еуропада (Ресейден басқа) Xiaomi Home қолданбасы деп аталады. Құрылғыда көрсетілетін қолданба атауы әдепкі ретінде қабылдануы керек.

Ескертулер:

- Алдымен Mi Home/Xiaomi Home қолданбасында камераны қосып, іске қосыңыз, содан кейін камераны орнатыңыз.
- Бұл өнім тек 2,4 ГГц Wi-Fi желілеріне қосылуды қолдайды, 5 ГГц Wi-Fi желілеріне қолдау көрсетілмейді.
- Қолданба нұсқасы жаңартылған болуы мүмкін, қолданбаның ағымдағы нұсқасына негізделген нұсқауларды орындаңыз.

Техникалық сипаттамалар

Аты: Ақылды камера

Модель: MJSXJ06BY

Номиналды кірісі: 5 В ⎓ 2 А

Апертура: f/1.6

IP рейтингі: IP67

Объективті көру бұрышы: 136°

Бейне кодегі: H.265

Ажыратымдылығы: 2560 × 1440

Жұмыс температурасы: -20°C және 55°C аралығы

Батарея сыйымдылығы: 10000 мАч

Сымсыз қосылу мүмкіндігі: Wi-Fi IEEE 802.11 b/g/n/ax 2,4 ГГц

Мыналармен үйлесімді: Android™ 8 және iOS 12.0 немесе одан кейінгі нұсқа

Wi-Fi жұмыс жиілігі: 2400–2483,5 МГц

Wi-Fi ең жоғары шығысы: < 20 дБм

Кепілдік ескертпесі

Xiaomi тұтынушысы ретінде сіз белгілі бір шарттарда қосымша кепілдіктерден пайда көресіз. Xiaomi компаниясы тұтынушылардың ұлттық заңнамасында көзделген кез келген заңды кепілдіктерге қосымша және олардың орнына емес арнайы тұтынушылық кепілдік артықшылықтарын ұсынады. Заңды кепілдіктердің мерзімі мен шарттары тиісті жергілікті заңдармен анықталады. Тұтынушылық кепілдік артықшылықтары туралы қосымша ақпарат алу үшін Xiaomi компаниясының ресми веб-сайтына кіріңіз: https://www.mi.com/kz-kk/support/warranty/. Заңмен немесе Xiaomi компаниясының берген уәделерінен басқа, сатудан кейінгі қызметтер тек бастапқы сатып алынған елмен немесе аймақпен шектеледі. Тұтынушылық кепілдік бойынша заңмен рұқсат етілген ең толық көлемде Xiaomi өнімді жөндейді, ауыстырады немесе ақшасын қайтарады.

Әдеттегі тозу, форс-мажор, пайдаланушының немқұрайлылығы немесе кінәсінен болған зақымдар кепілдікке жатпайды. Сатудан кейінгі қызмет үшін байланыс тұлғасы Xiaomi уәкілетті қызмет көрсету желісіндегі кез келген тұлға, Xiaomi уәкілетті дистрибьюторлары немесе сізге өнімді сатқан соңғы сатушы болуы мүмкін. Күмәніңіз болса, Xiaomi компаниясындағы тиісті тұлғаға хабарласыңыз.

Осы кепілдіктер Гонконг пен Тайваньға қолданылмайды.

Тиісті түрде импортталмаған және/немесе Xiaomi тиісті түрде өндірілмеген және/немесе Xiaomi немесе Xiaomi компаниясының ресми сатушысынан тиісті түрде сатып алынбаған өнімдер осы кепілдіктерге жатпайды. Қолданыстағы заңдарға сәйкес сіз ресми емес сатушыдан сатып алынған өнімдер үшін кепілдіктерді пайдалана аласыз. Сондықтан Xiaomi компаниясы сізді өнімді сатып алған сатушымен байланысуға шақырады.

Распространяется только на территории Казахстана

Как потребитель продукции Xiaomi, вы имеете право на дополнительные гарантии при определенных условиях. Xiaomi предоставляет особые гарантии для потребителей, которые дополняют, но не заменяют юридические гарантии, предусмотренные вашим национальным законодательством. Срок действия и условия юридических гарантий регулируются местными законами. Для получения более подробной информации о гарантийных преимуществах для потребителей, пожалуйста, посетите официальный сайт Xiaomi: https://www.mi.com/kz-ru/support/warranty/. Если иное не предусмотрено законами или обещано Xiaomi, послепродажное обслуживание ограничивается страной или регионом первоначальной покупки. В рамках гарантии для потребителей и в пределах, разрешенных законом, Xiaomi по своему усмотрению может отремонтировать, заменить или вернуть стоимость вашего продукта. Гарантия не покрывает случаи обычного эксплуатационного износа, форс-мажоров, злоупотребления или повреждений в результате халатности или по вине пользователя. Контактным лицом для послепродажного обслуживания может быть любой представитель в авторизованной сервисной сети Xiaomi, авторизованный дистрибьютор Xiaomi или конечный продавец, у которого вы приобрели продукцию. Если у вас возникли какие-либо вопросы, обратитесь к соответствующему лицу в компании Xiaomi.

Настоящие гарантии не распространяются на Гонконг и Тайвань.

Настоящая гарантия не покрывает продукты, которые не были должным образом импортированы, были изготовлены не компанией Xiaomi и/или приобретены не у Xiaomi либо ее официального представителя. Согласно действующему законодательству, вы можете воспользоваться гарантиями от неофициального продавца, который реализовал товар. Поэтому Xiaomi рекомендует вам обратиться к продавцу, у которого вы приобрели продукцию.

WEEE туралы ақпарат

Осы таңбамен белгіленген барлық өнімдер электрлік және электрондық жабдық қалдығы болып табылады (WEEE 2012/19/EO директивасына сәйкес) және сұрыпталмаған тұрмыстық қалдықтармен араласпауы керек. Оның орнына өзіңіздің қалдық жабдығыңызды үкімет немесе жергілікті билік тағайындаған электрлік және электрондық жабдық қалдықтарын қайта өңдеуге арналған арнайы жинау орнына тапсыру арқылы адам денсаулығы мен ортаны қорғауыңыз керек. Дұрыс кәдеге жарату және қайта өңдеу қоршаған ортаға және адам денсаулығына ықтимал теріс салдарын алдын алуға көмектеседі. Осындай жинау орындарының орналасқан жері мен шарттары туралы қосымша ақпарат алу үшін орнатушыға немесе жергілікті билік органдарына хабарласыңыз.

Техникалық регламенттерге сәйкестік

ТР ТС 020/2011 «Техникалық құралдардың электромагниттік үйлесімділігі»

ТР ЕАЭО 037/2016 «Электротехника және радиоэлектроника бұйымдарында қауіпті заттарды қолдануды шектеу туралы»

Сақтау температурасы: -20°C және 60°C аралығы

Сақтау ылғалдылығы: 25–75%

1. Өндірілген күні: Қаптамада көрсетілген
2. Өндіруші ел: Қытай
3. Импорттаушының толық ақпараты және сатудан кейінгі қызмет көрсету бөліміне хабарласу үшін ақпарат қаптамада көрсетілген.
4. Сату ережелері мен шарттары: Шектеусіз.
5. Өнім түпнұсқа қаптамада тасымалдануы тиіс. Тасымалдау кезінде өнімді қысуға немесе соққыға ұшыратпаңыз.
6. Егер өнім осы нұсқаулыққа және қолданылатын техникалық стандарттарға қатаң сәйкестікте пайдаланылса, өндіруші белгілеген өнімнің қызмет мерзімі 1 жыл.

ЕО сәйкестік декларациясы

Осымен 70mai Co., Ltd. компаниясы MJSXJ06BY радиожабдығының 2014/53/ЕО директивасына сәйкес келетінін мәлімдейді. ЕО сәйкестік декларациясының толық мәтіні мына интернет мекенжайында қолжетімді: http://www.mi.com/global/service/support/declaration.html

Қалыпты пайдалану жағдайында бұл жабдықты антенна мен пайдаланушы денесі арасында кемінде 20 см қашықтықта ұстау керек.

Өнім Ұлыбританияның PSTI ережелеріне сәйкес келеді, сәйкестік туралы декларацияның толық мәтіні мына интернет мекенжайында қолжетімді: https://www.mi.com/global/service/support/declaration.html

Өшірілген режимінде тұтынылатын қуат 0,1 Вт

LPS адаптерін пайдаланыңыз.

Үшін өндірілген: Xiaomi Communications Co., Ltd.

Өндіруші: 70mai Co., Ltd.
(Mi Ecosystem компаниясы)

Мекенжайы: Room 2220, Building 2, No. 588 Zixing Road, Minhang District, Shanghai, China

Қосымша ақпарат алу үшін www.mi.com сайтына өтіңіз

Пайдаланушы нұсқаулығының нұсқасы: V1.0

For further details, please scan the QR code to obtain the e-manual.

Per ulteriori dettagli, scansionare il codice QR per ottenere il manuale elettronico.

Pour plus de détails, veuillez scannez le code QR pour obtenir le manuel électronique.

Für weitere Details scannen Sie bitte den QR-Code, um das e-Manual zu erhalten.

Para obtener más detalles, escanee el código QR para obtener el manual electrónico.

Для получения дополнительной информации, отсканируйте QR-код, чтобы получить электронное руководство.

Aby uzyskać więcej informacji i zapoznać się z instrukcją elektroniczną, zeskanuj kod QR.

Para mais detalhes, por favor, digitalize o código QR para obter o manual eletrónico.

Para obter mais detalhes, leia o código QR para obter o manual eletrônico.

لمزيد من التفاصيل، يرجى مسح رمز QR للحصول على الدليل الإلكتروني

Daha fazla ayrıntı için, e-kılavuzu edinmek için lütfen QR kodunu tarayın.

자세한 사항은 QR 코드를 스캔하여 전자 설명서를 확인하시기 바랍니다 .

สำหรับรายละเอียดเพิ่มเติม โปรดสแกนรหัส QR เพื่อรับคู่มืออิเล็กทรอนิกส์

Untuk detail lebih lanjut, harap pindai kode QR untuk mendapatkan panduan elektronik.

如需瞭解更多詳情，請掃描 QR 碼以取得電子說明書。

Для отримання додаткової інформації, будь ласка, відскануйте QR-код, щоб отримати електронний посібник.

Další podrobnosti získáte naskenováním QR kódu, který je součástí elektronické příručky.

Para más detalles, escanee el código QR para obtener el manual electrónico.

Voor meer informatie, scan de QR-code om de e-handleiding te verkrijgen.

Για περαιτέρω λεπτομέρειες, παρακαλούμε σαρώστε τον κωδικό QR για να αποκτήσετε το ηλεκτρονικό εγχειρίδιο.

Қосымша мәліметтер алу мақсатында электрондық нұсқаулықты алу үшін QR кодын сканерлеңіз.

Để biết thêm chi tiết, vui lòng quét mã QR để nhận hướng dẫn sử dụng điện tử.

Untuk butiran lanjut, sila imbas kod QR untuk mendapatkan e-manual.

如欲更多資料，請掃描二維碼（QR code），獲取電子說明書。

Қосымша мәліметтер алу мақсатында электрондық нұсқаулықты алу үшін QR кодын сканерлеңіз.

EU REP.
Xiaomi Technology Netherlands B.V.
Prinses Beatrixlaan 582, 2595BM, The Hague, The Netherlands
contact@support.mi.com

UK REP.
Xiaomi Technology UK Limited
Davidson House, Forbury Square, Reading, Berkshire RG1 3EU
contact@support.mi.com

7011AA800330

22
PAP